УДК 621.881 : 006.354

Группа Г27
6701—0050

ГОСУДАРСТВЕННЫЙ СТАНДАРТ СОЮЗА ССР

ДЕРЖАВКА СУППОРТНАЯ С КОСЫМ КРЕПЛЕНИЕМ СТЕРЖНЕВЫХ РЕЗЦОВ ОТКРЫТАЯ

Конструкция и размеры

Carriage holder with skew fastening of bar cutters, open. Design and dimensions

ГОСТ 13066—67

Взамен
МН 2523—61

Утвержден Комитетом стандартов, мер и измерительных приборов при Совете Министров СССР 14 июля 1967 г. Срок введения установлен

с 01.07.68

Несоблюдение стандарта преследуется по закону

1. КОНСТРУКЦИЯ И РАЗМЕРЫ ОТКРЫТОЙ СУППОРТНОЙ ДЕРЖАВКИ

1.1. Конструкция и размеры открытой суппортной державки с косым креплением стержневых резцов сечением 20×20 мм должны соответствовать указанным на черт. 1.

Издание официальное ★

Перепечатка воспрещена

Переиздание. Январь 1986 г.

gost.e-ecolog.ru

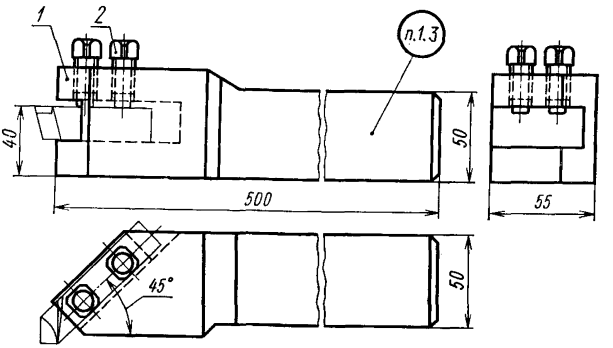

Масса 10,1 кг

1—корпус; *2*—винт В.М12—6g×25.33.Н.05 ГОСТ 1482—84

Черт. 1

Условное обозначение державки:

Державка 6701-0051 ГОСТ 13066—67

1.2. Технические требования — по ГОСТ 13072—67.

1.3. Маркировка должна содержать обозначение державки и товарный знак.

2. КОНСТРУКЦИЯ И РАЗМЕРЫ КОРПУСА

2.1. Конструкция и размеры корпуса (дет. *1*) должны соответствовать указанным на черт. 2.

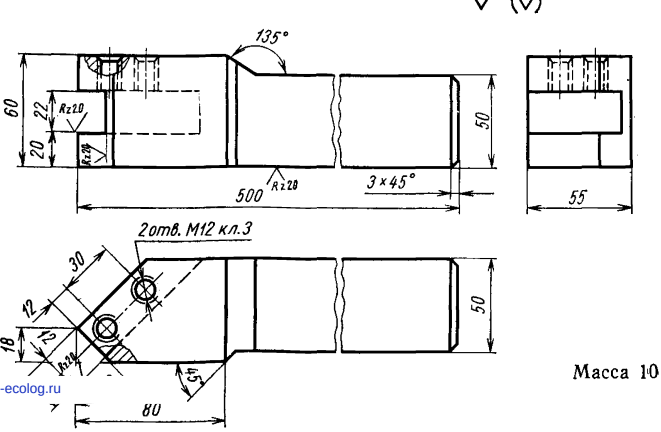

Масса 10 кг

gost.e-ecolog.ru

Черт. 2