УДК 621.881 : 006.354

Группа Г27
6701-0000

ГОСУДАРСТВЕННЫЙ СТАНДАРТ СОЮЗА ССР

ДЕРЖАВКИ СУППОРТНЫЕ ОТОГНУТЫЕ ДЛЯ СТЕРЖНЕВЫХ РЕЗЦОВ ПРАВЫЕ И ЛЕВЫЕ

Конструкция и размеры

Carriage bent holders
for bar cutters, left and right.
Design and dimensions

ГОСТ 13065—67

Взамен
МН 2522—61

Утвержден Комитетом стандартов, мер и измерительных приборов при Совете Министров СССР 14 июля 1967 г. Срок введения установлен

с 01.07.68

Несоблюдение стандарта преследуется по закону

1. КОНСТРУКЦИЯ И РАЗМЕРЫ СУППОРТНЫХ ОТОГНУТЫХ ДЕРЖАВОК

1.1. Конструкция и размеры суппортных отогнутых державок для стержневых резцов правых и левых должны соответствовать указанным на черт. 1 и в табл. 1.

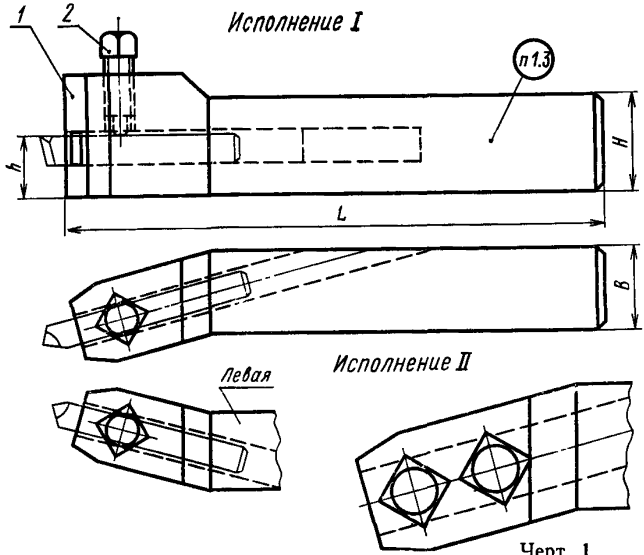

Черт. 1

Издание официальное ★

Перепечатка воспрещена

Переиздание. Январь 1986 г.

gost.e-ecolog.ru

Таблица 1

Обозначение державки				Исполнение	h	H	B	L	Сечение резца	Масса в кг
правой	Применяемость	левой	Применяемость		мм					
6701-0001		6701-0002		I	16	25	20	140	8×8	0,55
6701-0003		6701-0004							10×10	0,53
6701-0005		6701-0006			20				8×8	0,56
6701-0007		6701-0008							10×10	0,55
6701-0009		6701 0010			23	32	25	150	12×12	0,81
6701-0011		6701-0012		II	25		32		16×16	1,20
6701-0013		6701-0014			30	40	40	200	20×20	2,25
6701-0015		6701-0016			40	50				2,95
6701-0017		6701-0018							25×16	3,00

Продолжение табл. 1

Обозначение державки				Дет. 1. Корпус		Дет. 2. Винт ГОСТ 1482—84	
правой	Применяемость	левой	Применяемость	правый	левый		
				Количество			
				1		1	2
				Обозначение			
6701-0001		6701-0002		6701-0001/001	6701-0002/001	В.М8—6g× ×20.33Н 05	—
6701-0003		6701-0004		6701-0003/001	6701-0004/001		
6701-0005		6701-0006		6701-0005/001	6701-0006/001		
6701-0007		6701-0008		6701-0007/001	6701-0008/001		
6701-0009		6701-0010		6701-0009/001	6701-0010/001	В М10—6g× ×20.33Н 05	
6701-0011		6701-0012		6701-0011/001	6701-0012/001	—	В.М12—6g× ×25.33Н.05
6701-0013		6701-0014		6701-0013/001	6701-0014/001		
6701-0015		6701-0016		6701-0015/001	6701-0016/001		
6701-0017		6701-0018		6701-0017/001	6701-0018/001		

Пример условного обозначения державки правой $H=25$ мм, $B=20$ мм, для резцов сечением 8×8 мм:

Державка 6701-0001 ГОСТ 13065—67

1.2. Технические требования — по ГОСТ 13072—67.

1.3. Маркировка должна содержать обозначение державки и товарный знак.

2. КОНСТРУКЦИЯ И РАЗМЕРЫ КОРПУСОВ

2.1. Конструкция и размеры корпусов (дет. *1*) должны соответствовать указанным на черт. 2 и в табл. 2.

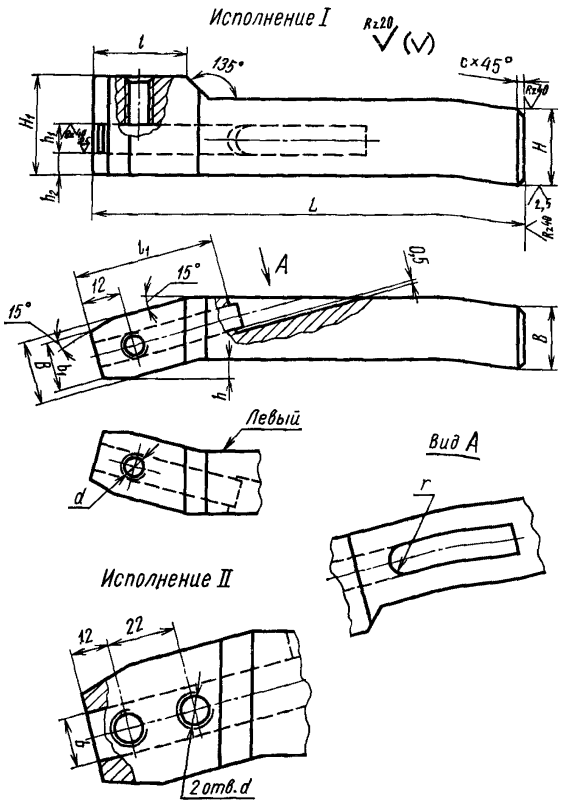

Черт. 2

Таблица 2

Размеры в мм

Обозначение корпуса		Исполнение	H	B	L	H_1	l	l_1
правого	левого							
6701-0001/001	6701-0002/001	*I*	25	20	140	32	30	45
6701-0003/001	6701-0004/001							
6701-0005/001	6701-0006/001					35		
6701-0007/001	6701-0008/001							
6701-0009/001	6701-0010/001	*II*	32	25	150	40	45	50
6701-0011/001	6701-0012/001			32		45		65
6701-0013/001	6701-0014/001		40	40	200	50		70
6701-0015/001	6701-0016/001		50			58	55	
6701-0017/001	6701-0018/001							

Продолжение табл. 2

Размеры в мм

Обозначение корпуса		b (пред. откл. по $H12$)	b_1	h	h_1	h_2	d кл. 3	c	r	Масса в кг
правого	левого									
6701-0001/001	6701-0002/001	8	16	6	8,5	8	M8	1	5	0,54
6701-0003/001	6701-0004/001	10			10,5	6			6	0,52
6701-0005/001	6701-0006/001	8			8,5	12			5	0,55
6701-0007/001	6701-0008/001	10			10,5	10			6	0,54
6701-0009/001	6701-0010/001	12	20	9	12,5	11	M10	2	7	0,60
6701-0011/001	6701-0012/001	16	24		16,5	9	M12		9	1,14
6701-0013/001	6701-0014/001	20	30		21	10			11	2,19
6701-0015/001	6701-0016/001					20				2,89
6701-0017/001	6701-0018/001	25			26	15			14	2,94

Пример условного обозначения правого корпуса H=25 мм, B=20 мм, L=140 мм, b=8 мм:

Корпус 6701-0001/001 ГОСТ 13065—67

2.2. Материал — сталь марки 45 или 50 по ГОСТ 1050—74. Допускается сталь марки Ст6 по ГОСТ 380—71.

2.3. Твердость — 36,5 ... 41,5 $HRC_э$.

2.4. Покрытие — Хим. Окс. прм по ГОСТ 9.073—77.

gost.e-ecolog.ru