УДК 621.881 : 006.354

Группа Г27
6700-0000

ГОСУДАРСТВЕННЫЙ СТАНДАРТ СОЮЗА ССР

ДЕРЖАВКИ СУППОРТНЫЕ ПРЯМЫЕ ДЛЯ СТЕРЖНЕВЫХ РЕЗЦОВ

Конструкция и размеры

Carriage straight holders for bar cutters
Design and dimensions

ГОСТ 13064—67

Взамен МН 2520—61

Утвержден Комитетом стандартов, мер и измерительных приборов при Совете Министров СССР 14 июля 1967 г. Срок введения установлен

с 01.07.68

Несоблюдение стандарта преследуется по закону

1. КОНСТРУКЦИЯ И РАЗМЕРЫ СУППОРТНЫХ ПРЯМЫХ ДЕРЖАВОК

1.1. Конструкция и размеры суппортных прямых державок для стержневых резцов должны соответствовать указанным на черт. 1 и в табл. 1.

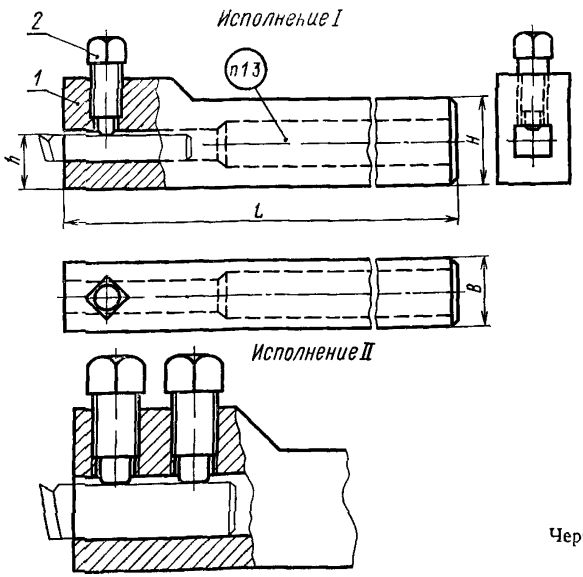

Черт 1

Издание официальное. ★

Перепечатка воспрещена

Переиздание. Январь 1986 г

gost.e-ecolog.ru

Таблица 1

Обозначение державки	Применяемость	Исполнение	h	H	B	L	Сечение резца	Масса в кг
			мм					
6700-0001		I	16	25	20	140	8×8	0,46
6700-0002							10×10	0,45
6700-0003			20				8×8	0,47
6700-0004							10×10	0,46
6700-0005		II	23	32	25	150	12×12	0,74
6700-0006			25		32		16×16	0,97
6700-0007			30	40	40	200	20×20	0,89

Продолжение табл. 1

Обозначение державки	Дет. 1. Корпус	Дет. 2. Винт ГОСТ 1482—84	
	Количество		
	1	1	2
	Обозначение		
6700-0001	6700-0001/001	В.М8—6g×20.33Н.05	—
6700-0002	6700-0002/001		
6700-0003	6700-0003/001		
6700-0004	6700-0004/001		
6700-0005	6700-0005/001	В.М10—6g×20.33Н.05	—
6700-0006	6700-0006/001	—	В.М12—6g×25.33Н.05
6700-0007	6700-0007/001		

Пример условного обозначения державки $H=25$ мм, $B=20$ мм, для резца сечением 8×8 мм:

Державка 6700-0001 ГОСТ 13064—67

1.2. Технические требования — по ГОСТ 13072—67.

1.3. Маркировка должна содержать обозначение державки и товарный знак.

2. КОНСТРУКЦИЯ И РАЗМЕРЫ КОРПУСОВ

2.1. Конструкция и размеры корпусов (дет. *1*) должны соответствовать указанным на черт. 2 и в табл. 2.

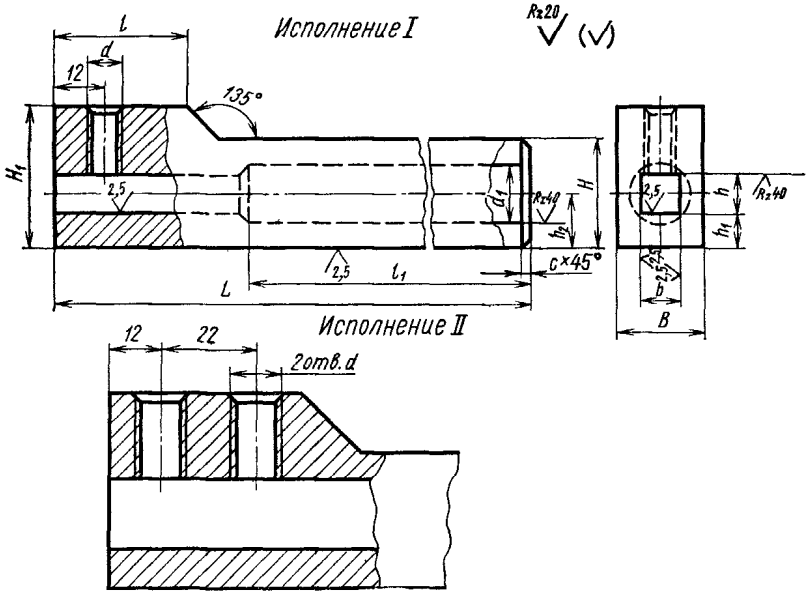

Черт. 2

Таблица 2

Размеры в мм

Обозначение корпуса	Исполнение	H	B	L	H_1	l	l_1
6700-0001/001	*I*	25	20	140	32	30	90
6700-0002/001							
6700-0003/001					35		
6700-0004/001							
6700-0005/001	*II*	32	25	150	40	45	100
6700-0006/001			32		45		90
6700-0007/001		40	40	200	50		125

Продолжение табл. 2

Размеры в мм

Обозначение корпуса	b (пред. откл по $H12$)	h	h_1	h_2	d кл 3	d_1	c	Масса в кг
6700-0001/001	8	8,5	8	12,25	M8	14	1	0,45
6700-0002/001	10	10,5	6	11,25				0,44
6700-0003/001	8	8,5	12	16,25				0,46
6700-0004/001	10	10,5	10	15,25				0,45
6700-0005/001	12	12,5	11	17,25	M10	18		0,73
6700-0006/001	16	16,5	9		M2	22	2	0,91
6700-0007/001	20	21	10	20,5		30		0,82

Пример условного обозначения корпуса H=25 мм, B=20 мм, L=140 мм, b=8 мм:

Корпус 6700-0001/001 ГОСТ 13064—67

2.2. Материал — сталь марки 45 или 50 по ГОСТ 1050—74. Допускается сталь марки Ст6 по ГОСТ 380—71.

2.3. Твердость — 36,5 ... 41,5 $HRC_э$

2.4. Покрытие — Хим. Окс. прм по ГОСТ 9.073—77.

gost.e-ecolog.ru