ГОСУДАРСТВЕННЫЙ СТАНДАРТ
СОЮЗА ССР

ОПРАВКИ ДЛЯ НАСАДНЫХ ЗЕНКЕРОВ И РАЗВЕРТОК

КОНСТРУКЦИЯ И РАЗМЕРЫ

ГОСТ 13044–85
(СТ СЭВ 4634–84)

Издание официальное

Цена 5 коп.

ГОСУДАРСТВЕННЫЙ КОМИТЕТ СССР ПО СТАНДАРТАМ
Москва

gost.e-ecolog.ru

РАЗРАБОТАН Министерством станкостроительной и инструментальной промышленности

ИСПОЛНИТЕЛИ

В. В. Андреев, В. М. Шарков

ВНЕСЕН Министерством станкостроительной и инструментальной промышленности

Зам. министра И. А. Ординарцев

УТВЕРЖДЕН И ВВЕДЕН В ДЕЙСТВИЕ Постановлением Государственного комитета СССР по стандартам от 26 апреля 1985 г. № 1254

Поправка

к ГОСТ 13044–85 Оправки для насадных зенкеров и разверток. Конструкция и размеры

В каком месте	Напечатано	Должно быть
Таблица 2, Головка	l_7 l_6	l_6 l_7
графа d_1. Для обозначения		
6230-0371/001	26,5	21,5
графа l_7. Для обозначений		
6230-0371/001, 6230-0372/001, 6230-0377/001, 6230-0378/001	4	5
для обозначений 6230-0373/001, 6230-0374/001	5	4
графа l_{11}. Для обозначений		
6230-0371/001, 6230-0372/001, 6230-0377/001, 6230-0378/001	3	5
для обозначений 6230-0373/001, 6230-0374/001	5	3
графа R	0,6	1,0
	2,0	0,6
графа "Масса, кг, не более"	22,6	1,20
	2,76	1,75

(ИУС № 10 1985 г.)

УДК 621.9—229.324:006.354 Группа Г27

ГОСУДАРСТВЕННЫЙ СТАНДАРТ СОЮЗА ССР

ОПРАВКИ ДЛЯ НАСАДНЫХ ЗЕНКЕРОВ И РАЗВЕРТОК

Конструкция и размеры

Arbours for shell multiflute drills and reamers. Construction and dimensions

ГОСТ 13044—85

(СТ СЭВ 4634—84)

Взамен ГОСТ 13044—83

ОКП 39 2800

Постановлением Государственного комитета СССР по стандартам от 26 апреля 1985 г. № 1254 срок введения установлен

с 01.01.86

Несоблюдение стандарта преследуется по закону

1. Настоящий стандарт распространяется на оправки для насадных зенкеров и разверток, применяемые на металлорежущих станках.

Стандарт полностью соответствует СТ СЭВ 4634—84.

2. Конструкция и размеры оправок должны соответствовать указанным на черт. 1 и в табл. 1.

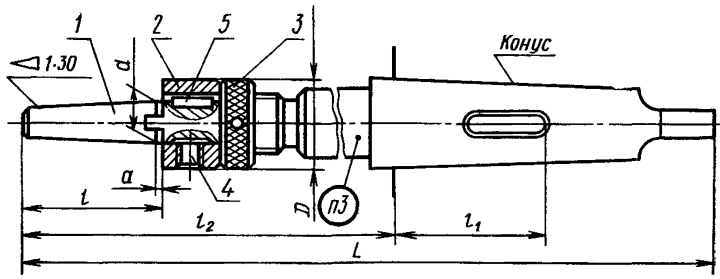

Черт. 1

Примечание. Оправки с конусами Морзе 3, 4 и 5 по заказу потребителя допускается изготовлять без паза под клин.

Издание официальное Перепечатка воспрещена

© Издательство стандартов, 1985

Таблица 1

Размеры, мм

Обозначение оправки	Применяемость	Обозначение конуса	d	l	l_1	L	D	l_2	a	Масса, кг, не более	Поз. 1 Корпус кол. 1	Поз. 2 Поводок кол. 1	Поз. 3 Гайка кол. 1	Поз. 4 Винт ГОСТ 1477— 84 кол. 1	Поз. 5 Шпонка ГОСТ 23360—78 кол. 1
											Обозначение деталей				
6230-0382		2	10	40	—	220	18	145,0	1,2	0,48	6230-0382/001	6230-0382/002	6230-0382/003	В.М5-6g×5.14Н.05	
6230-0331			13	28	55,5						6230-0331/001				
6230-0332				45		250	21	156,0		0,53	6230-0332/001	6230-0331/002	6230-0331/003		3×3×10
6230-0333				28	55,0*						6230-0333/001				
6230-0334		3		45					1,4		6230-0334/001			В.М6-6g×8.14Н.05	
6230-0335			16	30	55,5						6230-0335/001				
6230-0336				50		261	27	167,0		0,78	6230-0336/001	6230-0335/002	6230-0335/003		4×4×12
6230-0337				30	55,0*						6230-0337/001				
6230-0338				50							6230-0338/001				
6230-0339			19	34	58,5						6230-0339/001				
6230-0341				56		298	32	180,5		1,17	6230-0341/001	6230-0339/002	6230-0339/003		5×5×14
6230-0342				34	60,0*						6230-0342/001				
6230-0343				56							6230-0343/001				
6230-0344			22	38	58,5						6230-0344/001				
6230-0345				63		312	39	194,5		1,47	6230-0345/001	6230-0344/002	6230-0344/003		6×6×16
6230-0346		4		38	60,0*				1,7		6230-0346/001			В.М6-6g× ×10.14Н.05	
6230-0347				63							6230-0347/001				
6230-0348			27	56	58,5						6230-0348/001				
6230-0349				71				232,5		2,06	6230-0349/001				
6230-0351				56	60,0*	359	45				6230-0351/001	6230-0348/002	ГОСТ 13040—67 6002-0140		7×7×16
6230-0352				71							6230-0352/001				
6230-0383				71	63,5			209,5		3,03	6230-0383/001				
6230-0384					75,0*						6230-0384/001				
6230-0353		5	32	60	63,5						6230-0353/001				
6230-0354				80		376	55	226,5	2,2	3,34	6230-0354/001	6230-0353/002	6002-0142	В.М8-6g× ×12.14Н.05	8×7×20
6230-0355				60	75,0*						6230-0355/001				
6230-0356				80							6230-0356/001				

Продолжение табл. 1

Размеры, мм

Обозначение оправки	Применяемость	Обозначение конуса	d	l	l_1	L	D	l_2	a	Масса, кг, не более	Поз. 1 Корпус кол. 1	Поз. 2 Поводок кол. 1	Поз. 3 Гайка кол. 1	Поз. 4 Винт ГОСТ 1477—84 кол. 1	Поз. 5 Шпонка ГОСТ 23360—78 кол. 1
											Обозначение деталей				
6230-0357		Морзе 5	40	65	63,5	396	65	246,5	2,2	4,58	6230-0357/001	6230-0357/002	6002-0145	B.M8-6g× ×12.14H.05	10×8×22
6230-0358				90							6230-0358/001				
6230-0359				65	75,0*						6230-0359/001				
6230-0361				90							6230-0361/001				
6230-0362			50	65	63,5	416	80	266,5		5,56	6230-0362/001	6230-0362/002	6002-0148		12×8×32
6230 0363				100							6230-0363/001				
6230-0364				65	75,0*						6230-0364/001				
6230-0365				100							6230-0365/001				
6230-0366		6		65	57,0*	450	80	240,0		9,16	6230-0366/001	6230-0362/002	6002-0148	B.M8-6g× ×16.14H.05	12×8×32
6230-0367				100							6230-0367/001				
6230-0368				65	85,0*						6230-0368/001				
6230-0369				100							6230-0369/001				
6230-0371			60	75	57,0		90			10,34	6230-0371/001	6230-0371/002	6002-0150		14×9×36
6230-0372					85,0*						6230-0372/001				
6230-0373		Метрический 80	50	65	64,0		80	230,0		10,86	6230-0373/001	6230-0362/002	6002-0148		12×8×32
6230-0374				100							6230-0374/001				
6230-0375				65	100,0*						6230-0375/001				
6230-0376				100							6230-0376/001				
6230-0377			60	75	64,0	420	90	200,0		12,33	6230-0377/001	6230-0371/002	6002-0150		14×9×36
6230-0378					100,0*						6230-0378/001				
6230-0379			80	100	64,0		120			17,30	6230-0379/001	6230-0379/002	6002-0154	B.M8-6g× ×20.14H.05	18×11×50
6230-0381					100,0*						6230-0381/001				

ГОСТ 13040—67

* Размеры для станков, выпущенных до 01.01.74.

3. Маркировать: обозначение оправки и товарный знак предприятия-изготовителя.

4. Конструкция и размеры корпусов оправок должны соответствовать указанным на черт. 2 и в табл. 2.

Пример условного обозначения оправки с конусом Морзе 3, размерами $d=13$ мм, $l=28$ мм, $l_1=55{,}5$ мм:

Оправка 6230-0331 ГОСТ 13044—85

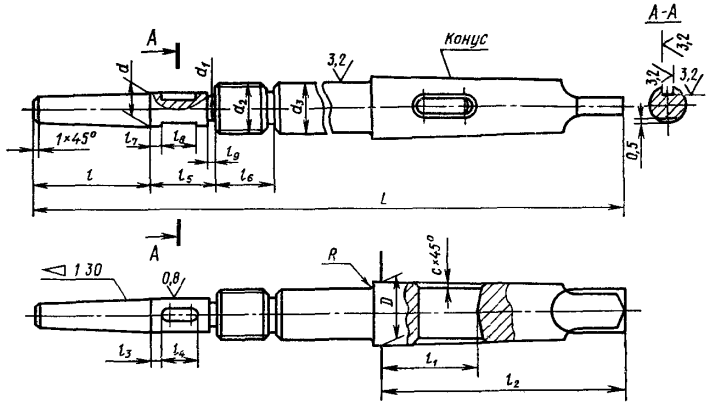

Черт. 2

Таблица 2

Размеры, мм

Обозначение корпуса	Обозначение конуса	d	l	l_1	L	D	d_1	d_2	d_3	l_2	l_3	l_4	l_5	l_6	l_7	l_8	l_9	R	c	Масса, кг, не более
6230-0332/001	Морзе 2	10	40	—	220	17,780	9,7	M12×1	16	75,0	2		16	14	2			0,6	—	0,42
6230-0331/001	Морзе 3	13	28	55,5	250	23,825	12,5	M16×1,5	18	94,0	3	10	18			10		1,0	*	0,48
6230-0332/001			45																	
6230-0333/001			28	55,0																
6230-0334/001			45																	
6230-0335/001		16	30	55,5	261		15,5	M20×1,5	22			12	20	16		12		0,6		0,68
6230-0336/001			50																	
6230-0337/001			30	55,0																
6230-0338/001			50																	
6230-0339/001	Морзе 4	19	34	58,5	298		18,5	M22×1,5	24	117,5	3	14	22		3	14	3	2,0	1,0	1,01
6230-0341/001			56																	
6230-0342/001			34	60,0																
6230-0343/001			56																	
6230-0344/001		22	38	58,5	312	31,267	21,5	M27×1,5	28			16	24	18		16		1,0		1,26
6230-0345/001			63																	
6230-0346/001			38	60,0																

Продолжение табл. 2

Размеры мм

Обозначение корпуса	Обозначение конуса		d	l	l_1	L	D	d_1	d_2	d_3	l_2	l_3	l_4	l_5	l_7	l_8	l_8	l_9	R	c	Масса, кг, не более
6230-0347/001	Морзе	4	22	63	60,0	312	31,267	26,5	M27×1,5	28	117,5	3	16	24	18	3	16	3	0,6	1,0	22,6
6230-0348/001			27	56	58,5	359			M30×1,5	30									2,0		2,76
6230-0349/001				71																	
6230-0351/001				56	60,0																
6230-0352/001				71																	
6230-0383/001		5		71	63,5						149,5										
6230-0384/001					75,0																
6230-0353/001			32	60	63,5	376		31,5	M36×1,5	36		4	20	30		4	20		1,0	1,6	2,84
6230-0354/001				80																	
6230-0355/001				60	75,0																
6230-0356/001				80																	
6230-0357/001			40	65	63,5	396	44,399	39,5	M45×1,5	42			22	32	25		22				3,91
6230-0358/001				90																	
6230-0359/001				65	75,0																
6230-0361/001				90																	
6230-0362/001		6	50	65	63,5	416		49,5	M56×2				32	41			32				4,40
6230-0363/001				100																	
6230-0364/001				65	75,0																
6230-0365/001				100																	
6230-0366/001				65	57,0	450	63,348			52	210,0				18				2,0	2,0	7,91
6230-0367/001				100																	
6230-0368/001				65	85,0																
6230-0369/001				100																	
6230-0371/001			60	75	57,0			59,0	M64×2			5	36	50			36				8,57
6230-0372/001					85,0																
6230-0373/001	Метрический	80	50	65	64,0	420	80,000	49,5	M56×2	60	220,0	4	32	41	23	5	32	5		2,5	9,62
6230-0374/001				100																	
6230-0375/001				65	100,0																
6230-0376/001				100																	
6230-0377/001			60	75	64,0			59,0	M64×2	64		5	36	50		4	36	3			10,57
6230-0378/001					100,0																
6230-0379/001			80	100	64,0			79,0	M85×2	—			50	65	25	5	50	5	—		13,43
6230-0381/001					100,0																

Пример условного обозначения корпуса с конусом Морзе 3, размерами d=13 мм, l=28 мм и l_1=55,5 мм:

Корпус 6230-0331/001 ГОСТ 13044—85

4.1. Материал — сталь марки 40Х по ГОСТ 4543—71. Допускается применение сталей других марок с механическими свойствами не ниже указанной.

4.2. Размеры и технические требования к концам оправок — по ГОСТ 24644—81.

4.3. Предельные отклонения конусности 1:30 — по ГОСТ 9472—83.

4.4. Размеры шпоночного паза — по ГОСТ 9472—83.

4.5. Резьба метрическая — по ГОСТ 24705—81. Поле допуска резьбы — 8 g по ГОСТ 16093—81.

4.6. Центровые отверстия — формы А по ГОСТ 14034—74.

4.7. Проточки и фаски под резьбу — по ГОСТ 10549—80.

4.8. Параметр шероховатости поверхностей канавок и фасок по ГОСТ 2789—73 должен быть не более Ra 3,2 мкм.

4.9. Покрытие — Хим.Окс.прм. — по ГОСТ 9.073—77, кроме поверхности d и конических поверхностей.

4.10. Остальные технические требования — по ГОСТ 17166—71.

5. Конструкция и размеры поводков должны соответствовать указанным на черт. 3 и в табл. 3.

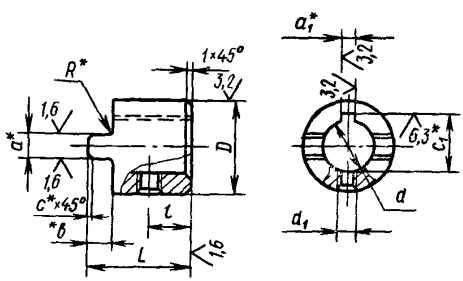

* Размеры по ГОСТ 9472—83.

Черт. 3

Таблица 3

Размеры, мм

Обозначение поводка	d	D	L	d_1	l	Масса, кг, не более
6230-0382/002	10	18	18	М5	7,5	0,03
6230-0331/002	13	21	21	М6	8,0	0,04
6230-0335/002	16	27	24		9,0	0,06
6230-0339/002	19	32	27		10,0	0,10
6230-0344/002	22	39	30		11,0	0,13
6230-0348/002	27	45			10,5	0,17
6230-0353/002	32	55	37	М8	13,5	0,35
6230-0357/002	40	65	40		14,5	0,48
6230-0362/002	50	80	50		19,0	0,93
6230-0371/002	60	90	59		23,0	1,34
6230-0379/002	80	120	75		30,0	3,15

Пример условного обозначения поводка размером $d=10$ мм:

Поводок 6230-0382/002 ГОСТ 13044—85

5.1. Материал — сталь марки 40Х по ГОСТ 4543—71. Допускается применение сталей других марок с механическими свойствами не ниже указанной.

5.2. Резьба метрическая — по ГОСТ 24705—80. Поле допуска резьбы—7Н по ГОСТ 16093—81.

5.3. Фаски под резьбу — по ГОСТ 10549—80.

5.4. Покрытие — Хим.Окс.прм. по ГОСТ 9.073—77, кроме поверхности d.

5.5. Остальные технические требования — по ГОСТ 17166—71.

6. Конструкция и размеры гаек должны соответствовать указанным на черт. 4 и в табл. 4.

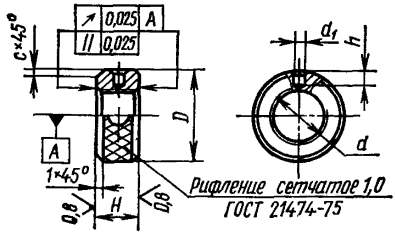

Черт. 4

Таблица 4

Размеры, мм

Обозначение гайки	d	D (поле допуска h12)	H	d_1 (поле допуска H12)	h	c	Масса, кг, не более
6230-0382/003	M12×1	18	6	3,8	1,4	0,3	0,01
6230-0331/003	M16×1,5	21	8				
6230-0335/003	M20×1,5	27			2,2	0,6	0,02
6230-0339/003	M22×1,5	32	10	4,5	3,2		0,04
6230-0344/003	M27×1,5	39	12	5,5	3,5	1,0	0,05

Пример условного обозначения гайки размером d=M12×1:

Гайка 6230-0382/003 ГОСТ 13044—85

6.1. Материал — сталь марки 45 по ГОСТ 1050—74. Допускается применение сталей других марок с механическими свойствами не ниже указанных.

6.2. Твердость — $HRC_э$ 38 ... 44.

6.3. Неуказанные предельные отклонения размеров: H14; h14; $\pm \frac{t_2}{2}$.

6.4. Резьба метрическая — по ГОСТ 24705—81. Поле допуска резьбы — 7H по ГОСТ 16093—81.

6.5. Фаски под резьбу — по ГОСТ 10549—80.

6.6. Покрытие — Хим.Окс.прм. по ГОСТ 9.073—77.

Редактор *А. И. Ломина*
Технический редактор *В. И. Тушева*
Корректор *Н. Д. Чехотина*

Сдано в наб. 15.05.85 Подп. в печ. 12.08.85 1,0 усл. п. л. 1,0 усл. кр.-отт. 0,61 уч.-изд. л.
Тир. 20 000 Цена 5 коп.

gost.e-ecolog.ru

Ордена «Знак Почета» Издательство стандартов, 123840, Москва, ГСП, Новопресненский пер., 3
Тип. «Московский печатник». Москва, Лялин пер., 6. Зак. 663