ГОСУДАРСТВЕННЫЕ СТАНДАРТЫ
СОЮЗА ССР

ОПРАВКИ, ПОВОДКИ И ВИНТЫ К НИМ

КОНСТРУКЦИЯ И РАЗМЕРЫ

ГОСТ 13038–83, ГОСТ 13039–83, ГОСТ 13041-83 – ГОСТ 13044-83

Издание официальное

Цена 10 коп.

ГОСУДАРСТВЕННЫЙ КОМИТЕТ СССР ПО СТАНДАРТАМ
Москва

gost.e-ecolog.ru

РАЗРАБОТАНЫ Министерством станкостроительной и инструментальной промышленности

ИСПОЛНИТЕЛИ

Г. Н. Назина, С. Д. Антонов, В. М. Шарков

ВНЕСЕНЫ Министерством станкостроительной и инструментальной промышленности

Зам. министра Н. И. Сергеев

УТВЕРЖДЕНЫ И ВВЕДЕНЫ В ДЕЙСТВИЕ Постановлениями Государственного комитета СССР по стандартам от 24 марта 1983 г. № 1318, 1319

УДК 621.9-229.34:006.354 Группа Г27

ГОСУДАРСТВЕННЫЙ СТАНДАРТ СОЮЗА ССР

ПОВОДКИ К ОПРАВКАМ ДЛЯ ФРЕЗ С ТОРЦОВОЙ ШПОНКОЙ

Конструкция и размеры

Arbor dogs for cutters with face key.
Design and dimensions

ГОСТ 13038—83

Взамен
ГОСТ 13038—78

ОКП 39 2800

Постановлением Государственного комитета СССР по стандартам от 24 марта 1983 г. № 1318 срок введения установлен

с 01.01.85

Несоблюдение стандарта преследуется по закону

1. Конструкция и размеры поводков должны соответствовать указанным на чертеже и в таблице.

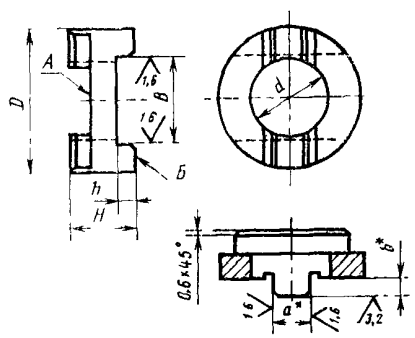

* Размеры — по ГОСТ 9472—70

Размеры в мм

Обозначение поводка	Применяемость	d	H	D	B	h	Масса, кг, не более
6034-0091		22	18	40	23	5,0	0,07
6034-0092		27	22	50	28	5,5	0,16
6034-0093		32	36	60	33	6,5	0,45
6034-0094			32				0,39
6034-0099			26				0,29
6034-0095		40	36	70	42	7,0	0,57
6034-0096			30				0,44
6034-0097		50	42	90	52	9,5	1,10
6034-0098			38				0,96

Пример условного обозначения поводка размерами $d=22$ мм и $H=18$ мм:

Поводок 6034-0091 ГОСТ 13038—83

Издание официальное ★ Перепечатка воспрещена

2. Канавки для выхода шлифовального круга — по ГОСТ 8820—69.

3. Параметр шероховатости поверхностей канавок и фасок по ГОСТ 2789—73 должен быть не более Ra 3,2 мкм.

4. Покрытие — Хим. Окс. прм. по ГОСТ 9.073—77, кроме внутренней поверхности d и торцев А и Б.

5. Технические требования — по ГОСТ 17166—71.

6. Маркировать: условное обозначение и товарный знак предприятия-изготовителя. Маркировку наносить на тару или упаковку поводков одного типоразмера.

gost.e-ecolog.ru