УДК 621.9-229:006.354

Группа Г27

ГОСУДАРСТВЕННЫЙ СТАНДАРТ СОЮЗА ССР

ПРИХВАТЫ ПЕРЕДВИЖНЫЕ СТУПЕНЧАТЫЕ ДЛЯ СТАНОЧНЫХ ПРИСПОСОБЛЕНИЙ

Конструкция

Moveable stepped gripper for machine retaining devices Design

ГОСТ 12939—67

Дата введения 01.01.68

Несоблюдение стандарта преследуется по закону

1. Конструкция и размеры передвижных ступенчатых прихватов должны соответствовать указанным на чертеже и в таблице.

2. Материал — сталь марки 45 по ГОСТ 1050—74.

Допускается замена на стали других марок с механическими свойствами не ниже, чем у стали марки 45.

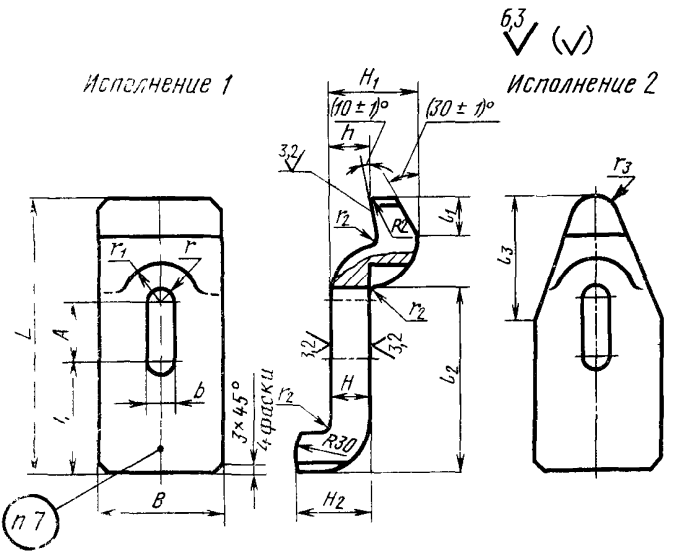

gost.e-ecolog.ru

Размеры, мм

Обозначение прихватов	Применяемость	Исполнение	b	L	B	H	H_1	H_2	A	h	l	l_1	l_2	l_3	r	r_1	r_2	r_3	Размер болта	Масса, кг ≈
7011—0111		1	14	80	40	12	28	22	15	14	20	15	50	—	7	19	4	—	M12	0,352
7011—0112		2												35				8		0,328
7011—0113		1		100	45	16	37	28	20	19	30	16	65	—			5	—		0,635
7011—0114		2												45				8		0,535
7011—0115		1	18	125	56	18	40	34	25	20	40	20	85	—	9	2	6	—	M16	1,09
7011—0116		2												55				10		0,815
7011—0117		1		160	60	20	48	38		25	65	25	110	—			8	—		1,98
7011—0118		2												60				10		1,32
7011—0119		1	22		70		50	42	30		50	28	104	—	11	27,5	10	—	M20	2,35
7011—0120		2												75				12		1,95
7011—0121		1		200	80	25	60	52		32	80	30	135	—			10	—		3,55
7011—0122		2												85				12		3,15
7011—0123		1	26	250	90	30	70	60	50	34	100		175	—	13	32,5	10	—	M24	5,78
7011—0124		2												100				15		5,22
7011—0125		1		320	100						160		240	—				—		7,58
7011—0126		2												110				15		7,28

Продолжение

Размеры, мм

Обозначение прихватов	Применяемость	Исполнение	b	L	B	H	H_1	H_2	A	h	l	l_1	l_2	l_3	r	r_1	r_2	r_3	Размер болта	Масса, кг ≈
7011—0127	—	1	33	200	110	30	72	70	50	36	62	24	150	—	16,5	40	10	—	M30	5,68
7011—0128	—	—		250							90		175	—				—		6,84
7011—0129	—	2		—				60			—	30	—	100				15		6,27
7011—0130	—	1		—							155		240	—				—		8,88
7011—0131		2		320										110				15		8,48

Пример условного обозначения передвижного ступенчатого прихвата исполнения 1, размерами $b=14$ мм и $L=80$ мм:

Прихват 7011-0111 ГОСТ 12939—67

(Измененная редакция, Изм. № 2).

3. Твердость — 36,5 . . . 41,5 $HRC_э$.

4. Предельные отклонения размеров: H14, h14, $\pm \frac{t_2}{2}$.

3, 4. **(Измененная редакция, Изм. № 2).**

5. **(Исключен, Изм. № 1).**

6. Покрытие — Хим. Окс. прм (обозначение покрытия — по ГОСТ 9.306—85).

7. Маркировать: обозначение прихвата и обозначение стандарта. Допускается маркировку прихватов одного типоразмера наносить на тару или упаковку.

(Измененная редакция, Изм. № 2).

8. Пример применения передвижных ступенчатых прихватов приведен в приложении.

(Введен дополнительно, Изм. № 2).

ПРИЛОЖЕНИЕ
Справочное

Пример применения передвижных ступенчатых прихватов

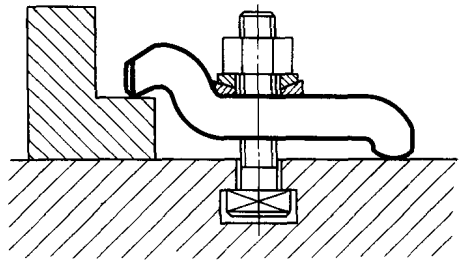

ИНФОРМАЦИОННЫЕ ДАННЫЕ

1. **РАЗРАБОТАН И ВНЕСЕН** Комитетом стандартов, мер и измерительных приборов при Совете Министров СССР

   Министерством станкостроительной и инструментальной промышленности СССР

   ИСПОЛНИТЕЛИ

   В. В. Андреев; В. Н. Дзегиленок, канд техн наук; **Л. А. Гуслинская; А. В. Орса; Р. П. Смирнова; А. З. Старосельский** (руководитель темы); **Г. К. Хорькова**

2. **УТВЕРЖДЕН И ВВЕДЕН В ДЕЙСТВИЕ** Постановлением Комитета стандартов, мер и измерительных приборов при Совете Министров СССР от 19.05.67 № 844

3. Срок проверки — 1995 г. Периодичность проверки — 5 лет

4. Взамен ГОСТ 1553—42 в части разд. I, тип В и разд. II, тип Е. 7011—0110

5. **ССЫЛОЧНЫЕ НОРМАТИВНО-ТЕХНИЧЕСКИЕ ДОКУМЕНТЫ**

Обозначение НТД, на который дана ссылка	Номер пункта
ГОСТ 9 306—85	6
ГОСТ 1050—74	2

6. Переиздание (декабрь 1988 г.) с Изменениями 1, 2, утвержденными в июне 1980 г., марте 1988 г. (ИУС 9—80, 6—88).

7. Ограничение срока действия отменено (Постановление Государственного комитета СССР по стандартам от 17.03.88 № 575)

gost.e-ecolog.ru