

ГОСУДАРСТВЕННЫЕ СТАНДАРТЫ
СОЮЗА ССР

ПРИСПОСОБЛЕНИЯ СТАНОЧНЫЕ

ДЕТАЛИ И УЗЛЫ

Часть третья

ГОСТ 12937-67 — ГОСТ 12961-67,
ГОСТ 1555-67 — ГОСТ 1557-67,
ГОСТ 1559—67, ГОСТ 1560—67,

Издание официальное

40 коп.

ГОСУДАРСТВЕННЫЙ КОМИТЕТ СССР ПО СТАНДАРТАМ
Москва

gost.e-ecolog.ru

ГОСУДАРСТВЕННЫЕ СТАНДАРТЫ
СОЮЗА ССР

ПРИСПОСОБЛЕНИЯ СТАНОЧНЫЕ

ДЕТАЛИ И УЗЛЫ

Часть третья

ГОСТ 12937-67 — ГОСТ 12961-67,
ГОСТ 1555-67 — ГОСТ 1557-67,
ГОСТ 1559—67, ГОСТ 1560—67

Издание официальное

МОСКВА — 1989

УДК 621.9-229:006.354 Группа Г27

ГОСУДАРСТВЕННЫЙ СТАНДАРТ СОЮЗА ССР

ПРИХВАТЫ ПЕРЕДВИЖНЫЕ ПЛОСКИЕ ДЛЯ СТАНОЧНЫХ ПРИСПОСОБЛЕНИЙ

Конструкция

Moveable gripper flat for machine retaining devices
Design

ГОСТ 12937—67

Дата введения 01.01.68

Несоблюдение стандарта преследуется по закону

1. Конструкция и размеры передвижных плоских прихватов должны соответствовать указанным на чертеже и в таблице.

2. Материал — сталь марки 45 по ГОСТ 1050—74.

Допускается замена на стали других марок с механическими свойствами не ниже, чем у стали марки 45.

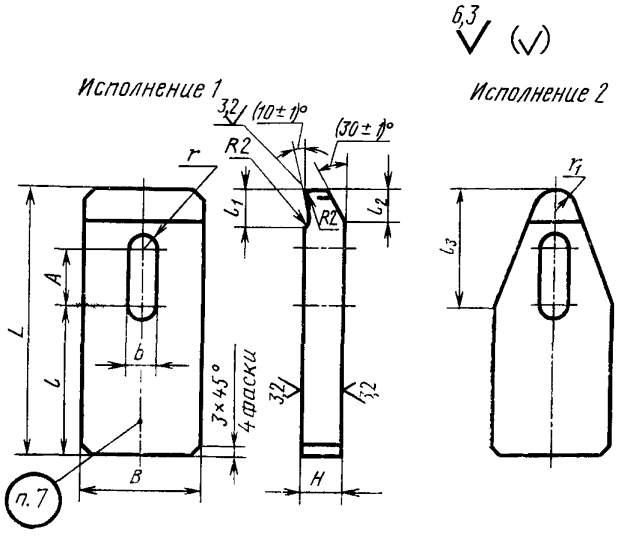

Размеры, мм

Обозначение прихватов	Применяемость	Исполнение	b	L	B	H	A	l	l_1	l_2	l_3	r	r_1	Размер болта	Масса, кг ≈
7011—0051		1	7	36	20	5	8	16	6	3	—	3,5	—	M6	0,147
7011—0052		2									10		5		0,135
7011—0053		1	10	40	22	6	10		8	5	—	5	—	M8	0,162
7011—0054		2									15		5		0,145
7011—0055		1	12	56	25	8	12	20		8	—	6	—	M10	0,235
7011—0056		2									18		5		0,208
7011—0057		1		80	30	10	20	28	10	10	—		—		0,720
7011—0058		2									18		5		0,543
7011—0059		1	14		40	12		35	15	15	—	7	—	M12	0,301
7011—0060		2									35		8		0,285
7011—0061		1		100	45	16		50	18		—		—		0,565
7011—0062		2									45		8		0,488
7011—0063		1	18	125	56	18	25	70	20		—	9	—	M16	0,932
7011—0064		2									55		10		0,743

Продолжение

Размеры, мм

Обозначение прихватов	Применяемость	Исполнение	b	L	B	H	h	l	l_1	l_2	l_3	r	r_1	Размер болта	Масса, кг ≈
7011—0066		2	18	160	60	20	25	100	25	20	60	9	10	М16	1,18
7011—0067		1	22	180	70		30		28		—	11	—	М20	1,97
7011—0068		2									75		12		1,63
7011—0069		1		200	80	25		125	30	25	—		—		3,14
7011—0070		2									85		12		2,78
7011 0071		1	26	250	90	30	50	150		30	—	13	—	М24	5,29
7011—0072		2									100		15		4,85
7011—0073		1		320	100			220			—		—		7,06
7011—0074		2									110		15		6,64
7011—0075		1	33	220	110			120			—	16,5	—	М30	5,34
7011—0076				250				150							5,98
7011—0077		2									100		15		7,05
7011—0078		1		320				220			—		—		8,54
7011—0079		2									110		15		9,07

Пример условного обозначения передвижного плоского прихвата исполнения 1, размерами $b=7$ мм и $L=36$ мм:

Прихват 7011-0051 ГОСТ 12937—67

(Измененная редакция, Изм. № 2).

3. Твердость — 36,5 . . . 41,5 $HRC_э$.

4. Предельные отклонения размеров: H14, h14, $\pm\frac{t_2}{2}$

3, 4. **(Измененная редакция, Изм. № 2).**

5. **(Исключен, Изм. № 1).**

6. Покрытие — Хим. Окс. прм (обозначение покрытия — по ГОСТ 9.306—85).

7. Маркировать: обозначение прихвата и обозначение стандарта. Допускается маркировку прихватов одного типоразмера наносить на тару или упаковку.

(Измененная редакция, Изм. № 2).

8. Пример применения передвижных плоских прихватов приведен в приложении.

(Введен дополнительно, Изм. № 2).

ПРИЛОЖЕНИЕ
Справочное

Пример применения передвижных плоских прихватов

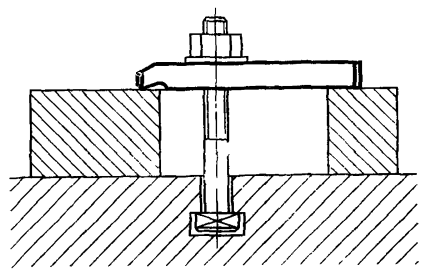

ИНФОРМАЦИОННЫЕ ДАННЫЕ

1. **РАЗРАБОТАН И ВНЕСЕН** Комитетом стандартов, мер и измерительных приборов при Совете Министров СССР

   Министерством станкостроительной и инструментальной промышленности СССР

   ИСПОЛНИТЕЛИ

   В. В. Андреев; В. Н. Дзегиленок, канд. техн. наук; **Л. А. Гуслинская; А. В. Орса; Р. П. Смирнова; А. З. Старосельский** (руководитель темы); **Г. К. Хорькова**

2. **УТВЕРЖДЕН И ВВЕДЕН В ДЕЙСТВИЕ** Постановлением Комитета стандартов, мер и измерительных приборов при Совете Министров СССР от 19.05.67 № 842

3. Срок проверки — 1995 г. Периодичность проверки — 5 лет

4. Взамен ГОСТ 1553—42 в части разд. I, тип А и разд. II, тип Г. 7011—0050

5. **ССЫЛОЧНЫЕ НОРМАТИВНО-ТЕХНИЧЕСКИЕ ДОКУМЕНТЫ**

Обозначение НТД, на который дана ссылка	Номер пункта
ГОСТ 9.306—85	6
ГОСТ 1050—74	2

6. Переиздание (декабрь 1988 г.) с Изменениями 1, 2, утвержденными в июне 1980 г., марте 1988 г. (ИУС 9—80, 6—88).

7. Ограничение срока действия отменено (Постановление Государственного комитета СССР по стандартам от 17.03.88 № 575)

gost.e-ecolog.ru