

ГОСУДАРСТВЕННЫЙ СТАНДАРТ
СОЮЗА ССР

ЧАСЫ НАРУЧНЫЕ

ПРИСОЕДИНИТЕЛЬНЫЕ РАЗМЕРЫ КОРПУСОВ

ГОСТ 12932—67

Издание официальное

Цена 3 коп.

ГОСУДАРСТВЕННЫЙ КОМИТЕТ СССР ПО СТАНДАРТАМ
Москва

gost.e-ecolog.ru

УДК 681.11 : 006.354 Группа П12

ГОСУДАРСТВЕННЫЙ СТАНДАРТ СОЮЗА ССР

Часы наручные

ПРИСОЕДИНИТЕЛЬНЫЕ РАЗМЕРЫ КОРПУСОВ

Hand watches. Body connecting dimensions

ГОСТ 12932—67*

Постановлением Государственного комитета стандартов Совета Министров СССР от 17 мая 1967 г. Срок введения установлен

с 01.01. 1968 г.

Проверен в 1978 г. Срок действия ограничен до 01.01. 1984 г.

Несоблюдение стандарта преследуется по закону

Настоящий стандарт устанавливает присоединительные размеры корпусов наручных часов для крепления их к ремешкам и браслетам.

Стандарт не определяет конструкцию корпуса наручных часов.

Стандарт соответствует требованиям международного стандарта ИСО 3765—76.

1. Присоединительные размеры корпусов наручных часов должны соответствовать указанным на черт. 1—3 и в табл. 1—3.

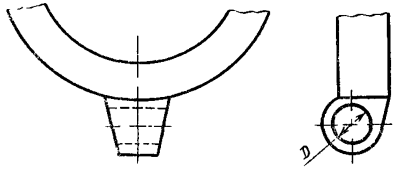

Черт. 1

мм

Таблица 1

D	
Номин.	Пред. откл.
2,5	+0,10
3,0	
3,5	+0,12
4,0	

Издание официальное Перепечатка воспрещена

* *Переиздание (март 1979 г.) с изменением № 1, опубликованным в январе 1979 г.*

© Издательство стандартов, 1979

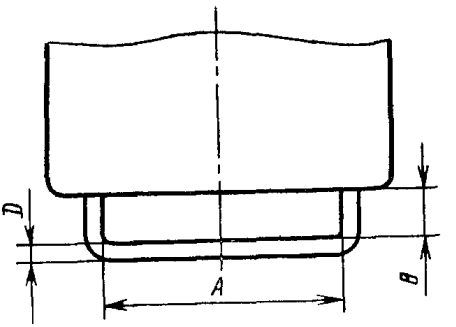

Черт. 2

Таблица 2

мм

A		B	D, не более
Номин	Пред. откл.		
5	+0,12	0,5; 1,0; 1,5; 2,0	2
6			
7	+0,15		
8			
9			
10			
12	+0,18		
14			

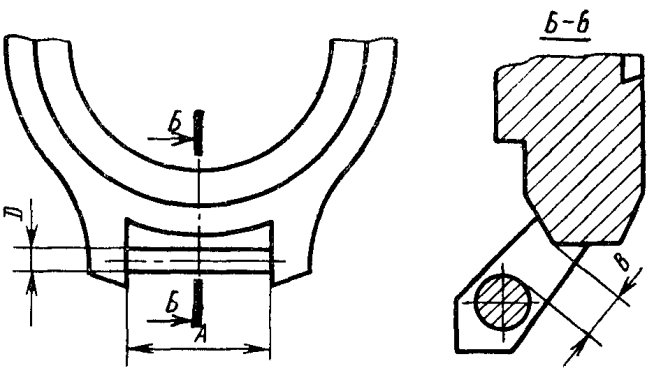

Черт 3

Таблица 3

мм

A		B	D, не более
Номин	Пред откл		
7	+0,15	0,5; 1,0; 1,5; 2,0	2
8			
9			
10			
12	+0,18		
14			
16			
18			
20	+0,21		
22			

(**Измененная редакция** — «Информ. указатель стандартов» № 1 1979 г.).

2.3. (**Отменены** — «Информ. указатель стандартов» № 1 1979 г.).

Редактор *М. В. Глушкова*
Технический редактор *Ф. И. Шрайбштейн*
Корректор *В А. Ряукайте*

Сдано в наб 21 05 79 Подп в печ 22 08 79 0,25 п л 0,16 уч изд л Тир 4000 Цена 3 коп

gost.e-ecolog.ru

Ордена «Знак Почета» Издательство стандартов Москва, Д-557, Новопресненский пер , д 3
Вильнюсская типография Издательства стандартов, ул Миндауго, 12/14 Зак 2801