ГОСУДАРСТВЕННЫЕ СТАНДАРТЫ
СОЮЗА ССР

ПРИСПОСОБЛЕНИЯ СТАНОЧНЫЕ
ДЕТАЛИ И УЗЛЫ

ГОСТ 12472-67 — ГОСТ 12486-67

(ЧАСТЬ ВТОРАЯ, ОКОНЧАНИЕ)

Издание официальное

МОСКВА — 1989

gost.e-ecolog.ru

7018-0420

УДК 621.9-229:006.354

Группа Г27

ГОСУДАРСТВЕННЫЙ СТАНДАРТ СОЮЗА ССР

РЫЧАГИ УГЛОВЫЕ С ДВУМЯ ОТВЕРСТИЯМИ

Конструкция

ГОСТ
12472—67

Levers cranked, with two holes.
Design

Дата введения 01.07.67

Несоблюдение стандарта преследуется по закону

1. Конструкция и размеры угловых рычагов с двумя отверстиями должны соответствовать чертежу и таблице.

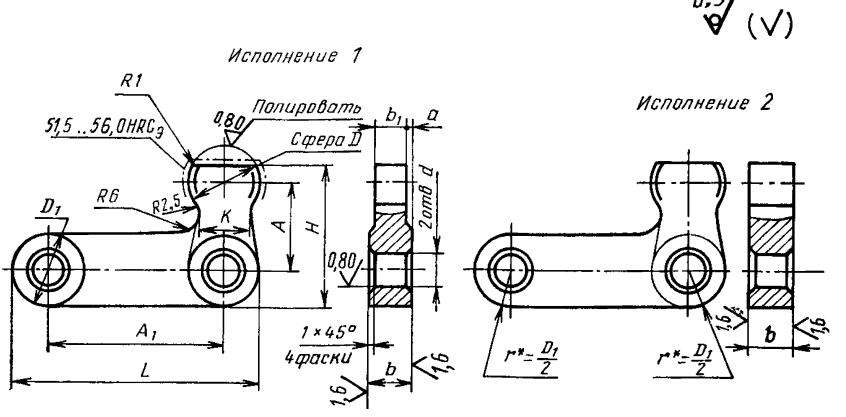

* Размеры для справок.

Размеры, мм

Обозначения рычагов	Применяемость	Исполнение	A	A_1	d^* H7 или H11	b d11	b_1	H	D d11	D_1	L	a	k	$M_{изг}$, Н·м (кгс·м), не более	Масса, кг
7018-0421		1	20	40	8	10	8	32	16	16	56	1,0	12	174,56 (17,80)	0,06
7018-0422				50							66				0,07
7018-0423		2		40			—			—	56	—			0,08
7018-0424				50							66				0,09
7018-0425		1	25	50	10	12	10	40	20	20	70	1,0	14	355,00 (36,20)	0,14
7018-0426				65							85				0,16
7018-0427		2		50			—			—	70	—			0,17
7018-0428				65							85				0,20
7018-0429		1	32	65	12	16	12	50	25	25	90	2,0	18	732,56 (74,70)	0,26
7018-0430				80							105				0,29
7018-0431		2		65			—			—	90	—			0,34
7018-0432				80							105				0,37
7018-0433		1	40	80	16	20	16	65	28	32	112	2,0	22	1395,00 (141,80)	0,51
7018-0434				100							132				0,59
7018-0435		2		80			—			—	112	—			0,62
7018-0436				100							132				0,72

Продолжение

Размеры, мм

Обозначения рычагов	Применяемость	Исполнение	A	A_1	d* H7 или H11	b d11	b_1	H	D d11	D_1	L	a	k	$M_{изг}$, Н·м (кгс·м), не более	Масса, кг
7018-0437		1	50	100	20	25	20	80	36	40	140	2,5	28	2628,18 (268,00)	0,96
7018-0438				125							165				1,12
7018-0439		2		100			—			—	140	—			1,19
7018-0440				125							165				1,38

* В случае применения штифтов типа 1 по ГОСТ 3128—70 — поле допуска отверстия d—К7. Соответственно в условном обозначении указывать поле допуска К7.

Пример условного обозначения углового рычага с двумя отверстиями исполнения 1, размерами $A=20$ мм, $A_1=40$ мм, с полем допуска диаметра d—H7:

Рычаг 7018-0421 H7 ГОСТ 12472—67

(Измененная редакция, Изм. № 1, 2).

2. Материал — сталь марки 40Х по ГОСТ 4543—71. Допускается замена на стали других марок с механическими свойствами не ниже, чем у стали марки 40 Х.

3. Угловые рычаги с двумя отверстиями исполнения 1 изготавливать методом прецизионного литья.

4. Литейные радиусы — 3 мм.

5. Твердость 36,5 . . . 41,5 $HRC_э$, кроме мест, обозначенных особо.

(Измененная редакция, Изм. № 1, 2).

6. Неуказанные предельные отклонения размеров: h14, $\pm \frac{t_2}{2}$.

(Измененная редакция, Изм. № 2).

7. **(Исключен, Изм. № 1).**

8. Покрытие Хим. Окс. прм (обозначение покрытия — по ГОСТ 9.306—85).

9. Маркировать партию деталей одного типоразмера на таре или упаковке с указанием условного обозначения.

(Измененная редакция, Изм. № 2).

10. Пример применения угловых рычагов указан в приложении.

(Введен дополнительно, Изм. № 2).

ПРИЛОЖЕНИЕ
Справочное

ПРИМЕР ПРИМЕНЕНИЯ УГЛОВЫХ РЫЧАГОВ С ДВУМЯ ОТВЕРСТИЯМИ

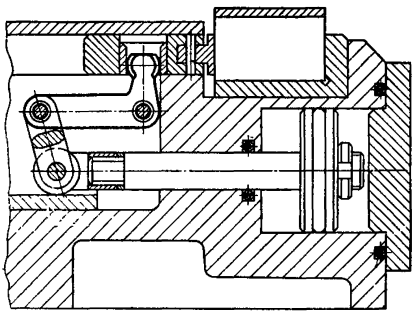

3 Зак. 1626

ИНФОРМАЦИОННЫЕ ДАННЫЕ

1. **РАЗРАБОТАН И ВНЕСЕН** Министерством тяжелого, энергетического и транспортного машиностроения СССР
Министерством станкостроительной и инструментальной промышленности СССР

ИСПОЛНИТЕЛИ

В. В. Андреев; В. Н. Дзегиленок, канд. техн. наук; **В. А. Петрова; К. И. Сокольский; А. З. Старосельский** (руководитель темы); **А. В. Хренова; Т. А. Шестакова**

2. **УТВЕРЖДЕН И ВВЕДЕН В ДЕЙСТВИЕ** Постановлением Комитета стандартов, мер и измерительных приборов при Совете Министров СССР от 03.01.67 № 48

3. Срок проверки — 1995 г. Периодичность проверки — 5 лет

4. Взамен МН 5415—67

5. ССЫЛОЧНЫЕ НОРМАТИВНО-ТЕХНИЧЕСКИЕ ДОКУМЕНТЫ

Обозначение НТД, на который дана ссылка	Номер пункта
ГОСТ 9.306—85	8
ГОСТ 3128—70	1
ГОСТ 4543—71	2

6. Переиздание (июль 1989 г.) с Изменениями 1, 2, утвержденными в июне 1980 г., марте 1988 г. (ИУС № 9—80, 6—88)

7. Ограничение срока действия отменено (Постановление Государственного комитета СССР по стандартам от 17.03.88 № 568)

gost.e-ecolog.ru