ГОСТ 12468—67

МЕЖГОСУДАРСТВЕННЫЙ СТАНДАРТ

ЭКСЦЕНТРИКИ ДВУХОПОРНЫЕ

КОНСТРУКЦИЯ

Издание официальное

БЗ 4—99

ИПК ИЗДАТЕЛЬСТВО СТАНДАРТОВ
Москва

gost.e-ecolog.ru

УДК 621.9.229:006.354

7013-0120
Группа Г27

М Е Ж Г О С У Д А Р С Т В Е Н Н Ы Й С Т А Н Д А Р Т

ЭКСЦЕНТРИКИ ДВУХОПОРНЫЕ

Конструкция

Eccentrics double-supported
Design

ГОСТ 12468—67*

Взамен МН 5414—64

Утвержден Комитетом стандартов, мер и измерительных приборов при Совете Министров СССР 3 января 1967 г. Срок введения установлен

с 01.07.67

Постановлением Госстандарта СССР от 17.03.88 № 568 снято ограничение срока действия

1. Конструкция и размеры двухопорных эксцентриков должны соответствовать чертежу и таблице.

Исполнение 1

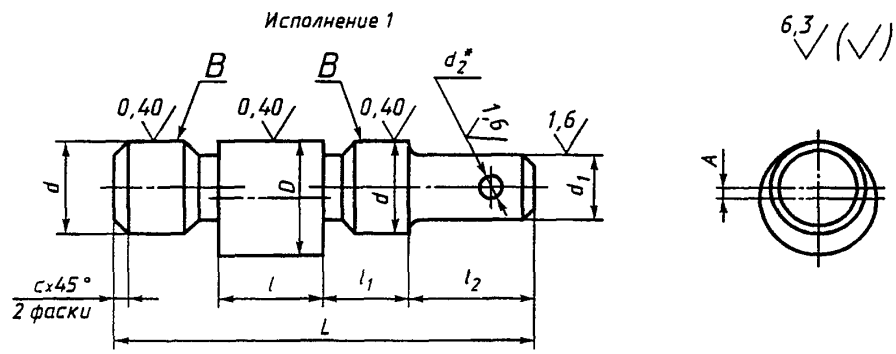

Исполнение 2

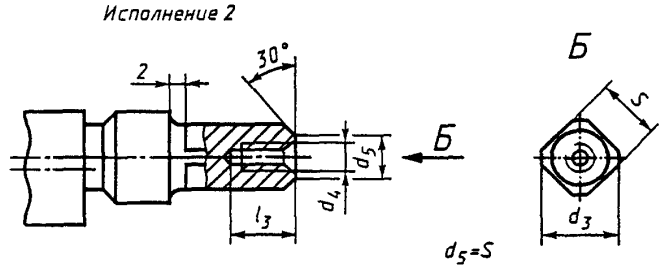

* Сверлить и развернуть в сборе с рукояткой.

Издание официальное **Перепечатка воспрещена**

* *Переиздание (ноябрь 1999 г.) с Изменениями № 1, 2, утвержденными в июне 1980 г., марте 1988 г. (ИУС 9—80, 6—88)*

© ИПК Издательство стандартов, 2000

Размеры в мм

Обозначения эксцентриков	Применяемость	Исполнение	D (поле допуска h9)	A (пред. откл. ±0,05)	d (поле допуска f7)	d_1 (поле допуска h6)	d_2 (поле допуска H7)	d_3	d_4	S (поле допуска h13)	L	l	l_1	l_2	l_3	c	Масса, кг
7013-0121		1	16	1,0	12	10	3	—	—	—	60	16	12	18	—	1,0	0,059
0122		2				—	—	9	M4	7					10		0,054
0123		1	20	1,2	16	12	4	—	—	—	68	20	13	20	—		0,110
0124		2				—	—	12	M5	9					13		0,104
0125		1	25	1,6	20	16	5	—	—	—	82	25	15	26	—		0,211
0126		2				—	—	15	M6	11					15		0,195
0127		1	32	2,0	25	20	6	—	—	—	102	32	18	32	—	1,6	0,423
0128		2				—	—	18	M8	14					20		0,390
0129		1	40	2,5	32	24	8	—	—	—	135	40	26	42	—		0,868
7013-0130		2				—	—	22	M10	17					28		0,807

Пример условного обозначения двухопорного эксцентрика исполнения 1, размером D=16 мм:

Эксцентрик 7013-0121 ГОСТ 12468—67

(Измененная редакция, Изм. № 1, 2).

2. Материал — сталь марки 20Х по ГОСТ 4543—71. Допускается замена на стали других марок с механическими свойствами не ниже, чем у стали марки 20Х.

3. Твердость 56...61,0 $HRC_э$. Цементировать h 0,8...1,2 мм. Поверхность, сопрягаемую с рукояткой, и резьбовое отверстие от цементации предохранить.

(Измененная редакция, Изм. № 1, 2).

4. Неуказанные предельные отклонения размеров: h14, $\pm \frac{t_2}{2}$.

5. Допуск соосности поверхностей B относительно их общей оси — по 6-й степени точности ГОСТ 24643—81.

4, 5. **(Измененная редакция, Изм. № 2).**

6. Резьба метрическая — по ГОСТ 24705—81. Поле допуска резьбы — 6Н по ГОСТ 16093—81.

(Измененная редакция, Изм. № 1, 2).

7. Размеры недорезов и фасок для резьбы — по ГОСТ 10549—80.

(Измененная редакция, Изм. № 1).

8. Размеры канавок для выхода шлифовального круга — по ГОСТ 8820—69.

9. Острые кромки притупить.

10. Покрытие — Хим. Окс. прм (обозначение покрытия — по ГОСТ 9.306—85).

11. Маркировать партию деталей одного типоразмера на таре или упаковке с указанием условного обозначения.

10, 11. **(Измененная редакция, Изм. № 2).**

12. Пример применения двухопорных эксцентриков указан в приложении.

(Введен дополнительно, Изм. № 2).

ПРИЛОЖЕНИЕ
Справочное

ПРИМЕР ПРИМЕНЕНИЯ ДВУХОПОРНЫХ ЭКСЦЕНТРИКОВ

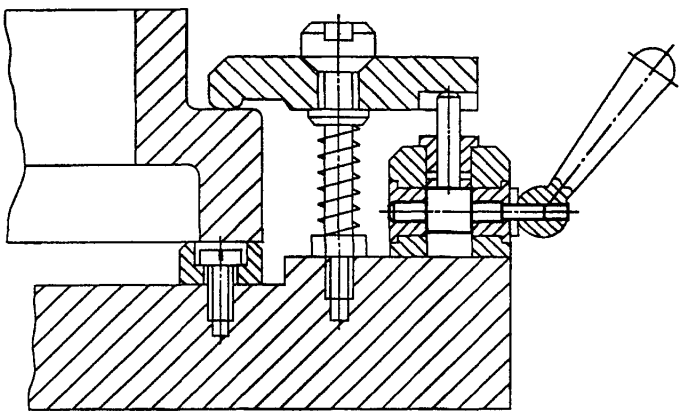

Редактор *М.И. Максимова*
Технический редактор *Н.С. Гришанова*
Корректор *А.С. Черноусова*
Компьютерная верстка *В.И. Грищенко*

Изд. лиц. № 021007 от 10.08.95. Сдано в набор 23.11.99. Подписано в печать 22.12.99. Усл. печ. л. 0,47.
Уч.-изд. л. 0,35. Тираж 137 экз. С4104. Зак. 1044.

ИПК Издательство стандартов, 107076, Москва, Колодезный пер., 14.
Набрано в Издательстве на ПЭВМ
Филиал ИПК Издательство стандартов — тип. "Московский печатник", 103062, Москва, Лялин пер., 6.
Плр № 080102

gost.e-ecolog.ru