ГОСТ 12467—67

МЕЖГОСУДАРСТВЕННЫЙ СТАНДАРТ

ПРИХВАТЫ ДЛЯ КРЕПЛЕНИЯ ПРИСПОСОБЛЕНИЙ

КОНСТРУКЦИЯ

Издание официальное

БЗ 4—99

ИПК ИЗДАТЕЛЬСТВО СТАНДАРТОВ
Москва

gost.e-ecolog.ru

УДК 621.9.229:006.354

7011.0420
Группа Г27

М Е Ж Г О С У Д А Р С Т В Е Н Н Ы Й С Т А Н Д А Р Т

ПРИХВАТЫ ДЛЯ КРЕПЛЕНИЯ ПРИСПОСОБЛЕНИЙ

Конструкция

Clamps for fixing devices.
Design

ГОСТ 12467—67*

Взамен МН 5437—64

Утвержден Комитетом стандартов, мер и измерительных приборов при Совете Министров СССР 3 января 1967 г. Срок введения установлен

с 01.07.67

Постановлением Госстандарта СССР от 17.03.88 № 568 снято ограничение срока действия

1. Конструкция и размеры прихватов для крепления приспособлений должны соответствовать чертежу и таблице.

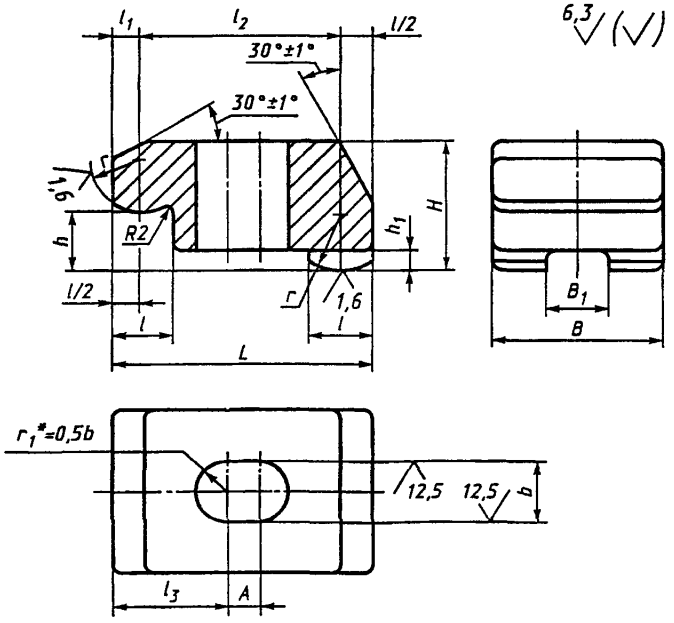

*Размер для справок

Издание официальное **Перепечатка воспрещена**

**Переиздание (октябрь 1999 г.) с Изменениями № 1, 2, утвержденными в июне 1980 г., марте 1988 г. (ИУС 9—80, 6—88)*

© ИПК Издательство стандартов, 2000

Размеры в мм

Обозначения прихватов	Применяемость	Под стержень диаметром	h	H	B	B_1	L	A	b	h_1	l	l_1	l_2	l_3	r	Масса, кг
7011-0421		8	10	20	25	10	40	4	10	3	10	6	28	18	10	0,099
0422			12	22												0,108
0423		10		25	32	12	50	6	12	4	12		38	22	12	0,206
0424			16	28												0,227
0425		12		32	36	14	60		15		16	8	44	28	16	0,351
0426			20	36												0,403
0427		16		40	40	16	75	8	19	5	20	10	55	34	20	0,588
0428			22	42												0,622
0429			25	45												0,657
0430		20	28	50	50	20	95	10	24	6	25	12	70	43	25	1,141
0431		24	36	60	60	28	100		28				75	45		1,770
7011-0432		30	40	70	70	36	125	12	35	8	32	16	92	58	32	2,960

Пример условного обозначения прихвата для крепления приспособлений под стержень диаметром 8 мм, h = 10 мм:

Прихват 7011—0421 ГОСТ 12467—67

(Измененная редакция, Изм. № 2).

2. Материал — сталь марки 45 по ГОСТ 1050—88. Допускается замена на стали других марок с механическими свойствами не ниже, чем у стали марки 45.

3. Прихваты для крепления приспособлений изготавливать методом прецизионного литья.

4. Литейные радиусы — 3 мм.

5. Твердость — 36,5...41,5 $HRC_э$.

6. Неуказанные предельные отклонения размеров: H14, h14, $\pm \frac{t_2}{2}$.

5, 6. **(Измененная редакция, Изм. № 2).**

7. **(Исключен, Изм. № 1).**

8. Покрытие Хим. Окс. прм (обозначение покрытия — по ГОСТ 9.306—85).

9. Маркировать партию деталей одного типоразмера на таре или упаковке с указанием условного обозначения.

8, 9. **(Измененная редакция, Изм. № 2).**

10. Пример применения прихватов указан в приложении.

(Введен дополнительно, Изм. № 2).

ПРИЛОЖЕНИЕ
Справочное

ПРИМЕР ПРИМЕНЕНИЯ ПРИХВАТОВ

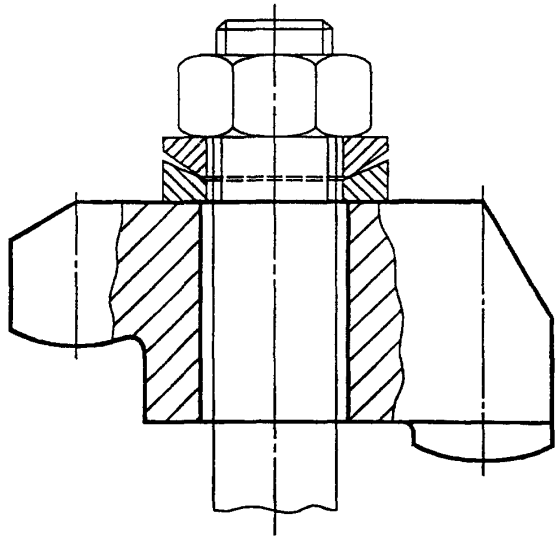

Редактор *М.И. Максимова*
Технический редактор *О.Н. Власова*
Корректор *М.И. Першина*
Компьютерная верстка *В.И. Грищенко*

Изд. лиц. №021007 от 10.08.95. Сдано в набор 23.11.99. Подписано в печать 20.12.99. Усл. печ. л. 0,47.
Уч.-изд. л. 0,35. Тираж 139 экз. С4097. Зак. 1027.

ИПК Издательство стандартов, 107076, Москва, Колодезный пер., 14.
Набрано в Издательстве на ПЭВМ
Филиал ИПК Издательство стандартов — тип. "Московский печатник", 103062, Москва, Лялин пер., 6.
Плр № 080102

gost.e-ecolog.ru