УДК 621.9-229:006.354

Группа Г27
7034-0010

ГОСУДАРСТВЕННЫЙ СТАНДАРТ СОЮЗА ССР

Приспособления станочные

ОПОРЫ ШАРОВЫЕ

Конструкция

Holding devices. Spherical supports. Design

ГОСТ 12216—66

Дата введения 01.07.67

1. Конструкция и размеры шаровых опор должны соответствовать чертежу и таблице.

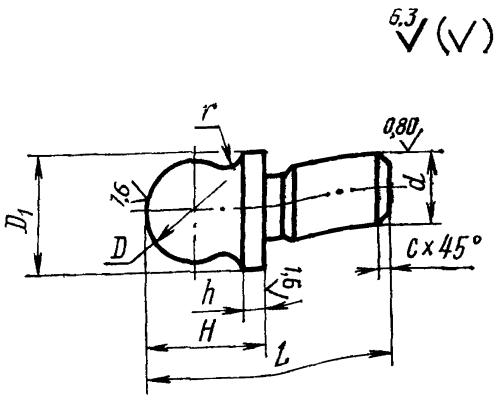

gost.e-ecolog.ru

Перепечатка воспрещена

Издание официальное

Размеры в мм

Обозначения втулок	Применяемость	D (поле допуска h11)	D_1	L	d (поле допуска s7)	H	h	r	c	Масса, кг
7034-0011		6	8	16	5	8	2	1	0,6	0,003
0012		8	10	20	6	10		2		0,006
0013		10	12	25	8	12			1,0	0,010
0014		12	14	32	10	16	3	3		0,020
0015		16	18	40	12	20	4		1,6	0,040
0016		20	22	50	16	25	5	4		0,085
0017		25	28	60	20	30		5	2,0	0,150
7034—0018		32	36	70	25	40	6	8		0,290

Пример условного обозначения шаровой опоры диаметром сферы D=6 мм:

Опора 7034-0011 ГОСТ 12216—66

(Измененная редакция, Изм. № 1, 2).

2. Материал — сталь марки 45 по ГОСТ 1050—74. Допускается замена на стали других марок с механическими свойствами не ниже, чем у стали марки 45.

3. Твердость — 37 ... 42 $HRC_э$.

4. Неуказанные предельные отклонения размеров: h14, $\pm \frac{t_2}{2}$.

3, 4. **(Измененная редакция, Изм. № 2).**

5. Канавка для выхода шлифовального круга — по ГОСТ 8820—69.

6. Покрытие — Хим. Окс. прм. (обозначение покрытия — по ГОСТ 9.306—85).

(Измененная редакция, Изм. № 1).

7. Маркировать партию деталей одного типоразмера на таре или упаковке с указанием условного обозначения.

(Измененная редакция, Изм. № 2).

8. Пример применения шаровой опоры указан в приложении.

(Введен дополнительно, Изм. № 2).

ПРИЛОЖЕНИЕ
Справочное

ПРИМЕР ПРИМЕНЕНИЯ ШАРОВОЙ ОПОРЫ

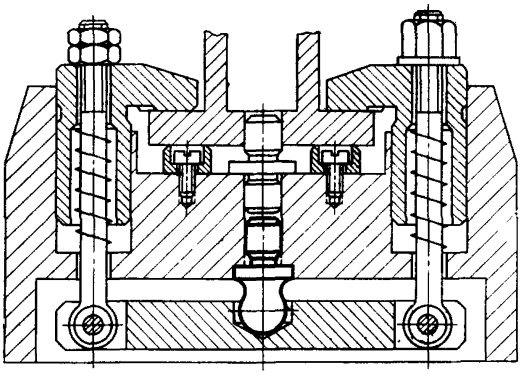

ИНФОРМАЦИОННЫЕ ДАННЫЕ

1. **РАЗРАБОТАН И ВНЕСЕН** Министерством тяжелого, энергетического и транспортного машиностроения СССР

   Министерством станкостроительной и инструментальной промышленности СССР

РАЗРАБОТЧИКИ

В. В. Андреев; В. Н. Дзегиленок, канд. техн. наук; **В. А. Петрова; К. И. Сокольский; А. З. Старосельский** (руководитель темы); **А. В. Хренова; В. М. Шарков**

2. **УТВЕРЖДЕН И ВВЕДЕН В ДЕЙСТВИЕ** Постановлением Комитета стандартов, мер и измерительных приборов при Совете Министров СССР от 10.08.66 № 939

3. **Срок проверки — 1993 г. Периодичность проверки — 5 лет**

4. **Взамен МН 384—60**

5. **ССЫЛОЧНЫЕ НОРМАТИВНО-ТЕХНИЧЕСКИЕ ДОКУМЕНТЫ**

Обозначение НТД, на который дана ссылка	Номер пункта
ГОСТ 9.306—85	6
ГОСТ 1050—74	2
ГОСТ 8820—69	5

6. **ПЕРЕИЗДАНИЕ** (июль 1990 г.) с **ИЗМЕНЕНИЯМИ № 1, 2,** утвержденными в июне 1980 г., марте 1988 г. (ИУС 9—80, 6—88)

7. **Проверен в 1988 г. Снято ограничение срока действия** (Постановление Государственного комитета СССР по стандартам от 17.03.88 № 587)

gost.e-ecolog.ru