УДК 621.9--229 : 006.354

Группа Г27
7002-0350

ГОСУДАРСТВЕННЫЙ СТАНДАРТ СОЮЗА ССР

Приспособления станочные

БОЛТЫ БЫСТРОСЪЕМНЫЕ К СТАНОЧНЫМ ПАЗАМ

Конструкция

Holding devices. Quick detachable bolts for slots of machines. Design

ГОСТ 12201—66

Дата введения 01.07.67

1. Конструкция и размеры быстросъемных болтов к станочным пазам должны соответствовать чертежу и таблице.

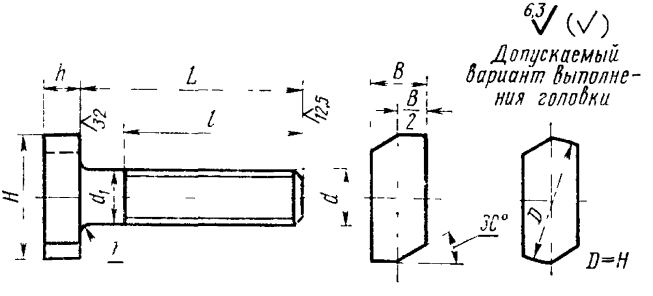

Размеры в мм

Обозначения болтов	Применяемость	Ширина станочного паза	d	L	H	d_1 (поле допуска h13)	B	h	l	r	Масса, кг
7002-0351		10	M8	32	20	8	8	6	25	0,6	0,020
0352				40							0,023
0353				50							0,027
7002-0354				60							0,031

Издание официальное **Перепечатка воспрещена**

gost.e-ecolog.ru

Продолжение

Размеры в мм

Обозначения болтов	Применяемость	Ширина стаpочного паза	d	L	H	d_1 (поле допуска h13)	B	h	l	r	Масса, кг
7002-0355		12	M10	40	25	10	10	7	30	0,6	0 037
0356				50							0,044
0357				60							0,050
0358				80							0,056
0359		14	M12	50	28	12	12	8	40		0,064
0360				60							0.073
0361				80							0,090
0362				100							0,108
0363				125							0.129
0364				150							0.208
0365		18	M16	60	36	16	16	10	50	1,0	0.142
0366				80							0.175
0367				100							0 206
0368				125							0 245
0369				150							0.283
0370				180							0.332
0371				210							0.378
0372		22	M20	80	42	20	20	14	60		0.296
0373				100							0 344
0374				125							0 406
0375				150							0.468
0376				180							0,540
0377				210							0 614
0378				250							0 712
0379		28	M24	100	55	24	24	18	75	1,6	0 520
0380				125							0.604
0381				150							0 69[illegible]
7002-0382				180							0,802

Продолжение

Размеры в мм

Обозначения болтов	Применяемость	Ширина станочного паза	d	L	H	d_1 (поле допуска h13)	B	h	l	r	Масса, кг
7002-0383		28	M24	210	55	24	24	18	75	1,6	0,908
0384				250							1,023
0385				300							1,224
0386		36	M30	125	65	30	30	22	90		1,004
0387				150							1,138
0388				180							1,303
0389				210							1,413
0390				250							1,687
0391				300							1,963
7002-0392				360							2,292

Пример условного обозначения быстросъемного болта к станочным пазам диаметром резьбы d=M8, L=32 мм:

Болт 7002-0351 ГОСТ 12201—66

(Измененная редакция, Изм. № 1, 2).

2. Материал — сталь марки 35 по ГОСТ 1050—74. Допускается замена на стали других марок с механическими свойствами не ниже, чем у стали марки 35.

2а. Твердость — 35 ... 40 $HRC_э$.

(Измененная редакция, Изм. № 1, 2).

3. Неуказанные предельные отклонения размеров: h14, $\pm \frac{t_2}{2}$.

(Измененная редакция, Изм. № 2).

4. Резьба — метрическая по ГОСТ 24705—81. Поле допуска резьбы — 6g по ГОСТ 16093—81.

(Измененная редакция, Изм. № 1, 2).

5. Размеры сбегов и фасок для резьбы — по ГОСТ 10549—80.

(Измененная редакция, Изм. № 1).

6. **(Отменен, Изм. № 1).**

7. Покрытие — Хим. Окс. прм. (обозначение покрытия — по ГОСТ 9.306—85).

(Измененная редакция, Изм. № 1).

8. Маркировать партию деталей одного типоразмера на таре или упаковке с указанием условного обозначения.

(Измененная редакция, Изм. № 2).

9. Пример применения быстросъемных болтов указан в приложении.

(Введен дополнительно, Изм. № 2).

ПРИЛОЖЕНИЕ
Справочное

ПРИМЕР ПРИМЕНЕНИЯ БЫСТРОСЪЕМНЫХ БОЛТОВ

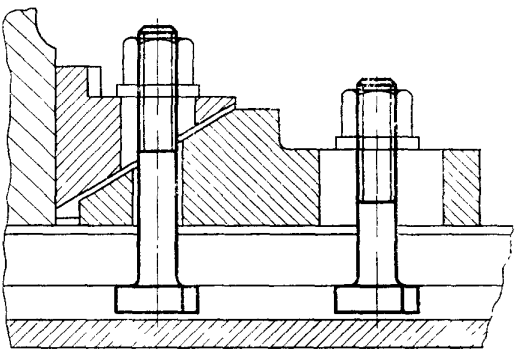

ИНФОРМАЦИОННЫЕ ДАННЫЕ

1. РАЗРАБОТАН И ВНЕСЕН Министерством тяжелого, энергетического и транспортного машиностроения СССР

   Министерством станкостроительной и инструментальной промышленности СССР

РАЗРАБОТЧИКИ

В. В. Андреев; В. Н. Дзегиленок, канд. техн. наук; **Е. М. Коваленко; В. А. Петрова; К. И. Сокольский; А. З. Старосельский** (руководитель темы); **А. В. Хренова**

2. УТВЕРЖДЕН И ВВЕДЕН В ДЕЙСТВИЕ Постановлением Комитета стандартов, мер и измерительных приборов при Совете Министров СССР от 10.08.66 № 924

3. Срок проверки — 1993 г. Периодичность проверки — 5 лет

4. Взамен МН 365—60

5. ССЫЛОЧНЫЕ НОРМАТИВНО-ТЕХНИЧЕСКИЕ ДОКУМЕНТЫ

Обозначение НТД, на который дана ссылка	Номер пункта
ГОСТ 9 306—85	7
ГОСТ 1050—74	2
ГОСТ 10549—80	5
ГОСТ 16093—81	4
ГОСТ 24705—81	4

6. ПЕРЕИЗДАНИЕ (июль 1990 г.) с ИЗМЕНЕНИЯМИ № 1, 2, утвержденными в июне 1980 г., марте 1988 г. (ИУС 9—80, 6—88)

7. Проверен в 1988 г. Снято ограничение срока действия (Постановление Государственного комитета СССР по стандартам от 17.03.88 № 585)

gost.e-ecolog.ru