УДК 621.9—229 : 006.354

Группа Г27
7033-0070

ГОСУДАРСТВЕННЫЙ СТАНДАРТ СОЮЗА ССР

Приспособления станочные

ПРИЗМЫ НЕПОДВИЖНЫЕ

Конструкция

Holding devices. Fixed prisms. Design

ГОСТ
12196—66

Дата введения 01.07.67

1. Конструкция и размеры неподвижных призм должны соответствовать чертежу и таблице.

Издание официальное

Перепечатка воспрещена

gost.e-ecolog.ru

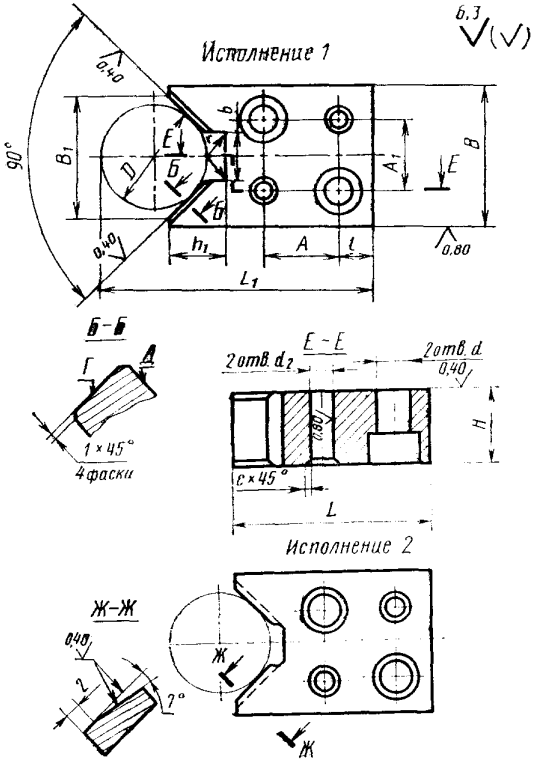
6,3
Исполнение 1
0,40
90°
B1
D
E
Б
b
A1
B
h1
A
l
L1
0,80
Б-Б
Г
Д
1×45°
4 фаски
E-E
2 отв. d2
2 отв. d
0,40
0,80
H
c×45°
L
Исполнение 2
Ж-Ж
0,40
2
2°
Ж

Размеры в мм

Обозначения призм		Применяемость		Диаметры зажимаемых деталей	B	H	L	B_1, справ.	d	d_2 (поле допуска H7)	A (пред. откл. ±0,02)	A_1 (пред. откл. ±0,02)	l	h_1	b	r	c	Размеры для контроля		Масса, кг
Исполнение 1	Исполнение 2	Исполнение 1	Исполнение 2															диам. контр. вала D	L_1*	
7033-0071	7033-0072			От 5 до 10	18	10	32	8	4,5	4	16	8	5	5	2	0,6	0,6	8	37,66	0,037
0073	0074			Св 10 до 15	22	12	40	14	5,5			10	6	7	4			12	47,48	0,067
0075	0076			Св. 15 до 20	25	16	45	18	6,6	5	20	12	8	9	6	1,0		18	57,73	0,110
0077	0078			Св. 20 до 25	32		50	24				16		11	8			22	64,55	0,162
0079	0080			Св. 25 до 35	40	20	55	32	9,0	6		20	10	14	12			30	75,21	0,262
0081	0082			Св. 35 до 45	50		60	42	11,0	8		26	12	18	16		1,0	40	87,28	0,359
0083	0084			Св. 45 до 60	60	25	70	55			25	36		22	20	1,6		50	102,85	0,611
0085	0086			Св. 60 до 80	80		80	70	13,0	10		52	14	28	25		1,6	70	129,50	0,906
7033-0087	7033-0088			Св. 80 до 100	100	32	100	85			45	72		32	32			90	166,13	1,142

* Размер определяется по формуле $L_1 = L + 1{,}207\,D - 0{,}5\,B_1$.

Пример условного обозначения неподвижной призмы исполнения 1 для деталей диаметром от 5 до 10 мм:

Призма 7033—0071 ГОСТ 12196—66

(Измененная редакция, Изм. № 1, 2).

2. Материал — сталь марки 20Х по ГОСТ 4543—71. Допускается замена на стали других марок с механическими свойствами не ниже, чем у стали марки 20Х.

3. Твердость рабочих поверхностей — 56 ... 61 $HRC_э$. Цементировать h 0,8 ... 1,2 мм.

(Измененная редакция, Изм. № 2).

3а. Опорные поверхности под крепежные детали — по ГОСТ 12876—67.

(Введен дополнительно, Изм. № 1).

4. Неуказанные предельные отклонения размеров: H14, h14, $\pm \frac{t_2}{2}$.

(Измененная редакция, Изм. № 2).

5. Допуск перпендикулярности поверхности *Г* относительно поверхности *Д* — 0,05 мм на длине 100 мм.

(Измененная редакция, Изм. № 1, 2).

6. **(Отменен, Изм. № 1).**

7. Покрытие — Хим. Окс. прм. (обозначение покрытия — по ГОСТ 9.306—85).

(Измененная редакция, Изм. № 1).

8. Маркировать партию деталей одного типоразмера на таре или упаковке с указанием условного обозначения.

(Измененная редакция, Изм. № 2).

9. Пример применения подвижной призмы указан в приложении.

(Введен дополнительно, Изм. № 2).

ПРИЛОЖЕНИЕ
Справочное

ПРИМЕР ПРИМЕНЕНИЯ НЕПОДВИЖНОЙ ПРИЗМЫ

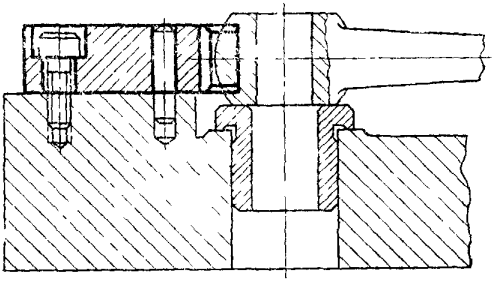

ИНФОРМАЦИОННЫЕ ДАННЫЕ

1. **РАЗРАБОТАН И ВНЕСЕН** Министерством тяжелого, энергетического и транспортного машиностроения СССР
Министерством станкостроительной и инструментальной промышленности СССР

РАЗРАБОТЧИКИ

В. В. Андреев; В. Н. Дзегиленок, канд. техн. наук; **Е. М. Коваленко; В. А. Петрова; К. И. Сокольский; А. З. Старосельский** (руководитель темы); **А. В. Хренова**

2. **УТВЕРЖДЕН И ВВЕДЕН В ДЕЙСТВИЕ** Постановлением Комитета стандартов, мер и измерительных приборов при Совете Министров СССР от 10.08.66 № 919

3. **Срок проверки — 1993 г. Периодичность проверки — 5 лет**

4. **Взамен МН 345—60**

5. **ССЫЛОЧНЫЕ НОРМАТИВНО-ТЕХНИЧЕСКИЕ ДОКУМЕНТЫ**

Обозначение НТД, на который дана ссылка	Номер пункта
ГОСТ 9.306—85	7
ГОСТ 4543—71	2
ГОСТ 12876—67	3а

6. **ПЕРЕИЗДАНИЕ** (июль 1990 г.) с **ИЗМЕНЕНИЯМИ № 1, 2,** утвержденными в июне 1980 г., марте 1988 г. (**ИУС 9—80, 6—88**)

7. **Проверен в 1988 г. Снято ограничение срока действия** (Постановление Государственного комитета СССР по стандартам от 17.03.88 № 584)

gost.e-ecolog.ru