СССР	СТРОИТЕЛЬНЫЙ КАТАЛОГ ЧАСТЬ 2 ТИПОВЫЕ ПРОЕКТЫ ПРЕДПРИЯТИЙ, ЗДАНИЙ И СООРУЖЕНИЙ	ТИПОВОЙ ПРОЕКТ 901-2-140.85 УДК 628.12
ЦИТП	АВТОМАТИЧЕСКИЕ НАСОСНЫЕ СТАНЦИИ ПРОТИВОПОЖАРНОГО ВОДОСНАБЖЕНИЯ ПРОИЗВОДИТЕЛЬНОСТЬЮ 135,150,200,300 м³/ч	ОСХС
МАЙ 1985		На 2-х листах На 3-х страницах Страница I

ФАСАД I - 2

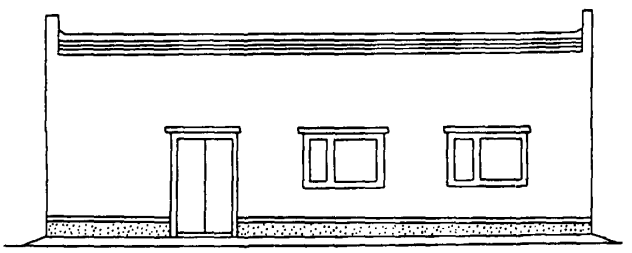

РАЗРЕЗ I - I

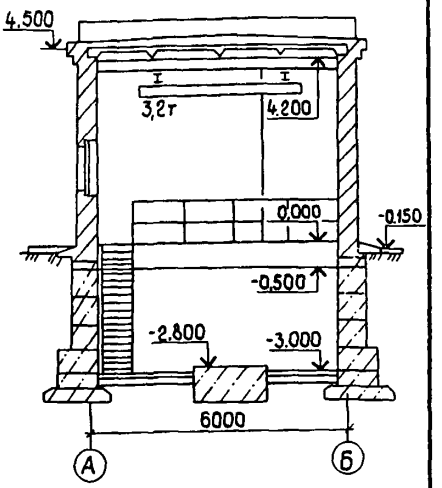

ПЛАН НА ОТМ. 0.000

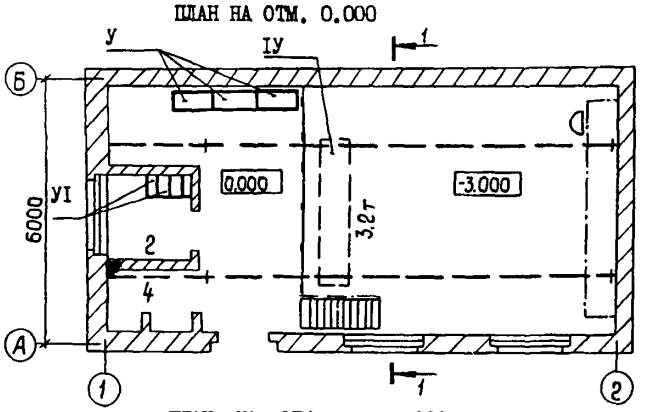

ПЛАН НА ОТМ. - 3.000

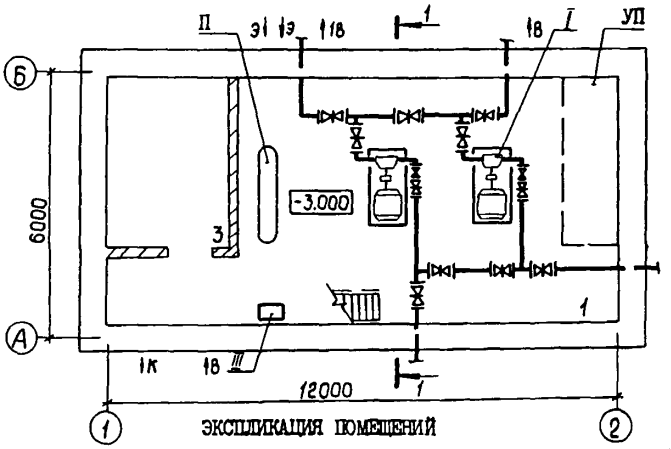

ЭКСПЛИКАЦИЯ ОБОРУДОВАНИЯ

Поз.	Наименование	Кол.
I	Насос центробежный с электродвигателем	2
П	Устройство импульсное	I
Ш	Насос дренажный	I
Iу	Кран ручной подвесной грузоподъемностью 3,2 т для насосов производительностью 300 м³/ч. (Таль ручная червячная грузоподъемностью I т для насосов производительностью 135,150, 200 м³/ч)	I
У	Шкафы управления	3
УI	Шкафы для хранения одежды	4
УП	Площадь резервная для размещения узлов управления	

ЭКСПЛИКАЦИЯ ПОМЕЩЕНИЙ

Номер	Наименование	Площадь м²	Номер	Наименование	Площадь м²
I	Машинный зал	54,8	3	Тепловой пункт	II,7
2	Помещение для ремонтников	4,4	4	Санузел	2,9

gost.e-ecolog.ru

АВТОМАТИЧЕСКИЕ НАСОСНЫЕ СТАНЦИИ ПРОТИВОПОЖАРНОГО ВОДОСНАБЖЕНИЯ ПРОИЗВОДИТЕЛЬНОСТЬЮ I35, I50, 200, 300 м³/ч	ТИПОВОЙ ПРОЕКТ 90I-2-I40.85	Лист I Страница 2

D2BA СТРОИТЕЛЬНЫЕ КОНСТРУКЦИИ И ИЗДЕЛИЯ

Фундаменты – ленточные из сборных железобетонных плит по серии I.II2-5 вып.2. Типоразмеров – I и блоков по ГОСТ I3579-78. Типоразмеров – 7.

Перекрытие – из сборных железобетонных плит по серии I.442.I-2 вып.I Типоразмеров – I.

Стены – кирпичные

Перегородки – кирпичные

Покрытие – из сборных железобетонных комплексных плит по серии I.465.I-I0/82 вып.I. Типоразмеров – 2

Кровля – плоская рулонная 3-х слойная с защитным слоем гравия. Утеплитель – керамзитобетон γ = 500 кг/м³

Полы – из керамических плиток

Окна – по ГОСТ II2I4-78. Типоразмеров – I

Двери – наружные по серии I.I36.5-I9 вып.I. Типоразмеров – I; внутренние по ГОСТ 6629-74*. Типоразмеров – 4

Наибольшая масса монтажного элемента (плита перекрытия) – 4,2т

ОТДЕЛКА

H5UA НАРУЖНАЯ – кирпичная кладка с расшивкой швов

ВНУТРЕННЯЯ – затирка по плитам и блокам, поливинилацетатная окраска стен и потолка. Окраска металлических и столярных изделий эмалью ПФ-II5 за два раза

C3GA ИНЖЕНЕРНОЕ ОБОРУДОВАНИЕ

Водопровод – хозяйственно-питьевой, напор на вводе – 0,2 МПа

Горячее водоснабжение – от подогревателя водоводяного

Канализация – бытовая в наружную сеть

Отопление – водяное от внешнего источника. Теплоноситель – вода I50°С...70°С

Вентиляция – естественная

Электроснабжение – от сети 380/220В

J30B СКОРОСТНОЙ НАПОР ВЕТРА – 27 кгс/м² / 0,26 КПа

J3NB ВЕС СНЕГОВОГО ПОКРОВА – I00 кгс/м² / 0,98 КПа

R2C0 СТЕПЕНЬ ОГНЕСТОЙКОСТИ – первая

N1BD РАСЧЕТНАЯ ТЕМПЕРАТУРА НАРУЖНОГО ВОЗДУХА – минус 30°С

G2EE ИНЖЕНЕРНО-ГЕОЛОГИЧЕСКИЕ УСЛОВИЯ – обычные

G2DD КЛИМАТИЧЕСКИЕ ПОДРАЙОНЫ СССР – IIА, IIБ, IIВ

G3DT ТЕХНОЛОГИЧЕСКИЙ ПРОЦЕСС

Автоматические насосные станции противопожарного водоснабжения производительностью I35, I50, 200,300 м³/ч предназначены для питания водой автоматических установок пожаротушения.

Работа автоматических насосных станций предусматривается без постоянного дежурного персонала.

Для подачи воды на нужды пожаротушения в насосной станции устанавливаются два насоса (рабочий и резервный). Управление насосами автоматическое и ручное. При возникновении загорания на объекте и получении импульса от сигнального устройства пожарный насос автоматически включается в работу. Производительность насосной станции определяется исходя из расчетного расхода воды на нужды пожаротушения. Питание насосной станции водой возможно от различных систем водопроводов, от открытых источников, от резервуаров.

Автоматическая откачка дренажных вод предусматривается насосом марки ВКС-I/I6А-У2 с подачей 3,6 м³/ч, напором I6м с электродвигателем N= I,5 кВт, n = I450 об/мин.

Монтаж и демонтаж оборудования в насосной станции осуществляется с помощью подъемно-транспортного оборудования: талью червячной ручной грузоподъемностью Iт или краном ручным подвесным грузоподъемностью 3,2т в зависимости от веса насосных агрегатов.

АВТОМАТИЧЕСКИЕ НАСОСНЫЕ СТАНЦИИ ПРОТИВОПОЖАРНОГО ВОДОСНАБЖЕНИЯ ПРОИЗВОДИТЕЛЬНОСТЬЮ I35,I50,200,300 м³/ч	ТИПОВОЙ ПРОЕКТ 90I-2-I40.85	Лист 2 Страница 3

	Наименование		Всего	Удельн. показатель
V1IA	СТОИМОСТЬ			
V1IB	Общая сметная стоимость	тыс. руб.	29,83	-
	в том числе:			
V1IL	строительно-монтажных работ	то же	2I,79	-
V1IO	оборудования	"	8,04	-
V1IS	Стоимость строительно-монтажных работ на I м2 общей площади здания	руб.	-	235,72
V1IR	Стоимость строительно-монтажных работ на I м3 строительного объема	то же	-	32,39
V1IV	Стоимость общая на расчетный показатель	"	-	99,43
V1JA	ТРУДОЕМКОСТЬ			
V1JF	Построечные трудовые затраты	чел.дн.	505	-
V1JR	То же, на I м3 строительного объема	то же	-	0,75
V1JV	То же, на расчетный показатель	"	-	I,68
V1KA	РАСХОДЫ			
V1KB	Расход строительных материалов			
	Цемент, приведенный к М 400	т	37,6	-
	То же, на Iм2 общей площади	то же	-	0,4I
	Сталь	"	4,52	-
	Сталь, приведенная к классам А-I и С38/23	"	5,30	-
	То же, на I м2 общей площади	"	-	0,057
	То же, на расчетный показатель	"	-	0,0I8
	Бетон и железобетон	м³	I02,I	-
	в том числе: монолитный	то же	29,0	-
	сборный	"	73,I	-
	То же, на I м2 общей площади	"	-	I,II
	Лесоматериалы	"	3,I7	-
	Лесоматериалы, приведенные к круглому лесу	"	4,8	-
	Кирпич	тыс.шт.	36,28	-

	Наименование		Всего	Удельн. показатель
V4KA	ЭКСПЛУАТАЦИОННЫЕ ПОКАЗАТЕЛИ			
	Расход			
V4KH	воды			
	холодной	м³/сут	2,I6	-
	горячей	то же	0,33	-
V4KI	Канализационные стоки	"	3,I5	-
V4KN	тепла	ккал/ч	23362	-
		кВт	27,I7	
	в том числе:			
	на отопление	то же	I8573	-
			2I,6	
	на горячее водоснабжение	"	4789	-
			5,57	
	Тепла на отопление I м2 общей площади	"	-	200,92
				0,234
V4KK	Потребляемая электрическая мощность	кВт	90,0	-
	ТЕХНИЧЕСКИЕ ХАРАКТЕРИСТИКИ			
G3NB	Объем строительный	м³	672,8	-
	в том числе:			
	подземной части	то же	270,0	-
V1NP	Объем строительный на расчетный показатель	"	-	2,243
G3OC	Площадь застройки	м2	88,85	-
G3OB	Общая площадь	то же	92,44	-
	в том числе:			
	подземной части	"	72,0	-
V1OK	Общая площадь на расчетный показатель	"	-	0,308

Д О П О Л Н И Т Е Л Ь Н Ы Е Д А Н Н Ы Е

Данный типовой проект разработан взамен типового проекта № 90I-2-I04. Показатели приведены для варианта строительства здания насосной станции производительностью 300 м³/ч в районах с расчетной зимней температурой воздуха минус 30°С. Расчетный показатель 1м³/ч.

Сметная документация составлена в нормах и ценах I984г.

B7EA

С О С Т А В П Р О Е К Т Н О Й Д О К У М Е Н Т А Ц И И

Альбом I - Общая пояснительная записка. Автоматическое пожаротушение. Технологическая часть насосной станции
Альбом II - Автоматизация пожаротушения, силовое электрооборудование, электроосвещение
Альбом III - Архитектурно-строительные решения. Конструкции железобетонные. Внутренний водопровод и канализация. Отопление и вентиляция
Альбом IУ- Спецификации оборудования
Альбом У - Ведомости потребности в материалах
Альбом УI- Сметы

Объем проектных материалов, приведенных к формату А4 - 675 форматок

B7BA АВТОР ПРОЕКТА Ивановский филиал СПКБ "Спецавтоматика", I53032 Иваново-32, ул. Станкостроителей, I0

B7HA УТВЕРЖДЕНИЕ Утвержден и введен в действие решением Минприбора СССР № 32-84 от 29.06.I984г. Срок действия - I989г.

gost.e-ecolog.ru

B7KA ПОСТАВЩИК Свердловский филиал ЦИТП, 620062 Свердловск, ул.Чебышева,4

Инв.№ Катал.л.№05I470