СК-2	СТРОИТЕЛЬНЫЙ КАТАЛОГ Часть 2 ТИПОВЫЕ ПРОЕКТЫ ПРЕДПРИЯТИЙ, ЗДАНИЙ И СООРУЖЕНИЙ	8I6-2-48.90
СССР ЦИТП	ЗДАНИЕ НАРУЖНОЙ МОЙКИ, ДИАГНОСТИКИ И ЗАЩИТЫ МАШИН ОТ КОРРОЗИИ РАЙОННОГО ОБЪЕДИНЕНИЯ "АГРОПРОМХИМИЯ" СТЕНЫ КИРПИЧНЫЕ	УДК 725.42:63I.256—725.383
МАРТ 1991	ТИПОВОЙ ПРОЕКТ	На 8 страницах Страница 1

ФАСАД I-4

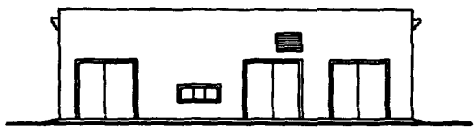

ПЛАН НА ОТМ. 0,000

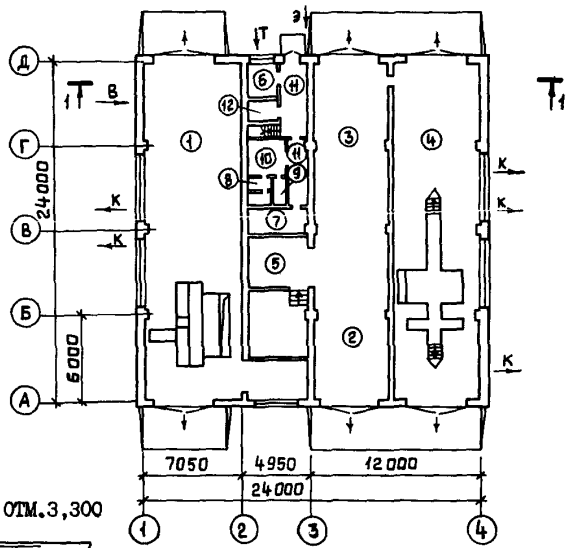

ПЛАН НА ОТМ.3,300

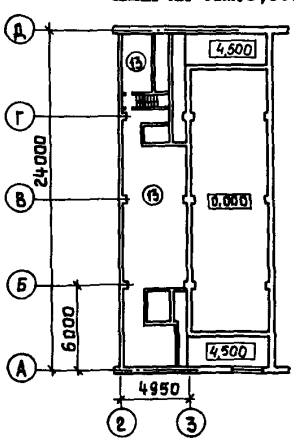

РАЗРЕЗ I-I

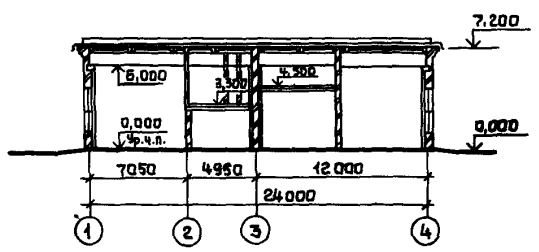

gost.e-ecolog.ru

ЗДАНИЕ НАРУЖНОЙ МОЙКИ, ДИАГНОСТИКИ И ЗАЩИТЫ МАШИН ОТ КОРРОЗИИ РАЙОННОГО ОБЪЕДИНЕНИЯ "АГРОПРОМХИМИЯ" СТЕНЫ КИРПИЧНЫЕ	ТИПОВОЙ ПРОЕКТ 816-2-48.90	Страница 2

ЭКСПЛИКАЦИЯ ПОМЕЩЕНИЙ

Номер	Наименование	Площадь, м2	Номер	Наименование	Площадь, м2
I	Участок для нанесения и сушки антикоррозионных покрытий	I77,4	6	Индивидуальный тепловой пункт	5,I
			7	Электрощитовая	8,8
2	Участок очистки и предварительной мойки машин, обезвреживания машин, работающих с пестицидами	64,0	8	Уборная	3,2
			9	Душевая	I,7
3	Участок наружной мойки машин с оборотным водоснабжением	64,0	I0	Гардероб	7,I
			II	Коридор	20,8
4	Участок диагностики	I43,4	I2	Тамбур-шлюз	2,9
5	Агрегатная	36,4	I3	Венткамера	I30,8

ПЛАН РАЗМЕЩЕНИЯ ТЕХНОЛОГИЧЕСКОГО ОБОРУДОВАНИЯ НА ОТМ.0.000

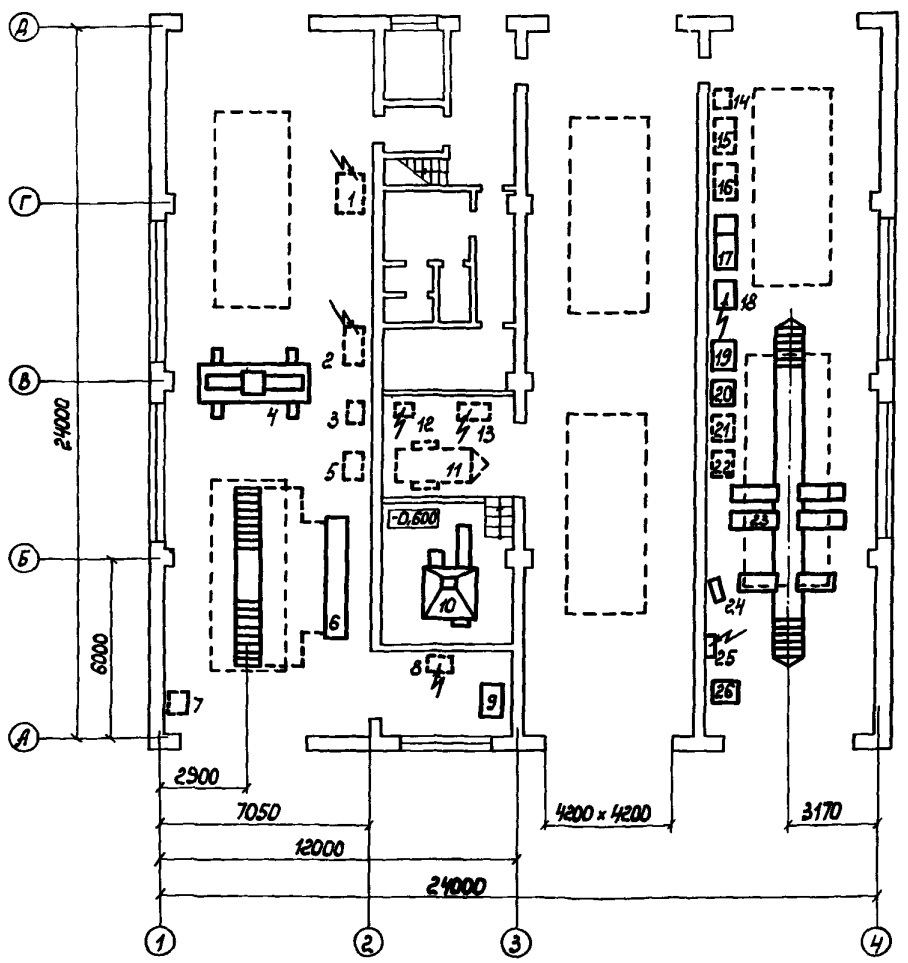

ЗДАНИЕ НАРУЖНОЙ МОЙКИ, ДИАГНОСТИКИ И ЗАЩИТЫ МАШИН ОТ КОРРОЗИИ РАЙОННОГО ОБЪЕДИНЕНИЯ "АГРОПРОМХИМИЯ" СТЕНЫ КИРПИЧНЫЕ	ТИПОВОЙ ПРОЕКТ 816-2-48.90	Страница 3

ЭКСПЛИКАЦИЯ ОБОРУДОВАНИЯ

Поз.	Наименование и марка	Кол.	Поз.	Наименование и марка	Кол.
I	Установка сушильная инфракрасного излучения "Квант"	I	I4	Тележка инструментальная 70-7878-I004	I
2	Агрегат для разогрева и нанесения защитных антикоррозионных покрытий 03-4899	I	I5	Стол монтажный ОРГ-I6395.04	I
3	Бак красконагнетательный СО-I2Б	I	I6	Стойка ОРГ-I6395.02	I
4	Кран козловой ОПТ-II35Д	I	I7	Верстак с приставкой ОРГ-I6395.0I	I
5	Установка окрасочная ОР-5550	I	I8	Установка для мойки деталей ОРГ-4990Б	I
6	Гидрофильтр 7I07	I	I9	Верстак слесарный ОРГ-5365	I
7	Огнетушитель воздушно-пенный ОВП-I00.0I	I	20	Колонка диагностическая КИ-I3920.I0	I
8	Машина для красочных составов СО-I40	I	2I	Установка компрессорная ОР-I3907	I
9	Стол монтажный ОIII	I	22	Стол КИ-I3920.30	I
I0	Установка гидропневмопескоструйная ОМ-I2458	I	23	Стенд диагностический для колесных тракторов КИ-8948	I
II	Заправщик-жиразбрасыватель ЗЖВ-I,8	I	24	Пульт стенда	I
I2	Машина моечная ОМ-536I-03	I	25	Электрошкаф стенда	I
I3	Машина для очистки ОМ-226I6	I	26	Реостат жидкостной стенда	I

D2BA СТРОИТЕЛЬНЫЕ КОНСТРУКЦИИ И ИЗДЕЛИЯ

Фундаменты - ленточные монолитные из бетона класса В7,5

Стены - кирпичные

Перегородки - кирпичные

Балки - сборные ж.-б. по серии I.462.I-I/88, вып. I; типоразмеров - I

Перекрытие - сборные ж.-б. панели по серии I.I4I-I, вып. 64; типоразмеров - 3

Покрытие - сборные ж.-б. плиты по ГОСТ 22701.I-77; типоразмеров - I; ГОСТ 22701.2-77; типоразмеров - 3; по ГОСТ 22701.3-77; типоразмеров - I; по серии I.465.I-7/84, вып.I; типоразмеров - 3

Лестница-металлическая по серии I.450.3-3, вып. I

Пути подвесного транспорта - по серии I.426.2-3, вып.I

Кровля - рулонная 4-х слойная с утеплителем γ=400 кг/м3 из ячеистого бетона

Полы - бетонные, мозаичные, цементные, плитка керамическая

Окна - деревянные по ГОСТ I2506-8I; типоразмеров - 4

Двери - деревянные по ГОСТ 6629-88; типоразмеров - 2; по ГОСТ 24698-8I; типоразмеров - I

Ворота - металлические по серии I.435.9-I7, вып.I; типоразмеров - I

Наибольшая масса монтажного элемента (балка железобетонная) - 4,5 т

ЗДАНИЕ НАРУЖНОЙ МОЙКИ, ДИАГНОСТИКИ И ЗАЩИТЫ МАШИН ОТ КОРРОЗИИ РАЙОННОГО ОБЪЕДИНЕНИЯ "АГРОПРОМХИМИЯ" СТЕНЫ КИРПИЧНЫЕ	ТИПОВОЙ ПРОЕКТ 816-2-48.90	Страница 4

H5UA ОТДЕЛКА

НАРУЖНАЯ

Кладка кирпичных стен с расшивкой швов

ВНУТРЕННЯЯ

Затирка швов, известковая, водоэмульсионная, клеевая, масляная окраска, штукатурка, облицовка керамической глазурованной плиткой

G3CA ИНЖЕНЕРНОЕ ОБОРУДОВАНИЕ

Водопровод - объединенный: хозяйственно-питьевой, производственно-противопожарный.
Напор на вводе - при хозяйственно-питьевом водопотреблении - 21 м;
при пожаре - 33 м.

Канализация - бытовая и производственная в наружные сети

Отопление - водяное от внешних сетей

Теплоноситель - перегретая вода с параметрами 150-70°С

Вентиляция - приточно-вытяжная с механическим и естественным побуждением

Горячее водоснабжение - вода с температурой 55°С

Электроснабжение - по кабельным вводам от наружных сетей 380/220В

Расчетная мощность - 91,4 кВт

Годовой расход электроэнергии - 217 МВт.ч

Слаботочные устройства - телефонизация, радиофикация, оповещение о пожаре, громкоговорящая связь, пожарная и охранная сигнализация

J3OB НОРМАТИВНОЕ ЗНАЧЕНИЕ ВЕТРОВОГО ДАВЛЕНИЯ - 0,23 кПа
23 кгс/м2

J3MB НОРМАТИВНОЕ ЗНАЧЕНИЕ ВЕСА СНЕГОВОГО ПОКРОВА - 1,0 кПа
100 кгс/м2

R2CO СТЕПЕНЬ ОГНЕСТОЙКОСТИ - II

G2DD КЛИМАТИЧЕСКИЕ ПОДРАЙОНЫ СССР - - IВ; IIБ; IIВ; IIIБ

N1BD РАСЧЕТНАЯ ТЕМПЕРАТУРА НАРУЖНОГО ВОЗДУХА -минус 30°С

G2EE ИНЖЕНЕРНО-ГЕОЛОГИЧЕСКИЕ УСЛОВИЯ - обычные

G3DT ТЕХНОЛОГИЧЕСКИЙ ПРОЦЕСС

Типовой проект здания наружной мойки, диагностики и защиты машин от коррозии районного объединения "Агропромхимия" разработан для строительства в составе ремонтно-обслуживающих баз районных объединений "Агропромхимия" (см.типовые проектные решения 816-01-66.84).

Здание предназначено для проведения обезвреживания и мойки машин, работающих с пестицидами и жидким аммиаком, предварительной мойки машин, работающих с минеральными и органическими удобрениями; мойки других машин с использованием оборотного водоснабжения подогретым до 80°С моющим раствором из поверхностно-активных синтетических моющих средств.

Промывочные воды после обезвреживания и мойки машин, работающих с пестицидами и жидким аммиаком, после предварительной мойки машин, работающих с минеральными и органическими удобрениями, сливаются в резервуары-накопители.

Диагностика машин (тракторов) выполняется на специальном участке на двух постах. На одном посту диагностируются колесные, на другом - гусеничные трактора.

Работы по защите машин, их узлов от коррозии выполняются на специальном участке на постах нанесения и сушки антикоррозионных покрытий. Подготовка поверхностей, подлежащих окраске, выполняется с помощью смывок, модификаторов-преобразователей ржавчины: ручной, механической и гидропневмопескоструйной очистки.

Все производственные участки оснащены необходимым технологическим оборудованием.

ЗДАНИЕ НАРУЖНОЙ МОЙКИ, ДИАГНОСТИКИ И ЗАЩИТЫ МАШИН ОТ КОРРОЗИИ РАЙОННОГО ОБЪЕДИНЕНИЯ "АГРОПРОМХИМИЯ" СТЕНЫ КИРПИЧНЫЕ	ТИПОВОЙ ПРОЕКТ 816-2-48.90	Страница 5

V1MA

ТЕХНИКО-ЭКОНОМИЧЕСКИЕ ДАННЫЕ И ПОКАЗАТЕЛИ

	Наименование показателей	Код	Типовая проектная документация				Примечание*
			Всего	Удельные показатели			
				на 1 м² общей площади на 1 м³ строительного объема	на расчетную единицу	на 1 млн. руб. СМР	
G3DB	Производственная программа. Мощность предприятия. Расчетные единицы. Единица мощности, условный ремонт	ЕА05	1				
	Единица годового объема товарной продукции. в натуральном выражении	ЕА07					
	в оптовых ценах, тыс. руб.	ЕА08					
	Количество расчетных единиц. Мощность, усл. ремонтов	ЕД06	23,43				
	Годовой объем товарной продукции. в натуральном выражении	ЕД09					
	в оптовых ценах, тыс. руб.	ЕД10					
	Затраты производства (себестоимость), тыс. руб. (удельные показатели), руб.	СП02	65,39		2791,00		
	Прибыль (годовая), тыс. руб. (удельные показатели на 1 руб. товарной продукции, коп.)	СП07					
	Уровень рентабельности (прибыль к себестоимости), %	СП03					
	Срок окупаемости капиталовложений (сметной стоимости), год	СП04					
	Приведенные затраты, тыс. руб. (удельные показатели, руб.)	СП06	81,00		3457,00		
	Производительность труда. Уровень механизации и автоматизации производственных процессов, %	ШТ11	35,00				
	Удельный вес рабочих, занятых ручным трудом, %	Ю062					
	Трудоемкость изготовления продукции (годовая), чел.-ч.	ТР07	7030,00				
	годовой выпуск продукции на одного работающего, тыс. руб.	ШТ06					
	то же, в натуральном выражении	ШТ07					
G3DD	Режим работы и штаты. Численность работающих, чел. общая	ШТ02	4				
	в том числе рабочих	ШТ03	4				
	в наиболее многочисленную смену	ШТ04					
	количество рабочих дней в году	ШТ08	305				
	количество смен в сутки	ШТ01	1				
	продолжительность смены, ч.	ШТ09	7				
	коэффициент сменности по рабочим	ШТ05	0,75				
	коэффициент загрузки оборудования	ШТ10	0,50				
G3OC	Техническая характеристика. Площадь, м². застройки	ХП01	613,06		26,12		
G3OB	общая	ХП02	700,05		29,88		
	в том числе подземной части	ХП03					
	встроенных (бытовых) помещений	ХП09					
G3NB	Объем строительный, м³. общий	ХБ01	4487,60		191,53		
	в том числе подземной части	ХБ02					
	встроенных (бытовых) помещений	ХБ03					

* для заполнения данных проекта привязки

ЗДАНИЕ НАРУЖНОЙ МОЙКИ, ДИАГНОСТИКИ И ЗАЩИТЫ МАШИН ОТ КОРРОЗИИ РАЙОННОГО ОБЪЕДИНЕНИЯ "АГРОПРОМХИМИЯ" СТЕНЫ КИРПИЧНЫЕ

ТИПОВОЙ ПРОЕКТ 816-2-48.90

Страница 6

	Наименование показателей	Код	Типовая проектная документация: Всего	Удельные показатели: на 1 м³ общей площади / на 1 м² строительного объема	Удельные показатели: на расчетную единицу	Удельные показатели: на 1 млн. руб. СМР	Примечание
V11A	Стоимость. Сметная стоимость, тыс. руб. (удельные показатели, руб.)						
V11B	общая	СС01	124,45		5226,00		
V11L	в том числе: строительно-монтажных работ	СС02	84,57	120,81 / 18,85	3609,00		
V11O	в том числе: оборудования	СС03	39,88				
	общая с учетом условной привязки	СС10	156,04		6660,00		
	Трудоемкость. нормативная трудоемкость, чел.-ч	ТР08	14360	20,51 / 3,20	613,00	169800	
V1JF	трудозатраты построечные, чел.-ч	ТР06	12514	17,88 / 2,79	534,00	147972	
V1KB	Материалоемкость. Цемент, т (удельные показатели, кг): всего	РЦ01	104,91	149,9 / 23,4	4478,00	1240510	
	приведенный к М400	РЦ02	100,86	144,1 / 22,5	4305,00	1192620	
	в том числе на индустриальные изделия	РЦ03	75,96				
	Сталь, т (удельные показатели, кг): всего	РС01	19,42	27,7 / 4,3	829,00	229630	
	приведенная к классу А-1 и Ст3	РС02	23,46	33,5 / 5,2	1001,00	277400	
	в том числе на индустриальные изделия	РС03	22,56				
	Бетон и железобетон, м³: всего	РБ01	331,32	0,47 / 0,07	14,14	3920,00	
	в том числе: монолитный	РБ02	270,63	0,39 / 0,06	11,55	3200,00	
	в том числе: сборный тяжелый	РБ04	60,69	0,09 / 0,01	2,59	720,00	
	в том числе: сборный легкий	РБ05					
	Лесоматериалы, м³: всего	РЛ01	22,09	0,03 / 0,005	0,94	260,00	
	приведенные к круглому лесу	РЛ02	32,13	0,05 / 0,01	1,37	380,00	
	Кирпич, тыс. шт.	РК01	136,19	0,19 / 0,03	5,80	1610,00	
	Стекло строительное, м²	РД01	95,16	0,14 / 0,02	4,06	1125,00	
	Асбестоцемент, м²	РД02					
	Рулонные кровельные и гидроизоляционные материалы, м²	РГ03	4029,44	5,8 / 0,9	172,00	47646,0	
	Трубы пластмассовые, м	РД04					
	Трубы пластмассовые, т	РД05					
	Трубы стеклянные, м	РД06					
V1LH	Ресурсы на производственные и эксплуатационные нужды. Расход воды. холодной: расчетный, м³/сут	ЭВ13	12,82		0,55		
	расчетный, л/с	ЭВ11	0,53				
	годовой, м³	ЭВ14	3911,60		167,00		
	горячей: расчетный, м³/сут	ЭВ23	3,31		0,14		
	расчетный, л/с	ЭВ21	0,64				
	годовой м³	ЭВ24	1009,60		43,09		

ЗДАНИЕ НАРУЖНОЙ МОЙКИ, ДИАГНОСТИКИ И ЗАЩИТЫ МАШИН ОТ КОРРОЗИИ РАЙОННОГО ОБЪЕДИНЕНИЯ "АГРОПРОМХИМИЯ" СТЕНЫ КИРПИЧНЫЕ

ТИПОВОЙ ПРОЕКТ 8I6-2-48.90

Страница 7

	Наименование показателей					Код	Типовая проектная документация: Всего	Удельные показатели: на 1 м² общей площади / на 1 м³ строительного объема	Удельные показатели: на расчетную единицу	Удельные показатели: на 1 млн. руб. СМР	Примечание
V1LS	Ресурсы на производственные и эксплуатационные нужды	Расход пара	расчетный, кг/ч			ПС09					
			годовой, т			ПС07					
V1LA		Расход сжатого воздуха	расчетный, м³/ч			ЭС02					
			годовой, м³			ЭС03					
V1LN		Расход тепла, всего	расчетный,		кВт	ЭТ01	I436,30				
					ккал/ч	ЭТ14	I235077	I764 / 225	537I3,0		
			годовой, (удельные показатели, ГДж)		ГДж	ЭТ21	633I,50	9,0 / I,4I	270,00		
					Гкал	ЭТ25	I5II,I0	2,I6 / 0,34	64,00		
		в том числе: на отопление	расчетный,		кВт	ЭТ02	I00,I0				
					ккал/ч	ЭТ15	86I00	I23 / I9	3675,0		
			годовой, (удельные показатели, ГДж)		ГДж	ЭТ22	700,90	I,0 / 0,I6	30,00		
					Гкал	ЭТ26	I67,30	0,2 / 0,04	7,00		
		на вентиляцию	расчетный,		кВт	ЭТ03	II88,50				
					ккал/ч	ЭТ16	I02I927	I460 / 228	436I6,0		
			годовой, (удельные показатели, ГДж)		ГДж	ЭТ23	3922,70	5,6 / 0,9	I67,00		
					Гкал	ЭТ27	936,20	I,3 / 0,2	40,00		
		на горячее водоснабжение	расчетный,		кВт	ЭТ04	I47,70				
					ккал/ч	ЭТ17	I27050	I8I / 28	5423,0		
			годовой, (удельные показатели, ГДж)		ГДж	ЭТ24	I707,90	2,4 / 0,4	73,00		
					Гкал	ЭТ28	407,60	0,6 / 0,I	I7,00		
V1LI		Канализационные стоки, расчетный, м³/сут.				ЭК01	I2,60	0,02 / 0,003	0,50		
V1LJ		Расход газа	расчетный, м³/ч			ЭГ01					
			годовой, м³			ЭГ02					
V1LL		Расход электроэнергии, годовой, МВт·ч (удельные показатели, кВт·ч)				ПС08	2I7,0		926I,0		
V1LK		Потребная электрическая мощность, кВт				ЭМ01	9I,50		3,90		
V1GB	Продолжительность строительства, мес.					ПС01	6				

ЗДАНИЕ НАРУЖНОЙ МОЙКИ, ДИАГНОСТИКИ И ЗАЩИТЫ МАШИН ОТ КОРРОЗИИ РАЙОННОГО ОБЪЕДИНЕНИЯ "АГРОПРОМХИМИЯ" СТЕНЫ КИРПИЧНЫЕ	ТИПОВОЙ ПРОЕКТ 816-2-48.90	Страница 8

ДОПОЛНИТЕЛЬНЫЕ ДАННЫЕ

Сметная документация составлена в нормах и ценах 1984 г.
Типовой проект разработан взамен ТП 816-2-12.84.

В7ВА **СОСТАВ ПРОЕКТНОЙ ДОКУМЕНТАЦИИ**

Альбом 1	ПЗ	Общая пояснительная записка
	ТХ	Технология производства
	АС	Архитектурно-строительные решения
Альбом 2	КЖ И	Строительные изделия (из ТП 816-2-49.90)
Альбом 3	ВК	Внутренние водопровод и канализация
	ОВ	Отопление и вентиляция
	ЭМ	Силовое электрооборудование
	АОВ	Автоматизация отопления и вентиляции
	СС	Связь и сигнализация
Альбом 4	СО	Спецификация оборудования
Альбом 5	ВМ	Ведомости потребности в материалах
Альбом 6	С	Сметы. Книги 1,2

Объем проектных материалов, приведенных к формату А4, - 809 форматок

В7ВА **АВТОР ПРОЕКТА** Гипроагротехпром, 153648, г.Иваново, пер.Семеновского, 10

В7НА **УТВЕРЖДЕНИЕ** Утвержден и введен в действие Гипроагротехпромом, приказ от 3.10.90г. № 342
Срок действия - 1995 г.

В7КА **ПОСТАВЩИК** ЦИТП, 125878, Москва, А-445, ул.Смольная, 22

Инв. № 24550
Катал.л. № 065859

gost.e-ecolog.ru

Подписано в печать 11.02.91. Тираж 5980 экз. Заказ №2385. АПП ЦИТП