ГОСУДАРСТВЕННЫЙ СТАНДАРТ
СОЮЗА ССР

АППАРАТЫ ТЕПЛООБМЕННЫЕ С ВРАЩАЮЩИМИСЯ БАРАБАНАМИ ОБЩЕГО НАЗНАЧЕНИЯ. ХОЛОДИЛЬНИКИ

ОСНОВНЫЕ ПАРАМЕТРЫ И РАЗМЕРЫ

ГОСТ 11875—88

Издание официальное

Цена 3 коп. БЗ 8—88/551

ГОСУДАРСТВЕННЫЙ КОМИТЕТ СССР ПО СТАНДАРТАМ
Москва

gost.e-ecolog.ru

УДК 621.565.93/.94:006.354 Группа Г47

ГОСУДАРСТВЕННЫЙ СТАНДАРТ СОЮЗА ССР

АППАРАТЫ ТЕПЛООБМЕННЫЕ С ВРАЩАЮЩИМИСЯ БАРАБАНАМИ ОБЩЕГО НАЗНАЧЕНИЯ. ХОЛОДИЛЬНИКИ

Основные параметры и размеры

General-purpose rotary drum heat exchangers
Coolers. Basic parameters and dimensions

ГОСТ 11875—88

ОКП 36 1273

Срок действия с 01.01.90 до 01.01.95

Несоблюдение стандарта преследуется по закону

Настоящий стандарт распространяется на холодильники с вращающимися барабанами общего назначения, применяемые в химической и других отраслях промышленности для охлаждения взрывобезопасных сыпучих материалов.

Стандарт не распространяется на барабанные холодильники для цементной и керамзитовой промышленности.

1. Основные параметры и размеры холодильников с воздушным охлаждением должны соответствовать указанным на черт. 1 и в табл. 1, с водяным охлаждением — указанным на черт. 2 и в табл. 2.

Примечание. Черт. 1 и 2 не определяют конструкции холодильников.

Издание официальное

Перепечатка воспрещена

© Издательство стандартов, 1988

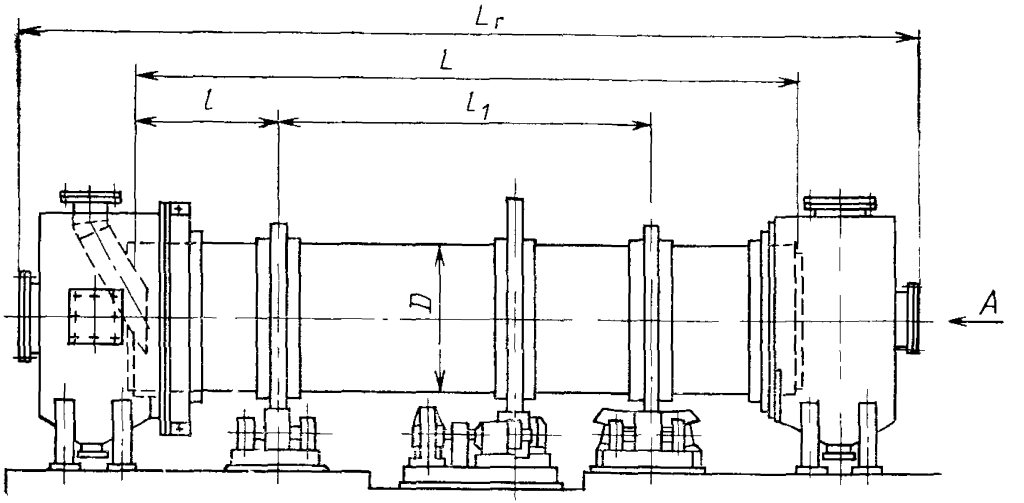

Вид А

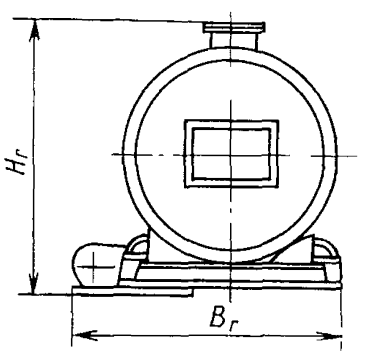

Черт. 1

Таблица 1

Размеры, мм

D	L	l	l_1	Объем барабана, м³, не менее	Максимальная нагрузка на одну опору, кН (тс)	Номинальная угловая скорость барабана, рад/с (об/мин)	Максимальная мощность привода барабана, кВт, не более	Габаритные размеры, не более			Масса, кг, не более
								$L_г$	$B_г$	$H_г$	
1000	8000	1650	4700	6,13	100 (10)	0,425 (4,06) 0,530 (5,06) 0,850 (8,12)	7,5	9300	2300	2200	6060
	12000	2500	7000	9,19			10,0	13400			6900
1200				13,20	160 (16)				2550	2400	9970
	16000	3350	9300	17,60				17450			11180
1600	14000	2900	8200	27,43	250 (25)	0,335 (3,20) 0,450 (4,30) 0,670 (6,40)	25,0	15750	3350	3100	18900
	16000	3350	9300	31,35				17800			20100
2200				59,25	400 (40)	0,265 (2,53) 0,355 (3,39) 0,530 (5,06)	37,0	18150	3950	3750	37400
	20000	4150	11700	74,06				22200			41900

Разме

D	L	l	$l_1=l_2$ при $K=1$	K	Число опор	Площадь поверхности охлаждения барабана, м², не менее	Объем барабана, м³, не менее
1000	8000	1650	4700	1	2	11,6	6,13
	12000	2500	7000			24,2	9,19
1200						27,8	13,20
	16000	3350	9300			42,3	17,60
1600	14000	2900	8200			41,6	27,43
	16000	3350	9300			51,7	31,35
						62,2	59,25
2200	20000	4150	11700			89,8	74,06
	25000	4000	17000			100,0	92,24
2500	20000	4150	11700			85,0	95,62
	25000	4000	17000			120,0	119,53
	30000	5000	20000			130,0	143,44
2800	25000	4000	17000				150,36
	30000	5000	20000			140,0	180,43
	35000	3500	13000*	2	3	160,0	210,50
3000	30000	5000	20000	1	2	150,0	206,33
	35000	4500	13000*	2	3	170,0	240,70
	40000	5000	15000**			230,0	275,11
3200	50000	5500	13000***	3	4	310,0	387,00

* $l_2=26000$ мм
** $l_2=30000$ мм
*** $l_2=39000$ мм

Таблица 2

р ы, мм

Максимальная нагрузка на одну опору, кН (тс)	Номинальная угловая скорость барабана, рад/с (об/мин)	Максимальная мощность привода барабана, кВт, не более	Габаритные размеры, не более			Масса, кг, не более
			$L_г$	$B_г$	$H_г$	
100 (10)	0,425 (4,06) 0,530 (5,06) 0,850 (8,12)	7,5	9300	2300	2200	6870
		10,0	13400			8190
160 (16)				2550	2400	11600
			17450			13320
250 (25)	0,335 (3,20) 0,450 (4,30) 0,670 (6,40)	25,0	15750	3350	3100	21050
			17800			21450
400 (40)	0,265 (2,53) 0,355 (3,39) 0,530 (5,06)	37,0	18150	3950	3750	40700
			22200			46100
	0,315 (3,01) 0,425 (4,06) 0,630 (6,02)		28000	4800	5800	75000
800 (82)	0,212 (2,02) 0,315 (3,01) 0,425 (4,06) 0,630 (6,02)	75,0	23700	5010	5750	80900
			28500		4280	97350
			33500		4500	107970
		100,0	30000	5600	5300	108000
			35000			116800
			40000			135000
1000 (102)		150,0	36000	5920	5430	140870
			40000			162800
			44700			191780
1250 (127)		250,0	55000	6500	5600	255200

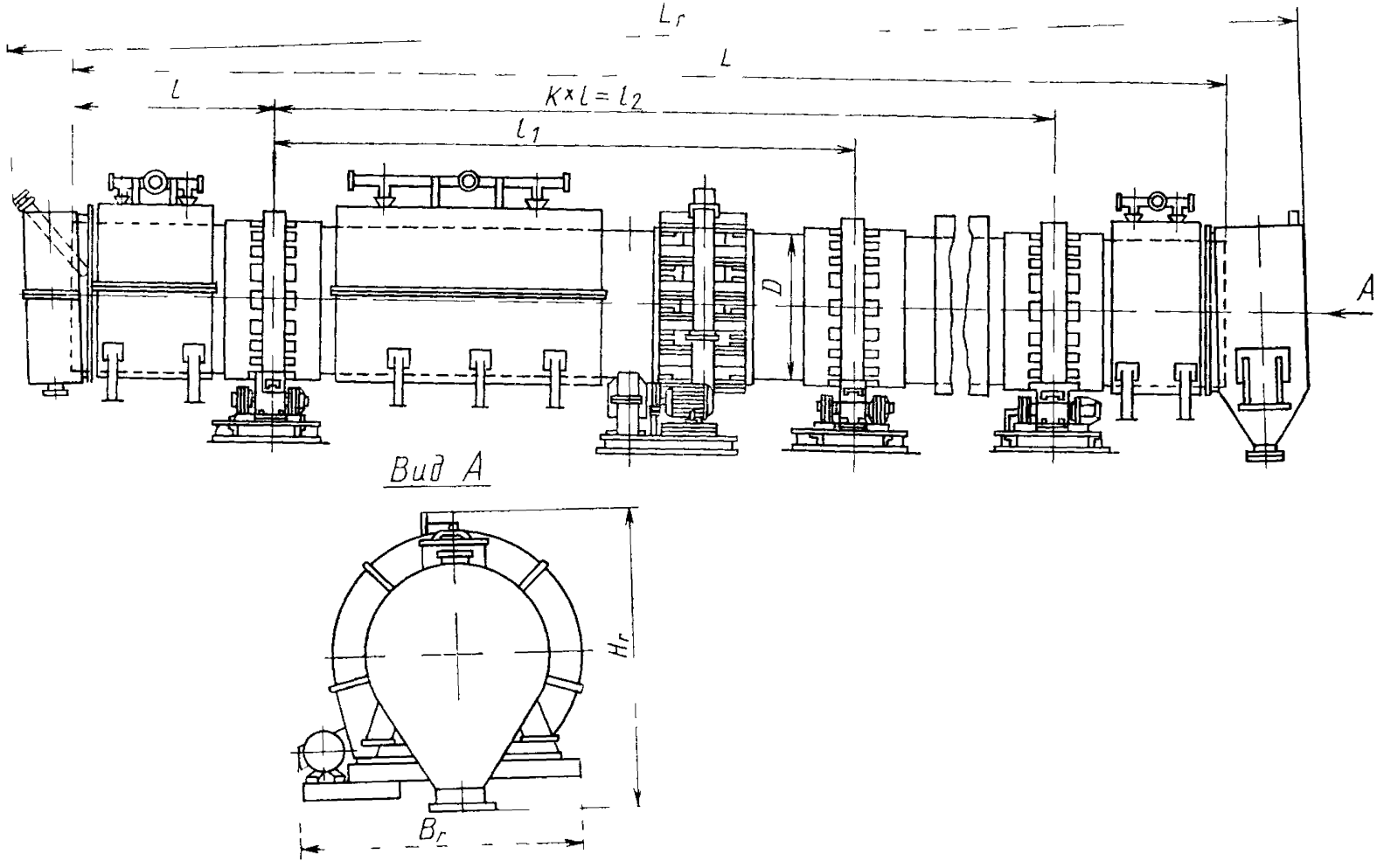

Черт. 2

2. Масса холодильников в табл. 1 и 2 указана без учета массы футеровки, теплоизоляции и комплектующих изделий.

3. Углы наклона барабанов холодильников — от 1° до 4°.

4. Действительная угловая скорость барабана не должна отличаться от номинальной более чем на ±10%.

5. Холодильники с диаметром барабана более 1200 мм допускается применять с номинальной угловой скоростью барабана 0,85 рад/с (8,12 об/мин).

ИНФОРМАЦИОННЫЕ ДАННЫЕ

1. **РАЗРАБОТАН И ВНЕСЕН** Министерством химического и нефтяного машиностроения СССР

ИСПОЛНИТЕЛИ

В. В. Иванов (руководитель темы); **В. С. Серебряков; Г. В. Беднягин,** канд. техн. наук; **В. В. Бычков; М. И. Попов; В. И. Мазяр**

2. **УТВЕРЖДЕН И ВВЕДЕН В ДЕЙСТВИЕ** Постановлением Государственного комитета СССР по стандартам от 26.09.88 № 3260

3. **ВЗАМЕН ГОСТ 11875—79**

Редактор *А. Л. Владимиров*
Технический редактор *О. Н. Никитина*
Корректор *В. С. Черная*

Сдано в наб 24 10 88 Подп в печ. 13 12 88 0,75 усл п л. 0,75 усл кр. отт 0,35 уч изд. л.
Тир 9000 Цена 3 коп.

Ордена «Знак Почета» Издательство стандартов, 123840, Москва, ГСП, Новопресненский пер., 3
Тип. «Московский печатник». Москва, Лялин пер., 6. Зак. 3212

Цена 3 коп.

Величина	Единица		
	Наименование	Обозначение	
		международное	русское
ОСНОВНЫЕ ЕДИНИЦЫ СИ			
Длина	метр	m	м
Масса	килограмм	kg	кг
Время	секунда	s	с
Сила электрического тока	ампер	A	А
Термодинамическая температура	кельвин	K	К
Количество вещества	моль	mol	моль
Сила света	кандела	cd	кд
ДОПОЛНИТЕЛЬНЫЕ ЕДИНИЦЫ СИ			
Плоский угол	радиан	rad	рад
Телесный угол	стерадиан	sr	ср

ПРОИЗВОДНЫЕ ЕДИНИЦЫ СИ, ИМЕЮЩИЕ СПЕЦИАЛЬНЫЕ НАИМЕНОВАНИЯ

Величина	Единица			Выражение через основные и дополнительные единицы СИ
	Наименование	Обозначение		
		международное	русское	
Частота	герц	Hz	Гц	$с^{-1}$
Сила	ньютон	N	Н	$м \cdot кг \cdot с^{-2}$
Давление	паскаль	Pa	Па	$м^{-1} \cdot кг \cdot с^{-2}$
Энергия	джоуль	J	Дж	$м^2 \cdot кг \cdot с^{-2}$
Мощность	ватт	W	Вт	$м^2 \cdot кг \cdot с^{-3}$
Количество электричества	кулон	C	Кл	$с \cdot А$
Электрическое напряжение	вольт	V	В	$м^2 \cdot кг \cdot с^{-3} \cdot А^{-1}$
Электрическая емкость	фарад	F	Ф	$м^{-2} кг^{-1} \cdot с^4 \cdot А^2$
Электрическое сопротивление	ом	Ω	Ом	$м^2 \cdot кг \cdot с^{-3} \cdot А^{-2}$
Электрическая проводимость	сименс	S	См	$м^{-2} кг^{-1} \cdot с^3 \cdot А^2$
Поток магнитной индукции	вебер	Wb	Вб	$м^2 \cdot кг \cdot с^{-2} \cdot А^{-1}$
Магнитная индукция	тесла	T	Тл	$кг \, с^{-2} \cdot А^{-1}$
Индуктивность	генри	H	Гн	$м^2 \, кг \cdot с^{-2} \cdot А^{-2}$
Световой поток	люмен	lm	лм	$кд \cdot ср$
Освещенность	люкс	lx	лк	$м^{-2} \cdot кд \cdot ср$
Активность радионуклида	беккерель	Bq	Бк	$с^{-1}$
Поглощенная доза ионизирующего излучения	грэй	Gy	Гр	$м^2 \cdot с^{-2}$
Эквивалентная доза излучения	зиверт	Sv	Зв	$м^2 \cdot с^{-2}$

gost.e-ecolog.ru