МЕЖГОСУДАРСТВЕННЫЙ СТАНДАРТ

# ДЕТАЛИ КРЕПЛЕНИЯ И СОПРЯГАЕМЫЕ ЭЛЕМЕНТЫ КОЛЕС ТРАКТОРОВ, САМОХОДНЫХ ШАССИ, СЕЛЬСКОХОЗЯЙСТВЕННЫХ МАШИН, ТРАКТОРНЫХ ПРИЦЕПОВ И ПОЛУПРИЦЕПОВ

## РАЗМЕРЫ

Издание официальное

БЗ 7—98

ИПК ИЗДАТЕЛЬСТВО СТАНДАРТОВ
Москва

gost.e-ecolog.ru

УДК 629.114.01:006.354 Группа Д25

МЕЖГОСУДАРСТВЕННЫЙ СТАНДАРТ

# ДЕТАЛИ КРЕПЛЕНИЯ И СОПРЯГАЕМЫЕ ЭЛЕМЕНТЫ КОЛЕС ТРАКТОРОВ, САМОХОДНЫХ ШАССИ, СЕЛЬСКОХОЗЯЙСТВЕННЫХ МАШИН, ТРАКТОРНЫХ ПРИЦЕПОВ И ПОЛУПРИЦЕПОВ

**ГОСТ 11646—82**

**Размеры**

Wheel fixing details and attachments for tractors, self propelled tool carriers, agricultural machines, tractor trailers and semitrailers. Dimensions

ОКП 47 6300

**Дата введения 01.01.84**

1. Настоящий стандарт распространяется на детали крепления и сопрягаемые элементы колес тракторов, самоходных шасси, сельскохозяйственных машин, тракторных прицепов и полуприцепов с нагрузкой на колесо не менее 7,0 кН.

Стандарт устанавливает присоединительные размеры дисков к ступице и основные размеры крепежных деталей.

2. Присоединительные размеры дисков колес к ступице должны соответствовать указанным на черт. 1 и в табл. 1.

**Издание официальное** **Перепечатка воспрещена**

© Издательство стандартов, 1982
© ИПК Издательство стандартов, 1999
Переиздание с Изменениями

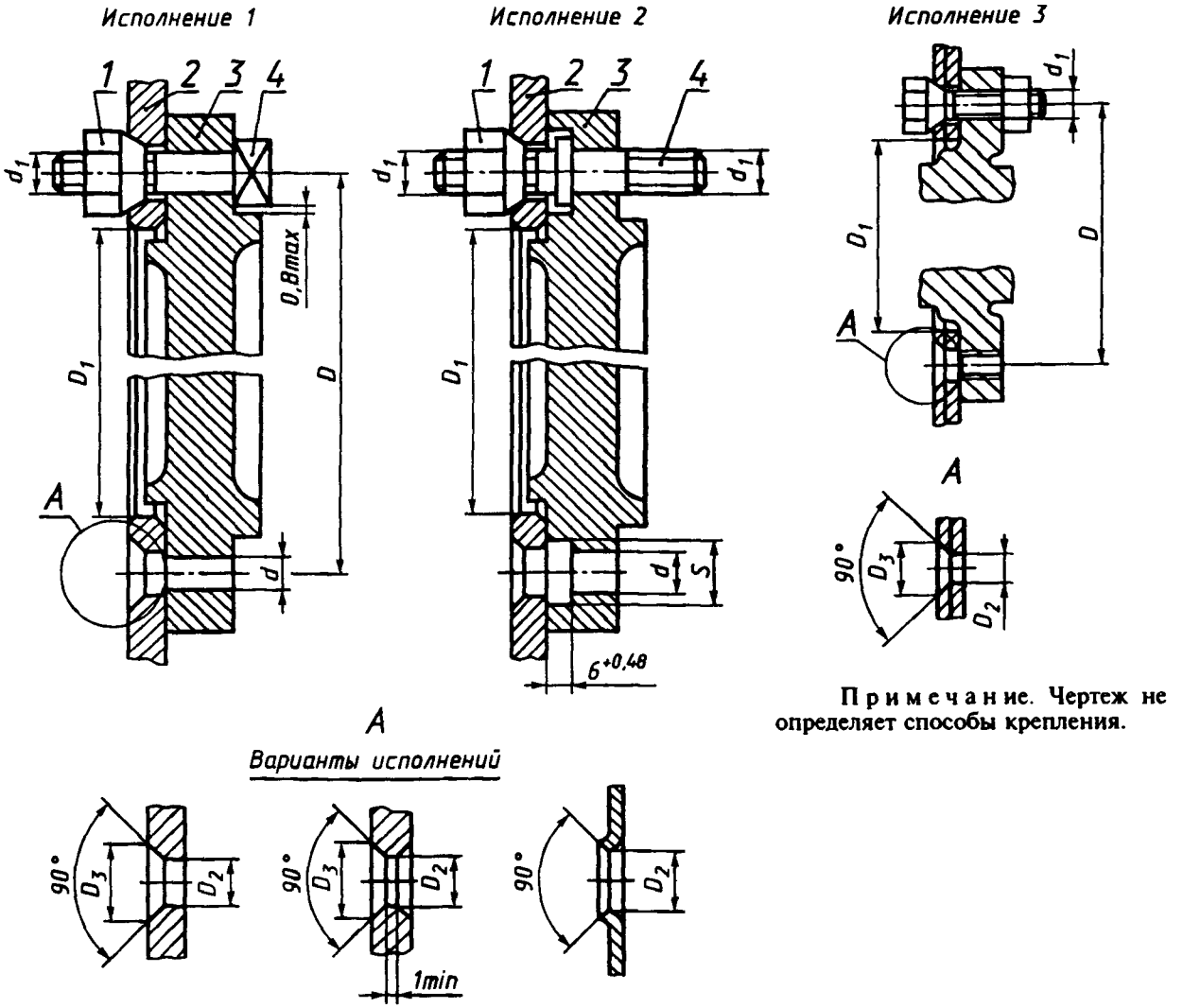


Примечание. Чертеж не определяет способы крепления.

*1* — гайка крепления диска колеса; *2* — диск колеса; *3* — ступица колеса; *4* — болт или шпилька для крепления колеса

Черт. 1

Таблица 1

Размеры в мм

| $D$ | Смещение осей отверстий от номинального расположения, не более | $D_1$ | $D_2$ | $D_3$ | $S$ | | Число отверстий под детали крепления | $d$ | $d_1$ |
|---|---|---|---|---|---|---|---|---|---|
| | | | | | Номин. | Пред. откл. | | | |
| 162 | 0,10 | 122 | 20 | 25 | 25 | +0,52 | 6 | 18 | M18 × 1,5 |
| 175 | | 135 | | | | | 5 | | |
| 190 | | 145 | | | | | 8 | | |
| 210 | | | 32 | 37 | 27 | | | 25 | M24 × 2 |
| | | 165 | 20 | 25 | 25 | | 6 | 18 | M18 × 1,5 |
| 230 | | 180 | | | | | | | |
| | 0,20 | | | 30 | — | — | | — | M16 × 1,5 |
| 250 | 0,10 | 199 | 24 | 30 | 29 | +0,84 | 8 | 22 | M22 × 1,5 |
| 275 | 0,25 | 214 | 32 | 37 | — | — | | 24 | M24 × 2 |
| 330 | | 280 | 20 | 25 | 25 | +0,84 | 5 | 18 | M18 × 1,5 |
| 365 | | 322 | 24 | 30 | 29 | | 8 | 22 | M22 × 1,5 |
| 415 | | 368 | | | | | | | |

**(Измененная редакция, Изм. № 1, 2).**

3. Допускается по заказу потребителя применение присоединительных размеров и деталей крепления по ГОСТ 10409.

4. Предельные отклонения диаметров отверстий $D_1$ и $D_2$ — по H14 и $d$ — по H9 СТ СЭВ 144.

5. Предельные отклонения диаметра фасок $D_3$ устанавливают в конструкторской документации.

6. Смещение центра паза $S$ относительно окружности диаметром $D$ не должно превышать 0,2 мм для диаметром 162—250 мм и 0,25 мм для диаметров 330—415 мм.

7. Основные размеры деталей крепления (болтов, шпилек) должны соответствовать указанным на черт. 2 и в табл. 2.

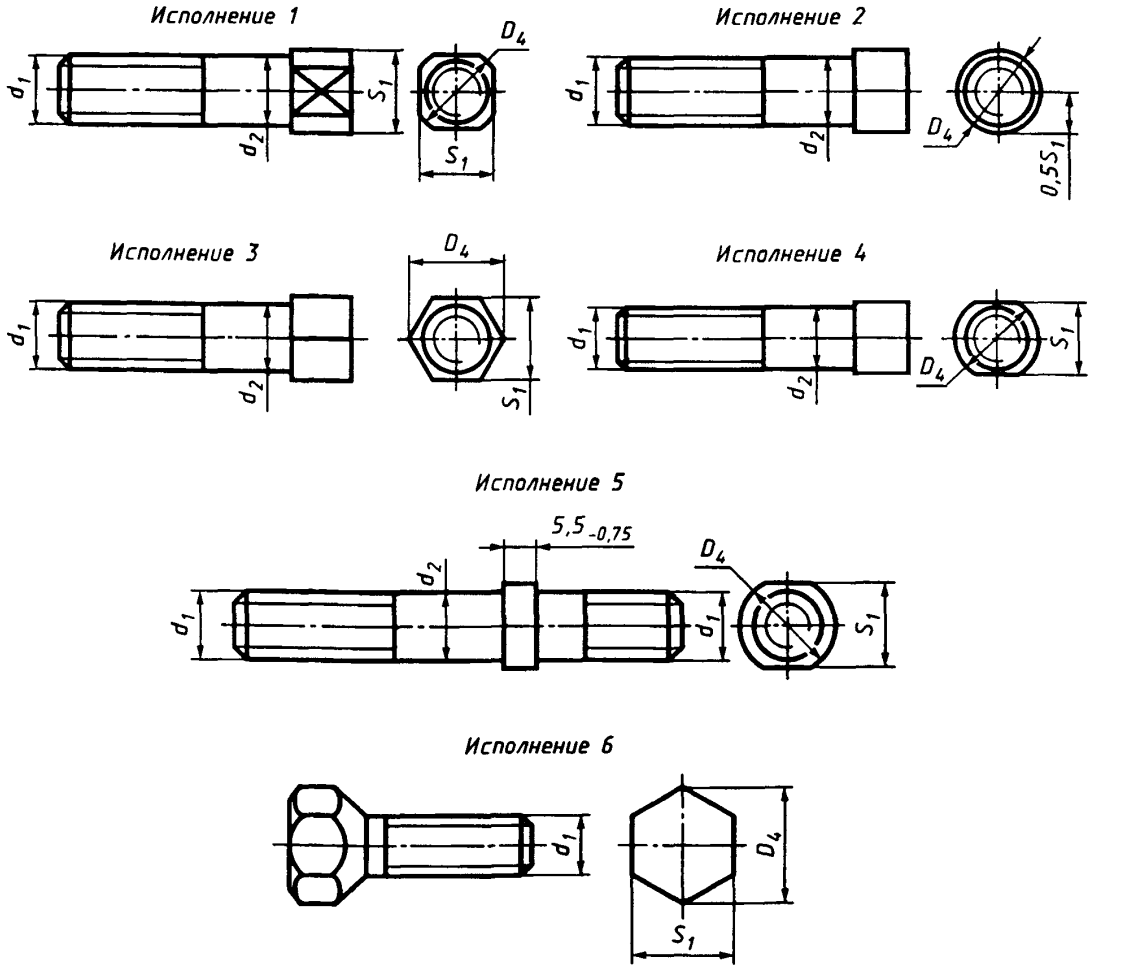


Черт. 2

Таблица 2

мм

| Резьба $d_1$ по ГОСТ 16093 | $d_2$ | | $S_1$ −0,52 | $D_4$, не менее |
|---|---|---|---|---|
| | Номин. | Пред. откл. | | |
| M16 × 1,5—6 | — | — | 24 | 26,5 |
| M18 × 1,5—6g | 18 | +0,13<br>+0,05 | 24 | 26,5 |

*Продолжение табл. 2*

| Резьба $d_1$ по ГОСТ 16093 | $d_2$ | | $S_1$ $-0{,}52$ | $D_4$, не менее |
|---|---|---|---|---|
| | Номин. | Пред. откл. | | |
| M22 × 1,5—6g | 22 | $+0{,}125$ $+0{,}073$ | 27 | 29,9 |
| M24 × 2—6g | 25 | $+0{,}121$ $+0{,}088$ | 31,2 | — |

Примечание. Допускается изготовление шпилек в исполнении 5 диаметром $D_4 = 34_{-0{,}62}$ мм.

**(Измененная редакция, Изм. № 1, 2).**

8. Основные размеры гаек крепления дисков колес должны соответствовать указанным на черт. 3 и в табл. 3.

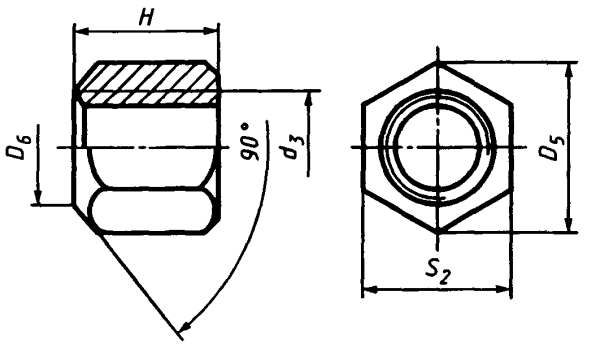


Черт. 3

Таблица 3

| Резьба $d_3$ по ГОСТ 16093 | $S_2$ | | $H$ $-0{,}52$ | $D_5$, не менее | $D_6$ $\pm 0{,}35$ |
|---|---|---|---|---|---|
| | Номин. | Пред. откл. | | | |
| M18 × 1,5—6H | 27 | $-0{,}52$ $-1{,}00$ | 22 | 29,0 | 20 |
| M22 × 1,5—6H | 32 | | 25 | 35,0 | 24 |
| M24 × 2—6H | 38 | $-0{,}16$ | 27 | 44,0 | 32 |

Допускается по заказу потребителя изготовлять детали крепления колес по ГОСТ 10409.
**(Измененная редакция, Изм. № 2).**

9. Обозначения деталей крепления колес с левой резьбой — по ГОСТ 2904.

## ИНФОРМАЦИОННЫЕ ДАННЫЕ

1. **РАЗРАБОТАН И ВНЕСЕН** Министерством автомобильной промышленности СССР

   **РАЗРАБОТЧИКИ**

   **А.Г. Слепынин, Ф.Х. Шальвель, В.А. Бозырев, Т.Г. Иванникова**

2. **УТВЕРЖДЕН И ВВЕДЕН В ДЕЙСТВИЕ** Постановлением Государственного комитета СССР по стандартам от 29.04.82 № 1751

3. **ВЗАМЕН** ГОСТ 11646—74

4. **ССЫЛОЧНЫЕ НОРМАТИВНО-ТЕХНИЧЕСКИЕ МАТЕРИАЛЫ**

| Обозначение НТД, на который дана ссылка | Номер пункта | Обозначение НТД, на который дана ссылка | Номер пункта |
|---|---|---|---|
| ГОСТ 2904—91 | 8 | ГОСТ 16093—81 | 7; 8 |
| ГОСТ 10409—74 | 3; 8 | ГОСТ 25347—82 | 4 |

5. **Ограничение срока действия снято по протоколу № 3—93 Межгосударственного совета по стандартизации, метрологии и сертификации (ИУС 5—6—93)**

6. **ПЕРЕИЗДАНИЕ** (январь 1999 г.) с **Изменениями № 1, 2, утвержденными в сентябре 1987 г., июне 1988 г. (ИУС 1—88, 9—88)**

Редактор *Р.Г. Говердовская*
Технический редактор *В.Н. Прусакова*
Корректор *В.И. Варенцова*
Компьютерная верстка *В.И. Грищенко*

Изд. лиц. № 021007 от 10 08.95. Сдано в набор 29.01.99. Подписано в печать 26.02.99. Усл. печ. л. 0,93.
Уч.-изд. л. 0,50. Тираж 122 экз. С2086. Зак. 167.

ИПК Издательство стандартов, 107076, Москва, Колодезный пер., 14.
Набрано в Издательстве на ПЭВМ
Филиал ИПК Издательство стандартов — тип. "Московский печатник", Москва, Лялин пер., 6.
Плр № 080102

gost.e-ecolog.ru