УДК 621.822.5-213:006.354 Группа Г16

ГОСУДАРСТВЕННЫЙ СТАНДАРТ СОЮЗА ССР

ВКЛАДЫШИ МЕТАЛЛИЧЕСКИЕ ДЛЯ РАЗЪЕМНЫХ КОРПУСОВ ПОДШИПНИКОВ СКОЛЬЖЕНИЯ

Конструкция и размеры

Plain bearings metal half-liners for split bearing blocks. Desing and dimensions.

ГОСТ 11611—82

Взамен ГОСТ 11611—65

ОКП 418250

Постановлением Государственного комитета СССР по стандартам от 26 января 1982 г. № 275 срок введения установлен

с 01.07.83

1. Настоящий стандарт распространяется на вкладыши подшипников скольжения, применяемые в корпусах по ГОСТ 11607-82 — ГОСТ 11610-82 и работающие при удельном давлении не более 5,9 МПа (60 кгс/см²), скорости скольжения не более 3 м/с при условии смазывания пластичным смазочным материалом.

2. Конструкция и размеры вкладышей должны соответствовать указанным на чертеже и в таблице.

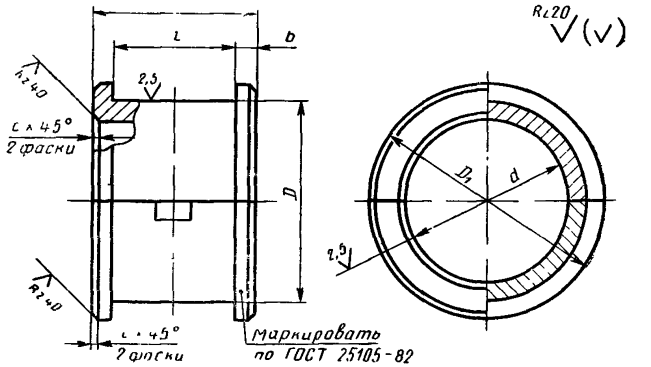

Издание официальное **Перепечатка воспрещена**

★

Переиздание. Апрель 1994 г.

gost.e-ecolog.ru

мм

Обозначение вкладыша	d (пред. откл. по H8)	D (пред. откл. по s7)	D_1	L	l (пред. откл. по H8)	b	c
25×25	25	32	38	25	18	3,5	0,5
28×25	28	36	42				
25×32	25	32	38	32	24	4,0	0,8
28×32	28	36	42				
32×32	32	40	46				
35×32	35	45	50				
32×40	32	40	46	40		8,0	
35×40	35	45	50				
40×40	40	50	58		30	5,0	
45×40	45	55	63				
40×50	40	50	58	50		10,0	
45×50	45	55	63				
50×50	50	60	68		40	5,0	
55×50	55	65	73				
50×63	50	60	68	63		11,5	
55×63	55	65	73				
50×80	50	60	68	80	70	5,0	1,0
55×80	55	65	73				
63×80	63	78	86				
70×80	70	85	95				
63×100	63	78	86	100	90	7,5	
70×100	70	85	95				
80×100	80	95	105		85		
90×100	90	110	120				
80×125	80	95	105	125	110	7,5	
90×125	90	110	120				
100×125	100	120	130				
110×125	110	130	140				

Продолжение

Обозначение вкладыша	d (пред. откл. по H8)	D (пред. откл. по e7)	D_1	L	l (пред. откл. по H8)	b	c
100×160	100	120	130	160	140	10,0	1,0
110×160	110	130	140				
125×160	125	145	155				
125×200				200	180	10,0	
140×160	140	160	170	160	140	10,0	2,0
140×200				200	180	10,0	
140×250				250	230	10,0	
160×200	160	185	200	200	180	10,0	
160×250				250	230	10,0	
180×250	180	210	220	250	220	15,0	
180×320				320	290	15,0	
200×250	200	230	240	250	220	15,0	
200×320				320	290	15,0	
220×250	220	250	260	250	220	15,0	
220×320				320	290	15,0	

Пример условного обозначения вкладыша с $d=50$ мм, $L=63$ мм:

Вкладыш 50×63 ГОСТ 11611—82

3. Технические требования — по ГОСТ 25105—82.

4. Фиксация вкладыша в корпусе — по приложению к настоящему стандарту.

ПРИЛОЖЕНИЕ
Рекомендуемое

Фиксация вкладыша в корпусе

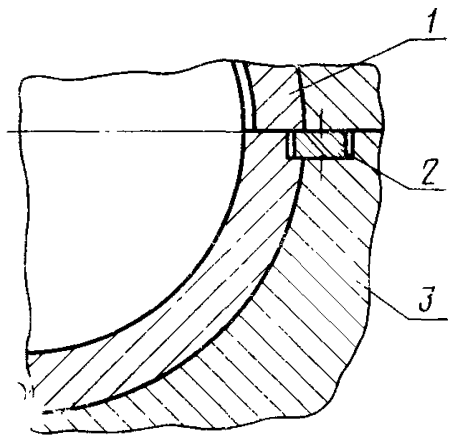

1—вкладыш; *2*—втулка закрепительная; *3*—корпус

Черт. 1

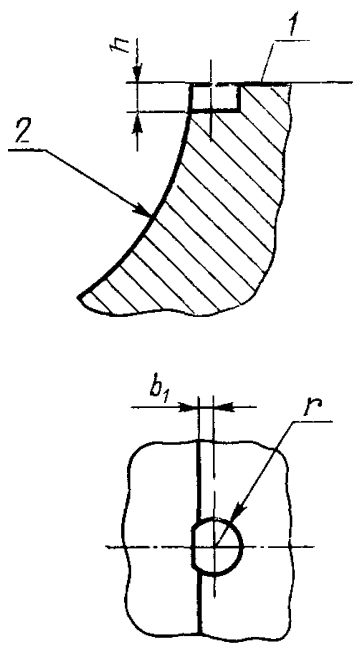

1—плоскость разъема; *2*—диаметр расточки под вкладыш

Черт. 2

Размеры конструктивных элементов для фиксации вкладыша

мм

Диаметр вала d	b_1	r	h	Диаметр вала d	b_1	r	h
25	1,0	3,5	3,6	80	2,5	5,0	4,2
28				90			
32				100			
36				110			
40				125			
45	1,8			140	2,8	6,0	5,2
50				160			
56				180			
63				200	3,0	8,0	6,2
71	2,5	5,0	4,2	220			

Примечание. Способ фиксации вкладыша в корпусе и размеры элементов для фиксации должны соответствовать указанным на черт. 1, 2 и в таблице.

gost.e-ecolog.ru