УДК 621.822.5-213:006.354 Группа Г16

ГОСУДАРСТВЕННЫЙ СТАНДАРТ СОЮЗА ССР

КОРПУСА ПОДШИПНИКОВ СКОЛЬЖЕНИЯ РАЗЪЕМНЫЕ НАКЛОННЫЕ С ЧЕТЫРЬМЯ КРЕПЕЖНЫМИ ОТВЕРСТИЯМИ

Конструкция и размеры

Plain bearings split angle bearing blocks with four bolt holes. Design and dimensions.

ГОСТ 11610—82

Взамен ГОСТ 11610—65

ОКП 417210

Постановлением Государственного комитета СССР по стандартам от 26 января 1982 г. № 275 срок введения установлен

с 01.07.83

1. Настоящий стандарт распространяется на наклонные разъемные корпуса подшипников скольжения с четырьмя крепежными отверстиями, применяемые с вкладышами по ГОСТ 11611—82.

2. Конструкция и размеры корпусов должны соответствовать указанным на чертеже и в таблице.

Издание официальное **Перепечатка воспрещена**

★

Переиздание. Апрель 1994 г.

gost.e-ecolog.ru

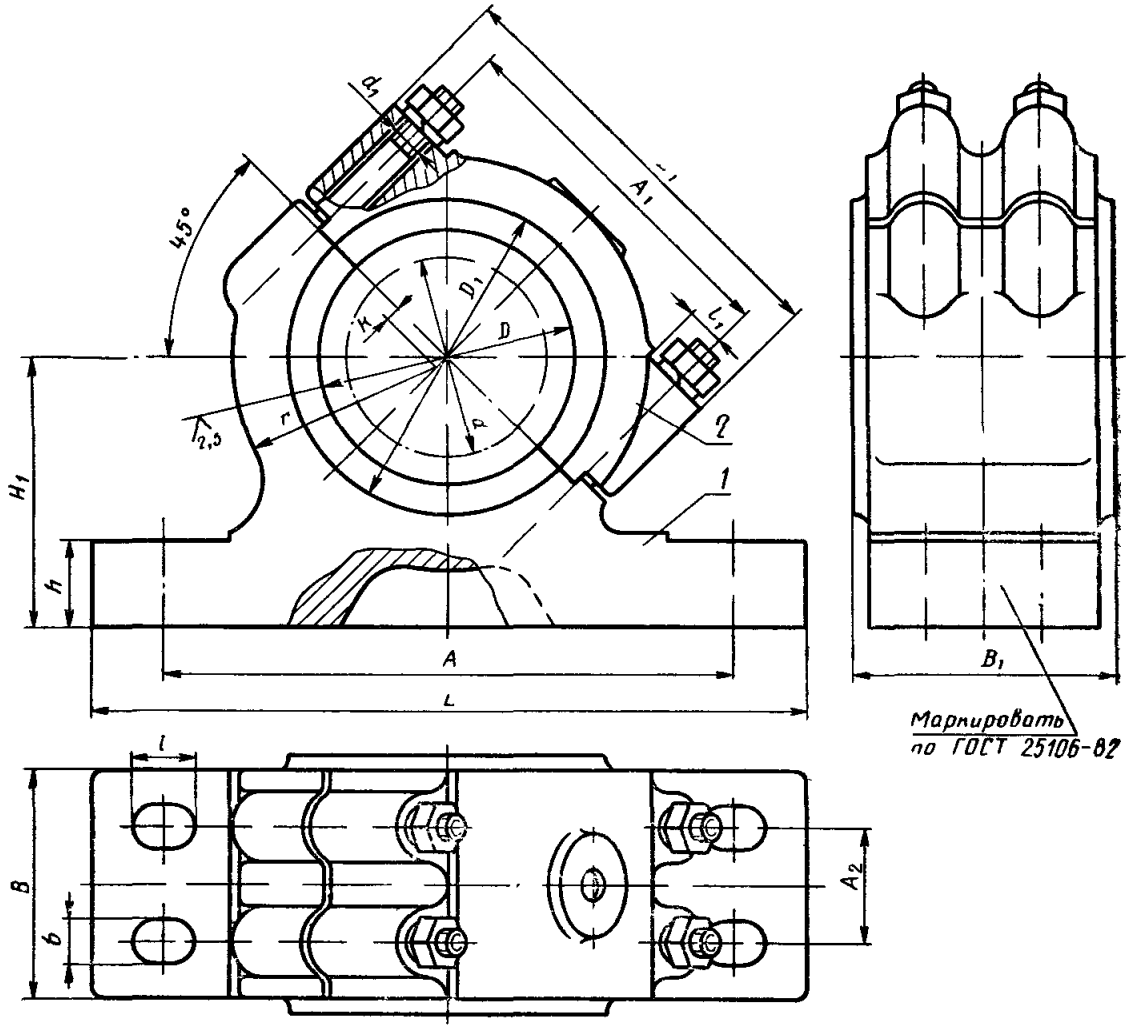

1 — основание корпуса; *2* — крышка корпуса

мм

Обозначение корпуса	Диаметр вала d	D (пред. откл. по H8)	D_1	A	A_1	L	L_1	H_1	h	B	B_1 (пред. откл. по h9)	b	l	l_1	r, не менее	d_1	K	A_2
50×70	50	60	73	160	95	210	120	70	25	60	70	13	20	13	52	M10	5	30
55×70	55	65	80															
63×90	63	78	90	200	125	250	150	95	30	80	90	17	23		69	M12		40
70×90	70	85	105															
80×110	80	95	115	250	150	310	190	112	35	100	110	22	30	16	85	M16		56
90×110	90	110	125															
100×140	100	120	140	270	170	340	210	125	40	130	140				90			80
110×140	110	130	150															
125×180	125	145	165	310	190	390	240	132	45	155	180	26	34		105	M20		90
140×180	140	160	180	340	210	420	260	140		170	230	32	40	20	112	M24	8	100
140×230																		120
160×230	160	185	205	360	230	440	280	150		200				22	130			
180×220	180	210	230	400	270	480	320	170			220				150			
180×290										230	290							150
200×220	200	230	250	440	300	530	360	190	50	200	220			28		M30		120
200×290										240	290							160
220×220	220	250	270	470	330	560	390	200		200	220				165			120
220×290										260	290							170

Примеры условных обозначений:
корпуса подшипника с d=70 мм и B_1=90 мм

Корпус 70×90 ГОСТ 11610—82

деталей корпуса подшипников с d=70 мм и B_1=90 мм

Основание 70×90—1 ГОСТ 11610—82

Крышка 70×90—2 ГОСТ 11610—82

3. Технические требования — по ГОСТ 25106—82.

4. Размеры и шероховатость поверхностей конструктивных элементов корпусов — по приложению к ГОСТ 11609—82.

gost.e-ecolog.ru