УДК 621.822.5-213:006.354 Группа Г16

ГОСУДАРСТВЕННЫЙ СТАНДАРТ СОЮЗА ССР

КОРПУСА ПОДШИПНИКОВ СКОЛЬЖЕНИЯ РАЗЪЕМНЫЕ С ДВУМЯ КРЕПЕЖНЫМИ ОТВЕРСТИЯМИ

Конструкция и размеры

Plain bearings split bearing blocks with two bolt holes. Design and dimensions.

ГОСТ 11607—82
Взамен ГОСТ 11607—65

ОКП 417210

Постановлением Государственного комитета СССР по стандартам от 26 января 1982 г. № 274 срок введения установлен

с 01.07.83

1. Настоящий стандарт распространяется на разъемные корпуса подшипников скольжения с двумя крепежными отверстиями, применяемые с вкладышами по ГОСТ 11611—82.

2. Конструкция и размеры корпусов должны соответствовать указанным на черт. 1 и 2 и в таблице.

Издание официальное ★ Перепечатка воспрещена

Переиздание. Апрель 1994 г.

gost.e-ecolog.ru

Для $d=25 \div 56$ мм

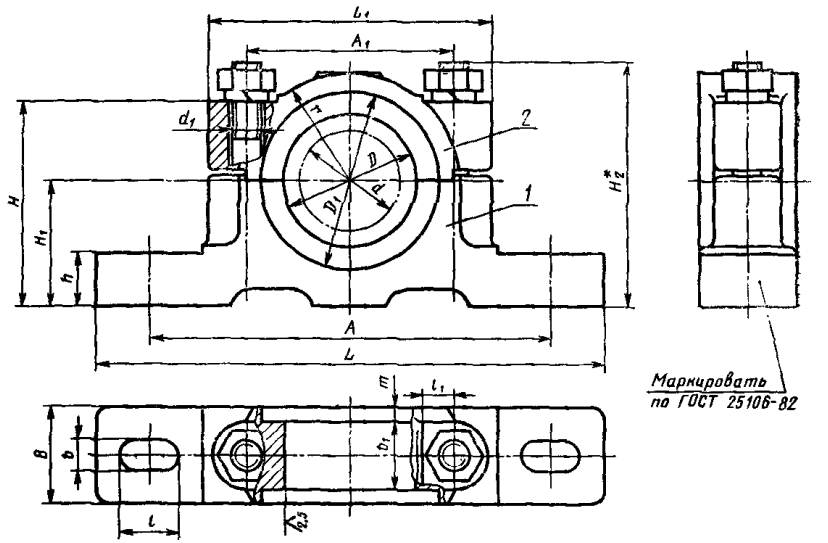

* Размер для справок.

1 — основание корпуса; *2* — крышка корпуса

Черт. 1

Для $d=63 \div 160$ мм

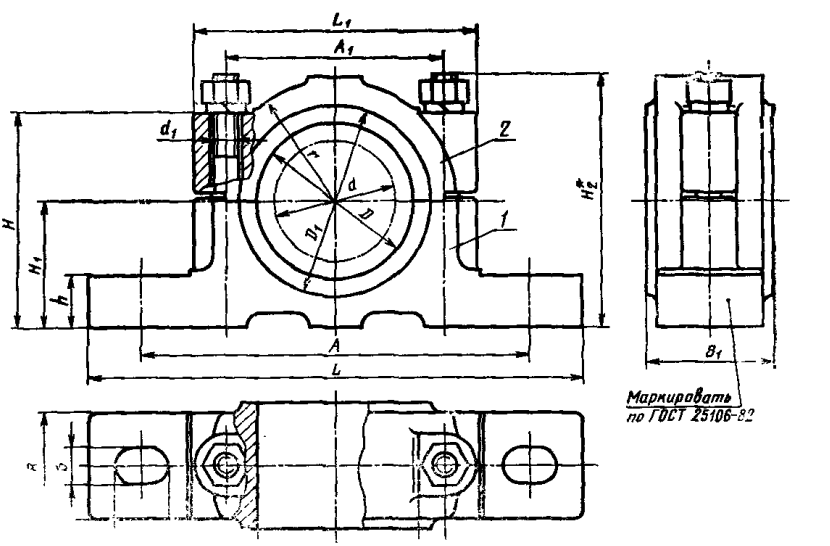

* Размеры для справок

1—основание корпуса; *2*—крышка корпуса

Черт. 2

мм

Обозначение корпуса	Диаметр вала d	D (пред. откл. по H8)	D_1	A	A_1	L	L_1	H	H_1	H_2^*	h	B	B_1 (пред. откл. по H9)	b	b_1 (пред. откл. по h9)	l	l_1	r, не менее	d_1	m
25×25	25	32	43	120	60	155	80	50	32	60	15	25	—	11	18	17	8	28	M8	3,5
28×25	28	36	48																	
25×32	25	32	43																	
28×32	28	36	48	135	70	170	95	70	42	80	18	32	—		24			35		4,0
32×32	32	40	52											13		20			M10	
35×32	35	45	55														12			
40×40	40	50	63	150	80	185	105	80	45	90	20	40	—		30			43		5,0
45×40	45	55	68																	
50×48	50	60	73	170	95	215	125	90	53	102	25	48	—	17	40	23		52	M12	4,0
55×48	55	65	80																	
63×60	63	78	92	220	125	280	160	120	70	140	30	60	70	22	—	30	16	69	M16	
70×60	70	85	105																	
80×75	80	95	115	260	150	320	195	150	85	170	35	75	85	26	—	34	20	85	M20	—
90×75	90	110	125																	
100×100	100	120	140	300	170	380	220	160	95	195	40	100	110	32	—	40	22	90	M24	
110×100	110	130	150																	
125×110	125	145	165	320	190	400	240	180	106	210		110	140		—			105		
140×120	140	160	180	340	210	420	260	200	118	230	45	120			—			112		
160×140	106	185	210	360	230	440	280	225	132	260		140	180					130		

Примеры условных обозначений:
корпуса подшипника с d=70 мм, B=60 мм

Корпус 70×60 ГОСТ 11607—82

деталей корпуса подшипника с d=70 мм, B=60 мм

Основание 70×60 — 1 ГОСТ 11607—82

Крышка 70×60 — 2 ГОСТ 11607—82

3. Технические требования — по ГОСТ 25106—82.

4. Размеры и шероховатость поверхностей конструктивных элементов — по приложению к настоящему стандарту.

ПРИЛОЖЕНИЕ
Рекомендуемое

Размеры и шероховатость поверхностей конструктивных элементов корпусов

Для $d=25 \div 160$ мм

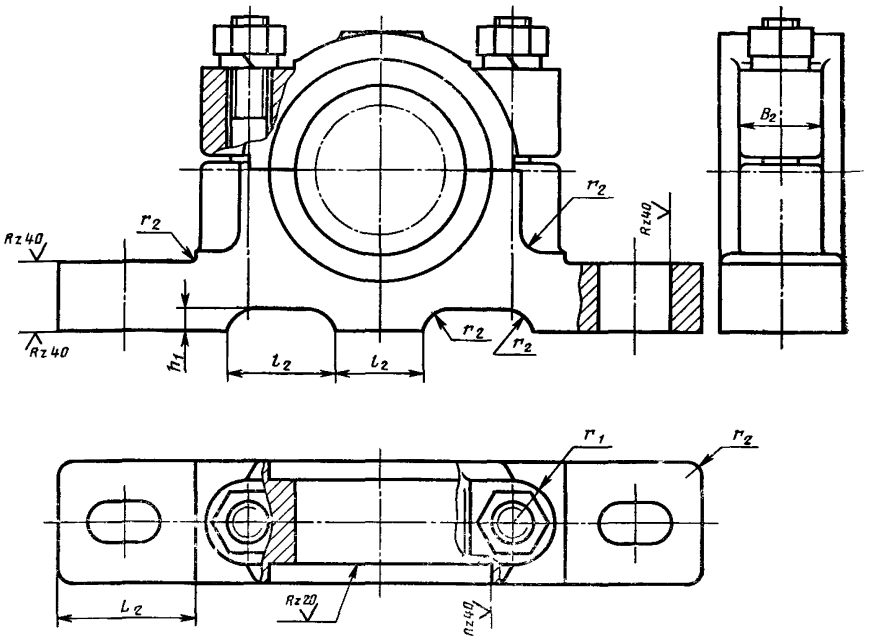

1. Указанные на чертеже размеры l_2, h_1, B_2, r_1, L_2 определяют по формулам:

$$B_2=(2{,}0-2{,}5)d_1;\ L_2=\frac{L-L_1}{2}-(2\div 4);\ h_1=(0{,}20-0{,}25)h;$$

$$l_2=0{,}25L_1;\ r_1=0{,}5B_2.$$

2. Радиус закругления r_2 определяют в зависимости от значения L_1:

$r_2=3$ мм при $L_1<80$ мм,

$r_2=5$ мм при $L_1=(95-125)$ мм,

$r_2=10$ мм при $L_1=(150-220)$ мм,

$r_2=20$ мм при $L_1\geqslant 240$ мм.

3. Параметр шероховатости по ГОСТ 2789—73, поверхностей, не подвергаемых механической обработке, $Rz\leqslant 630$ мкм.

gost.e-ecolog.ru