УДК 621.822.5-213:006.354 Группа Г16

ГОСУДАРСТВЕННЫЙ СТАНДАРТ СОЮЗА ССР

КОРПУСА ПОДШИПНИКОВ СКОЛЬЖЕНИЯ НА ЛАПАХ С ДВУМЯ КРЕПЕЖНЫМИ ОТВЕРСТИЯМИ

ГОСТ 11521—82

Конструкция и размеры

Plain bearings pillow blocks with two bolt holes. Design and dimensions.

Взамен ГОСТ 11521—65

ОКП 418000

Постановлением Государственного комитета СССР по стандартам от 26 января 1982 г. № 273 срок введения установлен

с 01.07.83

1. Настоящий стандарт распространяется на неразъемные корпуса подшипников скольжения на лапах с двумя крепежными отверстиями, применяемые с втулками по ГОСТ 11525—82.

2. Конструкция и размеры корпусов должны соответствовать указанным на чертеже и в таблице.

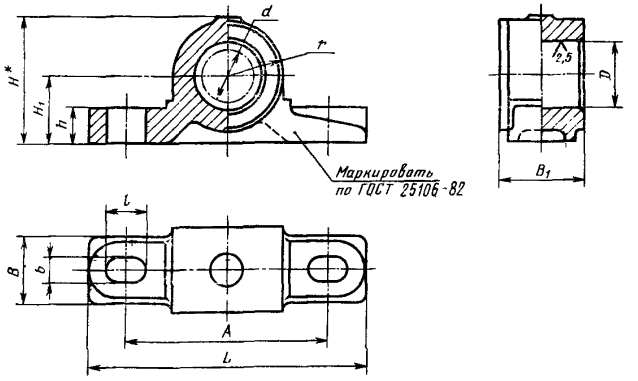

* Размер для справок.

Издание официальное **Перепечатка воспрещена**

Переиздание. Апрель 1994 г.

★

© Издательство стандартов, 1982
© Издательство стандартов, 1994

gost.e-ecolog.ru

мм

Обозначение корпуса	Диаметр вала d		D (пред. откл. по H8)		A	L	H	H_1	h	B	B_1	b	l	r
	1-й ряд*	2-й ряд	1-й ряд*	2-й ряд										
12×16		12		18	65	90	45	22	12	16	16	9	13	19
12×20										20	20			
14×16	14		20							16	16			
14×20														
16×20		16		22	75	105	50	25	14	20	20	11	17	21
16×25										25	25			
18×20	18		24							20	20			
18×25										25	25			
20×25		20		26	80	120	58	28		20				25
20×32										25	32			
22×25	22		28							20	25			
22×32														
25×32	25		32		100	140	68	34	16	25	32	13	20	30
25×40										32	40			
28×32	38		36							25	32			
28×40														
32×40	32		40		120	165	80	42	20	32	40	17	24	35

Продолжение

мм

Обозначение корпуса	Диаметр вала d		D (пред. откл. по H8)		A	L	H	H_1	h	B	B_1	b	l	r
	1-й ряд*	2-й ряд	1-й ряд*	2-й ряд										
32×50	32		40		120	165	80	42	20	40	50	17	24	35
35×40	35		45							32	40			
35×50										40	50			
40×50	40		50		145	200	95	48	25			22	32	41
40×63										50	63			
45×50	45		55							40	50			
45×63										50	63			
50×63	50		60		165	220	112	56						52
50×80										63	80			
55×63	55		65							50	63			
55×80										63	80			
63×80	63		73		200	270	140	71	32	63	80	26	39	63
63×100										80	100			
70×80	70		85							63	80			
70×100										80	100			
80×100	80		95		235	315	165	85	36			33	48	75
80×125										100	125			

Продолжение

мм

Обозначение корпуса	Диаметр вала d		D (пред. откл. по H8)		A	L	H	H_1	h	B	B_1	b	l	r
	1-й ряд*	2-й ряд	1-й ряд*	2-й ряд										
90×100	90		105		235	315	165	85	36	80	100	33	48	75
90×125										100	125			90
100×125	100		115		265	345	195	100	40					
110×125	110		125											
125×125		125		140	310	410	226	118	45	125	160	39	58	105
125×160														115
140×125		140		155	330	430	245	125		100	125			
140×160										125	160			

* 1-й ряд является предпочтительным (оптимальным) для применения, так как он обеспечивает рациональный ряд несущих способностей корпусов при наименьших затратах.

Пример условного обозначения корпуса подшипника с $d=32$; $B_1=50$:

Корпус 32×50 ГОСТ 11521—82

3. Технические требования — по ГОСТ 25106—82.

4. Размеры и шероховатость поверхностей конструктивных элементов корпусов — по приложению к настоящему стандарту.

ПРИЛОЖЕНИЕ
Рекомендуемое

Размеры и шероховатость поверхностей конструктивных элементов корпусов

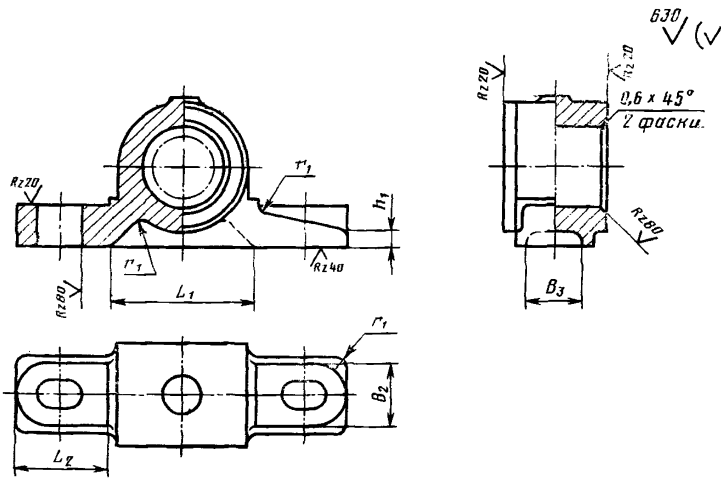

Указанные на чертеже размеры определяют по формулам:

$h_1 \geqslant 0{,}5h$; $L_1=2r$; $B_2 \leqslant 1{,}8b$; $B_3=(0{,}55 \div 0{,}85)^*B$; $r_1 \leqslant 0{,}3h$.

$$L_2=\frac{L}{2}-r-(1 \div 2)\ .$$

* Меньшие коэффициенты применяют для корпусов малых размеров.

gost.e-ecolog.ru