УДК 621.73.07 : 006.354 Группа Г21

ГОСУДАРСТВЕННЫЙ СТАНДАРТ СОЮЗА ССР

Инструмент кузнечный для ручных и молотовых работ

ТОПОРЫ ТРАПЕЦЕИДАЛЬНЫЕ

Конструкция и размеры

Blacksmith's hand and hammer tools.
Trapezoidal axes.
Design and dimensions

ГОСТ 11431—75*

Взамен ГОСТ 11431—65

ОКП 39 6910

Постановлением Государственного комитета стандартов Совета Министров СССР от 28 ноября 1975 г. № 3679 срок введения установлен

с 01.01.77

Проверен в 1982 г.

Несоблюдение стандарта преследуется по закону

1. Конструкция и размеры трапецеидальных топоров должны соответствовать указанным на чертеже и в таблице.

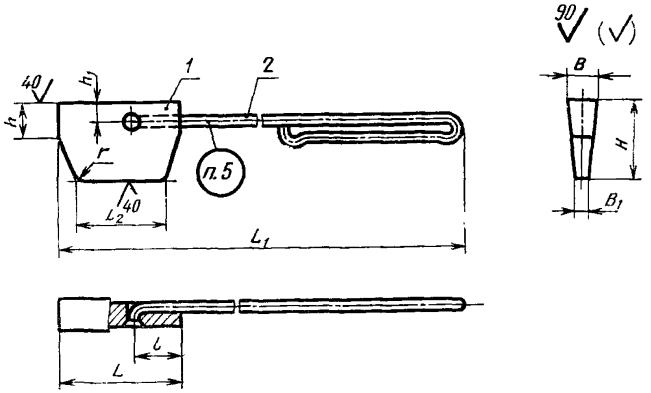

Издание официальное **Перепечатка воспрещена**

★

** Переиздание (ноябрь 1986 г.) с Изменением № 1, утвержденным в мае 1982 г.; Пост. № 2107 от 26.05.82 г. (ИУС 9—82)*

gost.e-ecolog.ru

Обозначение полукруглого топора	Твердость	r	r_1	H	h	B_1	B_1	L	l	l_1	l_2	d	a	c	α	Масса, кг, не более	Поз. 1 Топор Кол. 1	Поз. 2 Ручка по ГОСТ 11434—75 Кол. 1
																	Обозначения	
1264-4001		16	32	32	10	16	3	900	50	30	13	16	10	12	10°	1,04	1264-4001/001	1088-0114
1264-4002		20	36	40		18					14	18		16		1,15	1264-4002/001	
1264-4003		25	40	50	12	20	5				15	20		20		1,41	1264-4003/001	1088-0118
1264-4004		32			14								12	25		1,62	1264-4004/001	
1264-4005		36	45	60		22					16	22		32		2,02	1264-4005/001	
1264-4006		40	50	70	16	24	6	1000	80	50	17	24	16	40		2,91	1264-4006/001	1088-0123
1264-4007		50				26					18	26				3,61	1264-4007/001	
1264-4008		65	60	80	18	30	8				20	30	20	45		4,40	1264-4008/001	1088-0124
1264-4009		75		90												6,37	1264-4009/001	
1264-4010		80	65			32					21	32	25			8,19	1264-4010/001	1088-0125
1264-4011		100	70	100	20	34	10				22	34	32	50		10,96	1264-4011/001	
1264-4012		160	140	125	24	38	12				24	38	40	55	5°	20,00	1264-4012/001	
1264-4013		180	160	140	26	40					25	40	45	65		27,02	1264-4013/001	

Пример условного обозначения полукруглого топора размером $r=40$ мм:

Топор полукруглый 1264-4006 ГОСТ 11432—75

(Измененная редакция, Изм. № 1).

2. Материал — сталь марки 35ХМ по ГОСТ 4543—71.

3. Твердость — $HRC_э$ 43,5 . . . 47,5.

4. Технические условия — по ГОСТ 11435—75.

3, 4. **(Измененная редакция, Изм. № 1).**

5. Маркировать: условное обозначение полукруглого топора без наименования и товарный знак предприятия-изготовителя.