УДК 621.73.07 : 006.354 Группа Г21

ГОСУДАРСТВЕННЫЙ СТАНДАРТ СОЮЗА ССР

**Инструмент кузнечный для ручных и молотовых работ**

**ТОПОРЫ ДВУХСТОРОННИЕ**

**Конструкция и размеры**

Blacksmith's hand and hammer tools.
Two-sided axes.
Design and dimensions

# ГОСТ 11429—75*

**Взамен ГОСТ 11429—65**

ОКП 39 6910

**Постановлением Государственного комитета стандартов Совета Министров СССР от 28 ноября 1975 г. № 3679 срок введения установлен**

**с 01.01.77**

**Проверен в 1982 г.**

**Несоблюдение стандарта преследуется по закону**

1. Конструкция и размеры двухсторонних топоров должны соответствовать указанным на чертеже и в таблице.

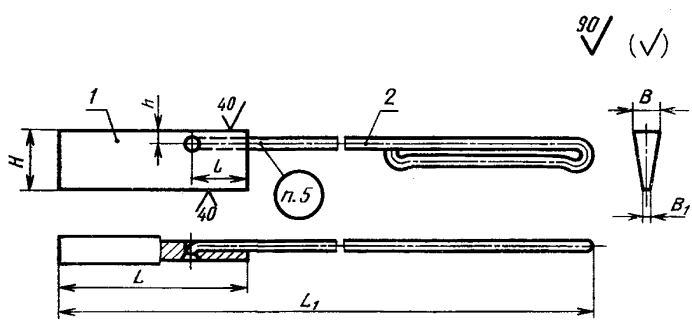


**Издание официальное** **Перепечатка воспрещена**

★

** Переиздание (ноябрь 1986 г.) с Изменением № 1, утвержденным в мае 1982 г.; Пост. № 2107 от 26.05.82 г. (ИУС 9—82)*

gost.e-ecolog.ru

Размеры в мм

| Обозначение двухстороннего топора | Применяемость | $B$ | $B_1$ | $L$ | $L_1$ | $l$ | $H$ | $h$ | Масса, кг, не более | Поз. 1 Топор двухсторонний Кол. 1 | Поз. 2 Ручка по ГОСТ 11434—75 Кол. 1 |
|---|---|---|---|---|---|---|---|---|---|---|---|
| | | | | | | | | | | Обозначения | |
| 1264-0001 | | 18 | 6 | 100 | 950 | 30 | 36 | 12 | 0,55 | 1264-0001/001 | 1088-0101 |
| 1264-0002 | | 20 | 7 | 160 | 1000 | | 50 | 16 | 1,24 | 1264-0002/001 | 1088-0103 |
| 1264-0003 | | 25 | 9 | 180 | | 50 | 75 | 18 | 2,17 | 1264-0003/001 | |
| 1264-0004 | | 32 | 14 | 200 | 1200 | | 100 | | 4,03 | 1264-0004/001 | 1088-0104 |
| 1264-0005 | | 36 | | 250 | | 80 | 125 | 20 | 7,16 | 1264-0005/001 | 1088-0108 |
| 1264-0006 | | 40 | 16 | 280 | 1300 | | 150 | 25 | 10,66 | 1264-0006/001 | 1088-0109 |
| 1264-0007 | | 45 | 18 | 320 | | | 180 | 32 | 14,64 | 1264-0007/001 | 1088-0111 |
| 1264-0008 | | 50 | | 360 | 1350 | | 200 | | 21,22 | 1264-0008/001 | |

Пример условного обозначения двухстороннего топора размером $B=18$ мм:

*Топор двухсторонний 1264-0001 ГОСТ 11429—75*

**(Измененная редакция, Изм. № 1).**

2. Материал — сталь марки 35ХМ по ГОСТ 4543—71.

3. Твердость — $HRC_э$ 43,5 . . . 47,5.

4. Технические условия — по ГОСТ 11435—75.

gost.e-ecolog.ru

**ая редакция, Изм. № 1).**

5. Маркировать: условное обозначение двухстороннего топора без наименования и товарный знак предприятия-изготовителя.