УДК 621.73.07:006.354 Группа Г21

ГОСУДАРСТВЕННЫЙ СТАНДАРТ СОЮЗА ССР

Инструмент кузнечный для ручных и молотовых работ

ПОДКЛАДКИ КЛИНОВЫЕ (ОТКОСЫ)

Конструкция и размеры

Blacksmith's hand and hammer tools.
V-blocks.
Design and dimensions

ГОСТ 11428—75*

Взамен ГОСТ 11428—65

ОКП 39 6910

Постановлением Государственного комитета стандартов Совета Министров СССР от 28 ноября 1975 г. № 3679 срок введения установлен

с 01.01.77

Проверен в 1982 г.

Несоблюдение стандарта преследуется по закону

1. Конструкция и размеры клиновых подкладок (откосов) должны соответствовать указанным на чертеже и в таблице.

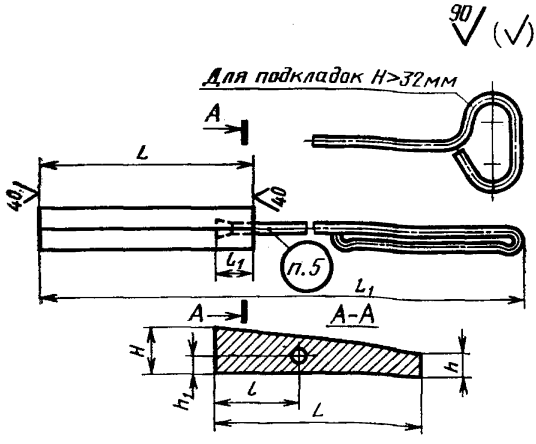

Издание официальное **Перепечатка воспрещена**

★

* *Переиздание (ноябрь 1986 г.) с Изменением № 1, утвержденным в мае 1982 г.; Пост. № 2106 от 26.05.82 г. (ИУС 9—82)*

gost.e-ecolog.ru

Размеры в мм

Обозначение клиновой подкладки	Применяемость	H	h	h_1	L	L_1	l	l_1	Масса, кг, не более	Поз. 1 Подкладка Кол. 1	Поз. 2 Ручка по ГОСТ 11434—75 Кол. 1
										Обозначение	
1255-0001		20	10	8	100	870	36	30	1,60	1255-0001/001	1088-0117
1255-0002		32	16	10	125	895	40		2,87	1255-0002/001	
1255-0003		40	20	16	140	1110	50		5,00	1255-0003/001	1088-0126
1255-0004		55	32	20	160	1230	60	50	9,00	1255-0004/001	1088-0129
1255-0005		80	40	32	220	1170	85		25,50	1255-0005/001	1088-0131
1255-0006		105	50	40	260	1210	120		45,20	1255-0006/001	

Пример условного обозначения клиновой подкладки (откоса) размером $H=20$ мм:

Подкладка клиновая 1255-0001 ГОСТ 11428—75

(Измененная редакция, Изм. № 1).

2. Материал — сталь марки 45 по ГОСТ 1050—74.

3. Твердость — $HRC_э$ 36,5 . . . 41,5.

4. Технические условия — по ГОСТ 11435—75.

gost.e-ecolog.ru

нная редакция, Изм. № 1).

5. Маркировать: условное обозначение клиновой подкладки (откоса) без наименования и товарный знак предприятия-изготовителя.