УДК 621.73.07 : 006.354 Группа Г21

ГОСУДАРСТВЕННЫЙ СТАНДАРТ СОЮЗА ССР

Инструмент кузнечный для ручных и молотовых работ
ОБЖИМКИ КРУГЛЫЕ ПРУЖИННЫЕ
Конструкция и размеры

Blacksmith's hand and hammer tools.
Round spring swages.
Design and dimensions

ГОСТ 11426—75*

Взамен ГОСТ 11426—65

ОКП 39 6910

Постановлением Государственного комитета стандартов Совета Министров СССР от 28 ноября 1975 г. № 3679 срок введения установлен

с 01.01.77

Проверен в 1982 г.

Несоблюдение стандарта преследуется по закону

1. Конструкция и размеры круглых пружинных обжимок должны соответствовать указанным на чертеже и в таблице.

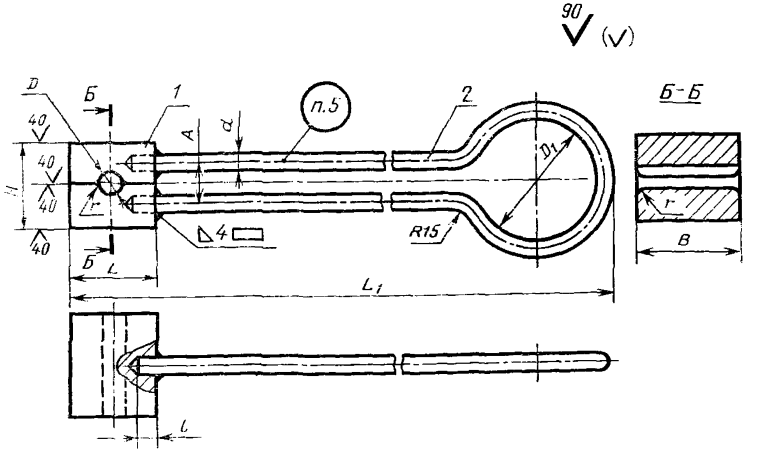

Издание официальное **Перепечатка воспрещена**

★

* *Переиздание (ноябрь 1986 г.) с Изменением № 1, утвержденным в мае 1982 г.; Пост. № 2106 от 26.05.82 г. (ИУС 9—82)*

gost.e-ecolog.ru

Размеры в мм

Обозначение круглой пружинной обжимки	Применяемость	D	D_1	d	H	B	L	L_1	l	A	r	r_1	Масса, кг, не более	Поз. 1 Обжимка Кол. 2	Поз. 2 Ручка Кол. 1
														Обозначения	
1254-0001		8	80	12	60	40	70	630	25	32	4	5	2,38	1254-0001/001	1254-0001/002
1254-0002		10											2,70	1254-0002/001	
1254-0003		12				50					5		3,00	1254-0003/001	
1254-0004		14											3,30	1254-0004/001	
1254-0005		16	120		80	90	80	750		40			5,58	1254-0005/001	1254-0002/002
1254-0006		18											5,53	1254-0006/001	
1254-0007		20				110							5,17	1254-0007/001	
1254-0008		22									7	10	6,50	1254-0008/001	
1254-0009		25											6,40	1254-0009/001	
1254-0010		28		15	90	120	90	850	30	45			9,30	1254-0010/001	1254-0003/002
1254-0011		30											9,20	1254-0011/001	
1254-0012		32					100						10,00	1254-0012/001	1254-0004/002

Размеры в мм

Обозначение круглой пружинной обжимки	Применяемость	D	D_1	d	H	B	L	L_1	l	A	r	r_1	Масса, кг, не более	Поз. 1 Обжимка Кол. 2	Поз. 2 Ручка Ксл. 1
														Обозначения	
1254-0013		36	120	15	90	120	100	850	30	45	7	10	9,83	1254-0013/001	1254-0004/002
1254-0014		38			100	130	110			50			12,33	1254-0014/001	1254-0005/002
1254-0015		40											12,20	1254-0015/001	
1254-0016		45			125	140	125	855		60			15,80	1254-0016/001	1254-0006/002
1254-0017		50	150								10		15,53	1254-0017/001	
1254-0018		55		18		150	140	950		70		15	18,90	1254-0018/001	1254-0007/002
1254-0019		60			140								19,60	1254-0019/001	
1254-0020		65				160	160						21,88	1254-0020/001	1254-0008/002
1254-0021		70											26,60	1254-0021/001	
1254-0022		75				160	180						29,40	1254-0022/001	1254-0009/002

Пример условного обозначения круглой пружинной обжимки размером $D=8$ мм:

Обжимка круглая пружинная 1254-0001 ГОСТ 11426—75

(Измененная редакция, Изм. № 1).

2. Материал круглой пружинной обжимки — сталь марки 50 по ГОСТ 1050—74.

Материал ручки — круг $\frac{d \text{ ГОСТ } 2590—71}{30 \text{ ГОСТ } 1050—74}$

3. Твердость круглой пружинной обжимки — не менее $HRC_э$ 39,5.

4. Технические условия — по ГОСТ 11435—75.

3, 4. **(Измененная редакция, Изм. № 1).**

5. Маркировать: условное обозначение круглой пружинной обжимки наименования и товарный знак предприятия-изготовителя.