УДК 621.73.07 : 006.354 Группа Г21

ГОСУДАРСТВЕННЫЙ СТАНДАРТ СОЮЗА ССР

Инструмент кузнечный для ручных и молотовых работ

ПЕРЕЖИМКИ КРУГЛЫЕ

Конструкция и размеры

Blacksmith's hand and hammer tools.
Round nicking tools.
Design and dimensions

ГОСТ 11423—75*

Взамен
ГОСТ 11423—65

ОКП 39 6910

Постановлением Государственного комитета стандартов Совета Министров СССР от 28 ноября 1975 г. № 3679 срок введения установлен

с 01.01.77

Проверен в 1982 г.

Несоблюдение стандарта преследуется по закону

1. Конструкция и размеры круглых пережимок должны соответствовать указанным на чертеже и в таблице.

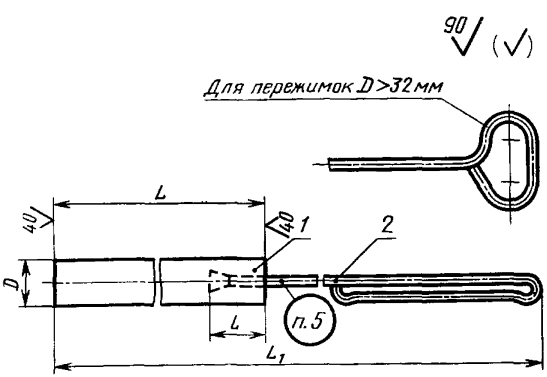

Издание официальное Перепечатка воспрещена

★

* Переиздание (ноябрь 1986 г.) с Изменением № 1, утвержденным в мае 1982 г.; Пост. № 2105 от 26.05.82 г. (ИУС 9—82)

gost.e-ecolog.ru

Размеры в мм

Обозначение круглой пережимки	Применяемость	D	L	L_1	l	Масса, кг, не более	Поз. 1 Пережимка круглая Кол. 1 Обозначения	Поз. 2 Ручка по ГОСТ 11434—75 Кол. 1 Обозначения
1252 01		10	800	—	—	0,49	1252-0001/001	—
1252 02		16				1,10	1252-0002/001	
1252-0003		20	100	870	30	0,87	1252-0003/001	1088-0120
1252-0004			200	950	50	1,12	1252-0004/001	
1252-0005		32	100	870	30	1,45	1252-0005/001	1088-0122
1252-0006			200	950	50	2,00	1252-0006/001	
1252-0007		40	100	1190	30	2,34	1252-0007/001	1088-0129
1252-0008			200	1270	50	2,35	1252-0008/001	
1252-0009		50	100	970	30	2,44	1252-0009/001	1088-0130
1252-0010			200	1050	50	5,00	1252-0010/001	
1252-0011		60	160	1030	30	5,20	1252-0011/001	
1252-0012			250	1100	50	7,40	1252-0012/001	
1252-0013		75	200	1050		8,80	1252-0013/001	
1252-0014			310	1230	80	12,37	1252-0014/001	1088-0131
1252-0015		100				22,00	1252-0015/001	1088-0134
1252-0016			400	1320		28,10	1252-0016/001	

Примечание. Пережимки размером $D=10$ мм и 16 мм изготовляются из целого прутка.

Пример условного обозначения круглой пережимки размерами $D=20$ мм и $L=100$ мм: *Пережимка круглая 1252-0003 ГОСТ 11423—75*

(Измененная редакция, Изм. № 1).

2. Материал — сталь марки 45 по ГОСТ 1050—74.

3. Твердость — $HRC_э$ 36,5 . . . 41,5.

4. Технические условия — по ГОСТ 11435—75.

3, 4. **(Измененная редакция, Изм. № 1).**

5. Маркировать: условное обозначение круглой пережимки без наименования и товарный знак предприятия-изготовителя.