УДК 621.73.07 : 006.354 Группа Г21

ГОСУДАРСТВЕННЫЙ СТАНДАРТ СОЮЗА ССР

Инструмент кузнечный для ручных и молотовых работ

РАСКАТКИ КЛИНОВЫЕ

Конструкция и размеры

Blacksmith's hand and hammer tools.
V-expansion tools.
Design and dimensions

ГОСТ 11422—75*

Взамен
ГОСТ 11422—65

ОКП 39 6910

Постановлением Государственного комитета стандартов Совета Министров СССР от 28 ноября 1975 г. № 3679 срок введения установлен

с 01.01.77

Проверен в 1982 г.

Несоблюдение стандарта преследуется по закону

1. Конструкция и размеры клиновых раскаток должны соответствовать указанным на чертеже и в таблице.

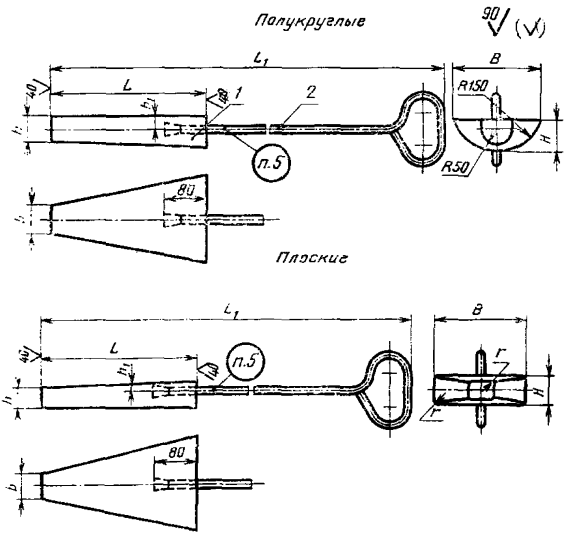

Издание официальное Перепечатка воспрещена

★

Переиздание (ноябрь 1986 г.) с Изменением № 1, утвержденным в мае 1982 г.; Пост. № 2105 от 26.05.82 г. (ИУС 9—82)

gost.e-ecolog.ru

Размеры в мм

Обозначение клиновой раскатки		Применяемость	B	b	L	L_1	H	h	h_1	r	Масса, кг, не более	Поз. 1 Раскатка клиновая Кол. 1		Поз. 2 Ручка по ГОСТ 11434—75 Кол. 1
полукруглой	плоской											полукруглая	плоская	
												Обозначения		
1250-1201	—		280	100	500	1820	100	75	50	—	61,4	1250-1201/001	—	1088-0136
—	1250-1301		320	80	450	1770	80	60	40	15	50,0	—	1250-1301/001	
	1250-1302		*400*	*100*	*630*	*2050*	*100*	*75*	*50*	*20*	*109,8*		*1250-1302/001*	*1088-0137*

Пример условного обозначения полукруглой клиновой раскатки размером $B=280$ мм:

Раскатка клиновая 1250-1201 ГОСТ 11422—75

(Измененная редакция, Изм. № 1).

2. Материал — сталь марки 45 по ГОСТ 1050—74.
3. Твердость — $HRC_э$ 36,5 . . . 41,5.
4. Технические условия — по ГОСТ 11435—75.

3, 4. **(Измененная редакция, Изм. № 1).**

5. Маркировать: условное обозначение клиновой раскатки без наименования и товарный знак предприятия-изготовителя.

gost.e-ecolog.ru