УДК 621.73.07 : 006.354 Группа Г21

ГОСУДАРСТВЕННЫЙ СТАНДАРТ СОЮЗА ССР

Инструмент кузнечный для ручных и молотовых работ

ГЛАДИЛКИ ПОЛУКРУГЛЫЕ

Конструкция и размеры

Blacksmith's hand and hammer tools.
Semi-round flatters.
Design and dimensions

ГОСТ 11413—75*

Взамен
ГОСТ 11413—65

ОКП 39 6910

Постановлением Государственного комитета стандартов Совета Министров СССР от 28 ноября 1975 г. № 3679 срок введения установлен

с 01.01.77

Проверен в 1982 г.

Несоблюдение стандарта преследуется по закону

1. Конструкция и размеры полукруглых гладилок должны соответствовать указанным на чертеже и в таблице.

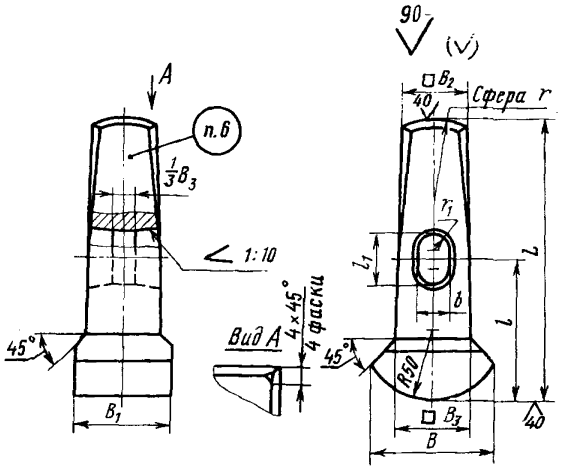

Издание официальное Перепечатка воспрещена

★

* Переиздание (ноябрь 1986 г.) с Изменением № 1, утвержденным в мае 1982 г.; Пост. № 2103 от 26.05.82 г. (ИУС 9—82)

gost.e-ecolog.ru

Размеры в мм

Обозначение гладилки	Приемлемость	B	B_1	B_2	B_3	L	l	l_1	b	r	r_1	Масса, кг, не более
1215-0601		80	60	40	45	180	80	36	21	45	10,5	3,2
1215-0602		85	65	45	50	190	90			50		3,9
1215-0603		90	70	50	55	200	100	40	24	55	12,0	4,6

Пример условного обозначения полукруглой гладилки размером $B=80$ мм:

Гладилка 1215-0601 ГОСТ 11413—75

(Измененная редакция, Изм. № 1).

2. Материал — сталь марки 45 по ГОСТ 1050—74.

3. Поверхностная твердость рабочей части на длине 30 мм — не менее $HRC_э$ 39,5 ударяемой части на длине 20 мм — $HRC_э$ 32...41,5.

4. Ручки деревянные выбирать по МН 546—60; клинья к деревянным ручкам — по МН 547—60.

Материал деревянных ручек по ГОСТ 2695—83.

5. Технические условия — по ГОСТ 11435—75.

3—5. **(Измененная редакция, Изм. № 1).**

6. Маркировать: условное обозначение полукруглой гладилки без наименования и товарный знак предприятия-изготовителя.

7. При изготовлении штамповкой уклон в окне гладилки — по ГОСТ 7505—74.

(Введен дополнительно, Изм. № 1).

gost.e-ecolog.ru