УДК 621.73.07 : 006.354 Группа Г21

ГОСУДАРСТВЕННЫЙ СТАНДАРТ СОЮЗА ССР

Инструмент кузнечный для ручных и молотовых работ
ПОДБОЙКИ-НИЖНИКИ ПОЛУКРУГЛЫЕ
Конструкция и размеры

Blacksmith's hand and hammer tools.
Semi-round bottom set hammer.
Design and dimensions

ГОСТ 11409—75*

Взамен ГОСТ 11409—65

ОКП 39 6910

Постановлением Государственного комитета стандартов Совета Министров СССР от 28 ноября 1975 г. № 3679 срок введения установлен

с 01.01.77

Проверен в 1982 г.

Несоблюдение стандарта преследуется по закону

1. Конструкция и размеры полукруглых подбоек-нижников должны соответствовать указанным на чертеже и в таблице.

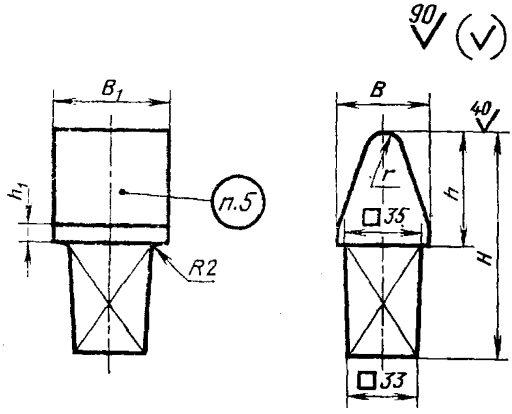

Издание официальное **Перепечатка воспрещена**

★

* *Переиздание (ноябрь 1986 г.) с Изменением № 1, утвержденным в мае 1982 г.; Пост. № 2103 от 26.05.82 г. (ИУС 9—82)*

gost.e-ecolog.ru

Размеры в мм

Обозначение подбойки-нижника	Применяемость	B	B_1	H	h	h_1	r	Масса, кг, не более
1214-0701		40	50	100	45	6	8	0,92
1214-0702		50	55	105	50	8	15	1,23
1214-0703		55	60	110	55	10	20	1,40
1214-0704		60	65	120	65	12	25	1,66
1214-0705		65	70	125	70	15	30	2,50

Пример условного обозначения полукруглой подбойки-нижника размером $B=40$ мм:

Подбойка-нижник 1214-0701 ГОСТ 11409—75

2. Материал — сталь марки 45 по ГОСТ 1050—74.

3. Поверхностная твердость рабочей части на длине 30 мм — не менее $HRC_э$ 39,5.

4. Технические условия — по ГОСТ 11435—75.

3, 4. **(Измененная редакция, Изм. № 1).**

5. Маркировать: условное обозначение подбойки-нижника без наименования и товарный знак предприятия-изготовителя.

gost.e-ecolog.ru