УДК 621.73.075 : 006.354 Группа Г21

ГОСУДАРСТВЕННЫЙ СТАНДАРТ СОЮЗА ССР

# Инструмент кузнечный для ручных и молотовых работ
# КУВАЛДЫ КУЗНЕЧНЫЕ ОСТРОНОСЫЕ
## Конструкция и размеры

Blacksmith's hand and hammer tools.
Pointed sledge hammers.
Design and dimensions

**ГОСТ 11402—75***

**Взамен ГОСТ 11402—65**

ОКП 39 6910

**Постановлением Государственного комитета стандартов Совета Министров СССР от 28 ноября 1975 г. № 3679 срок введения установлен**

**с 01.01.77**

**Проверен в 1982 г.**

**Несоблюдение стандарта преследуется по закону**

1. Конструкция и размеры кузнечных остроносых кувалд должны соответствовать указанным на чертеже и в таблице.

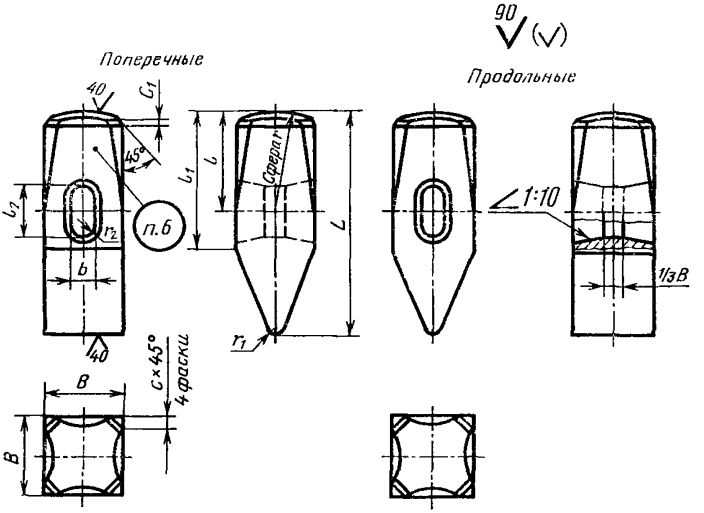


**Издание официальное** **Перепечатка воспрещена**

*чие (ноябрь 1986 г.) с Изменением № 1, утвержденным в мае 1982 г.; Пост. № 2101 от 26.05.82 г. (ИУС 9—82)*



gost.e-ecolog.ru

Размеры в мм

| Обозначение кувалды | | Применяемость | $B$ | $L$ | $l$ | $l_1$ | $l_2$ | $b$ | $r$ | $r_1$ | $r_2$ | $c$ | $c_1$ | Масса, кг, не более |
|---|---|---|---|---|---|---|---|---|---|---|---|---|---|---|
| поперечной | продольной | | | | | | | | | | | | | |
| 1212-0301 | 1212-0201 | | 58 | 168 | 75 | 100 | 40 | 24 | 168 | 5,0 | 12 | 9 | 2,5 | 3 |
| 1212-0302 | 1212-0202 | | 62 | 186 | 85 | 110 | | | 186 | 5,5 | | 10 | 3,0 | 4 |
| 1212-0303 | 1212-0203 | | 68 | 196 | 90 | 115 | 45 | 26 | 196 | 6,0 | 13 | 11 | 3,5 | 5 |
| 1212-0304 | 1212-0204 | | 72 | 206 | 95 | 120 | | | 206 | 6,5 | | 12 | 4,0 | 6 |
| 1212-0305 | 1212-0205 | | 80 | 212 | | 125 | 50 | 30 | 212 | 7,5 | 15 | 14 | 6,0 | 8 |

Пример условного обозначения кузнечной поперечной остроносой кувалды размером $B=58$ мм:

*Кувалда 1212-0301 ГОСТ 11402—75*

То же, продольной остроносой кувалды:

*Кувалда 1212-0201 ГОСТ 11402—75*

**(Измененная редакция, Изм. № 1).**

2. Материал — сталь марки 50 по ГОСТ 1050—74.

3. Поверхностная твердость рабочих частей на длине 30 мм — не менее HRC э 39,5.

4. Ручки деревянные выбирать по МН 546—60; клинья к деревянным ручкам — по МН 547—60.

Материал деревянных ручек по ГОСТ 2695—83.

5. Технические условия — по ГОСТ 11435—75.

6. Маркировать: условное обозначение кувалды без наименования и товарный знак предприятия-изготовителя.

По согласованию с потребителем допускается маркировать цену и массу, а условное обозначение кувалды без наименования и товарный знак предприятия-изготовителя наносить на бирке.

3—6. **(Измененная редакция, Изм. № 1).**

7. При изготовлении штамповкой уклон в окне кувалды — по ГОСТ 7505—74.

**(Введен дополнительно, Изм. № 1).**

**Изменение № 2 ГОСТ 11402—75 Инструмент кузнечный для ручных и молотовых работ. Кувалды кузнечные остроносые. Конструкция и размеры**

**Утверждено и введено в действие Постановлением Государственного комитета СССР по стандартам от 17.12.87 № 4597**

**Дата введения 01.07.88**

Пункт 1. Таблицу изложить в новой редакции:

Размеры, мм

| Обозначение кувалды | | Применяемость | $B$ | $L$ | $l$ | $l_1$ | $l_2$ | $b$ | $r$ | $r_1$ | $r_2$ | $c$ | $c_1$ | Масса, кг, не более |
|---|---|---|---|---|---|---|---|---|---|---|---|---|---|---|
| поперечной | продольной | | | | | | | | | | | | | |
| 1212—0301 | 1212—0201 | | 58 | 145 | 75 | 100 | 40 | 24 | 168 | 5,0 | 12 | 9 | 2,5 | 3 |
| 1212—0302 | 1212—0202 | | 62 | 162 | 85 | 110 | | | 186 | 5,5 | | 10 | 3,0 | 4 |
| 1212—0303 | 1212—0203 | | 68 | 172 | 90 | 115 | 45 | 26 | 196 | 6,0 | 13 | 11 | 3,5 | 5 |
| 1212—0304 | 1212—0204 | | 72 | 190 | 95 | 120 | | | 206 | 6,5 | | 12 | 4,0 | 6 |
| 1212—0305 | 1212—0205 | | 80 | 195 | | 125 | 50 | 30 | 212 | 7,5 | 15 | 14 | 6,0 | 8 |

*(Продолжение см. с. 118)*

*(Продолжение изменения к ГОСТ 11402—75)*

Пункт 3. Заменить слова: «не менее $HRC_э$ 39,5» на 39,5 ... 53 $HRC_э$

Пункт 4. Заменить ссылку: ГОСТ 2695—71 на ГОСТ 2695—83.

Пункт 6. Второй абзац после слов «на бирке» дополнить словами: «каждой партии».

(ИУС № 3 1988 г.)

gost.e-ecolog.ru