УДК 621.73.074 : 006.354 Группа Г21

ГОСУДАРСТВЕННЫЙ СТАНДАРТ СОЮЗА ССР

Инструмент кузнечный для ручных и молотовых работ
НАКОВАЛЬНЯ ОДНОРОГАЯ КОНСОЛЬНАЯ
Конструкция и размеры

Blacksmith's hand and hammer tools.
Single-beak console-type anvils.
Design and dimensions

ГОСТ 11399—75*

Взамен
ГОСТ 11399—65

ОКП 39 6910

Постановлением Государственного комитета стандартов Совета Министров СССР от 28 ноября 1975 г. № 3679 срок введения установлен

с 01.01.77

Проверен в 1982 г.

Несоблюдение стандарта преследуется по закону

1. Конструкция и размеры однорогой консольной наковальни должны соответствовать указанным на чертеже.

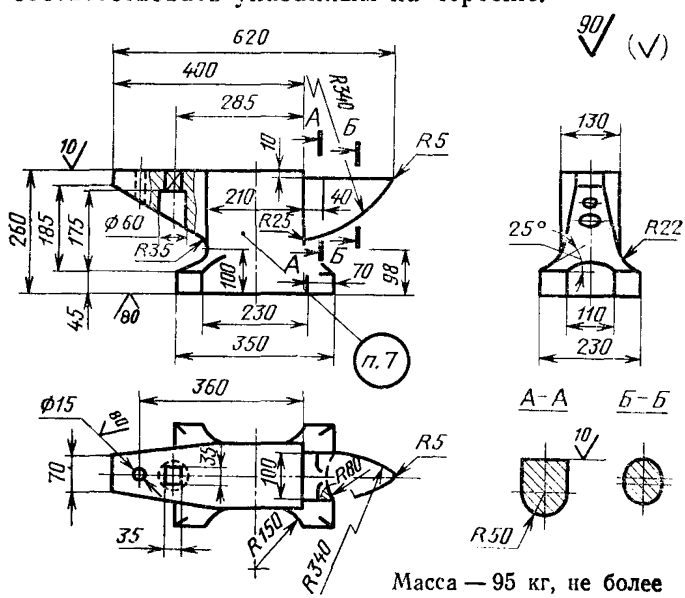

Масса — 95 кг, не более

Издание официальное Перепечатка воспрещена

★

* *Переиздание (ноябрь 1986 г.) с Изменением № 1, утвержденным в мае 1982 г.; Пост. № 2100 от 26.05.82 г. (ИУС 9—82)*

gost.e-ecolog.ru

Условное обозначение консольной однорогой наковальни:

Наковальня 1210-0411 ГОСТ 11399—75

(Измененная редакция, Изм. № 1).

2. Материал — сталь марки 45Л — I по ГОСТ 977—75.

3. Поверхностная твердость рабочей части — НВ 340...477.

4. Предельные отклонения размеров отливок — по III классу точности ГОСТ 26645—85.

(Измененная редакция, Изм. № 1).

5. Неуказанные литейные радиусы $R=3$ мм.

6. Технические условия — по ГОСТ 11435—75.

(Измененная редакция, Изм. № 1).

7. Маркировать: условное обозначение наковальни без наименования и товарный знак предприятия-изготовителя.

gost.e-ecolog.ru