УДК 621.73.074 : 006.354 Группа Г21

ГОСУДАРСТВЕННЫЙ СТАНДАРТ СОЮЗА ССР

Инструмент кузнечный для ручных и молотовых работ

НАКОВАЛЬНИ ОДНОРОГИЕ

Конструкция и размеры

Blacksmith's hand and hammer tools.
Single-beak anvils.
Design and dimensions

ГОСТ 11397—75*

Взамен ГОСТ 11397—65

ОКП 39 6910

Постановлением Государственного комитета стандартов Совета Министров СССР от 28 ноября 1975 г. № 3679 срок введения установлен

с 01.01.77

Проверен в 1982 г.

Несоблюдение стандарта преследуется по закону

1. Конструкция и размеры однорогих наковален должны соответствовать указанным на чертеже и в таблице.

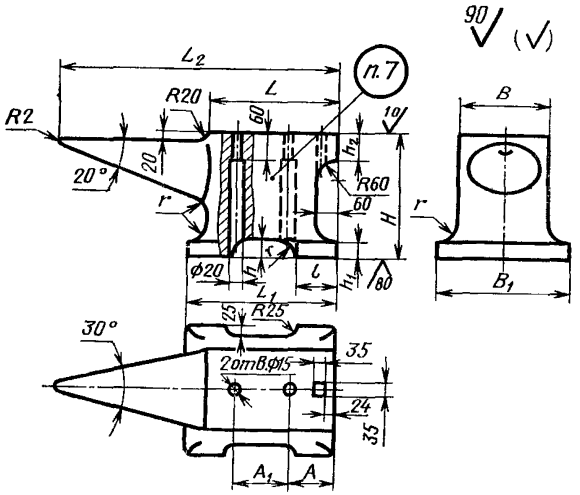

Издание официальное **Перепечатка воспрещена**

★

* *Переиздание (ноябрь 1986 г.) с Изменением № 1, утвержденным в мае 1982 г.; Пост. № 2100 от 26.05.82 г. (ИУС 9—82)*

gost.e-ecolog.ru

Размеры в мм

Обозначение наковальни	Применяемость	B	B_1	L	L_1	L_2	H	l	h	h_1	h_2	A	A_1	r	Масса, кг, не более
1210-0201	—	170	260	250	280	480	250	80	32	32	50	100	80	50	70
1210-0202	—	(180)	280	280	300	560	260	85			55		100		90
1210-0203	—	190	300	320	340	630	280	90	36	—	60	—	125	—	120
1210-0204	—	(200)	320	360	400	670	300	95	40	36	65	110	160	60	170
1210-0205	—	(210)	340		480	750	320	100	45		70	125	180		180
1210-0206	—	240	360	380	530	800	340	105	50		75		200		210

Примечание. Размеры наковален, заключенные в скобки, по возможности, не применять.

Пример условного обозначения однорогой наковальни размером $B=170$ мм:

Наковальня 1210-0201 ГОСТ 11397—75

(Измененная редакция, Изм. № 1).

2. Материал — сталь марки 45Л—I по ГОСТ 977—75.

3. Поверхностная твердость рабочей части — НВ340...477.

4. Предельные отклонения размеров отливок — по III классу точности ГОСТ 26645—85.

(Измененная редакция, Изм. № 1).

5. Неуказанные литейные радиусы $R=3$ мм.

6. Технические условия — по ГОСТ 11435—75.

(Измененная редакция, Изм. № 1).

7. Маркировать: условное обозначение наковальни без наименования и товарный знак предприятия-изготовителя.

gost.e-ecolog.ru