УДК 621.73.077 : 006.354 Группа Г21

ГОСУДАРСТВЕННЫЙ СТАНДАРТ СОЮЗА ССР

Инструмент кузнечный для ручных и молотовых работ

КЛЕЩИ ВСПОМОГАТЕЛЬНЫЕ

Конструкция и размеры

Blacksmith's hand and hammer tools.
Auxiliary pliers.
Design and dimensions

ГОСТ 11395—75*

Взамен ГОСТ 11395—65

ОКП 39 6910

Постановлением Государственного комитета стандартов Совета Министров СССР от 28 ноября 1975 г. № 3679 срок введения установлен

с 01.01.77

Проверен в 1982 г.

Несоблюдение стандарта преследуется по закону

1. КОНСТРУКЦИЯ И РАЗМЕРЫ ВСПОМОГАТЕЛЬНЫХ КЛЕЩЕЙ

1.1. Конструкция и размеры вспомогательных клещей должны соответствовать указанным на черт. 1 и в табл. 1.

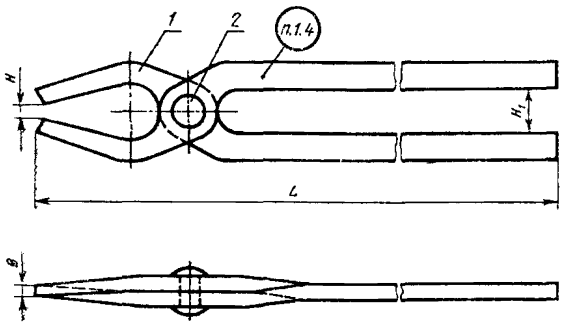

Черт. 1

ьное Перепечатка воспрещена

ябрь 1986 г.) с Изменением № 1, утвержденным в мае 1982 г.; Пост. № 2099 от 26.05.82 г. (ИУС 9—82)

gost.e-ecolog.ru

Таблица 1

Размеры в мм

Обозначение клещей	Применяемость	H	H_1	B	L	Масса, кг, не более	Поз. 1. Клещевина Кол. 2	Поз. 2. Заклепка по ГОСТ 10299—80 Кол. 2
							Обозначения	
1200-2001		6	25	4	630	1,22	1200-2001/001	12×36
1200-2002		10		5		1,30	1200-2002/001	12×38
1200-2003			32	6		1,60	1200-2003/001	12×40
1200-2004		16		7	750	2,37	1200-2004/001	12×42
1200-2005		20		8	800	2,52	1200-2005/001	16×50
1200-2006		25				2,94	1200-2006/001	
1200-2007		32	36	10	850	2,98	1200-2007/001	
1200-2008		36	40			3,52	1200-2008/001	

Пример условного обозначения вспомогательных клещей размером H=6 мм:

Клещи 1200-2001 ГОСТ 11395—75

(Измененная редакция, Изм. № 1).

1.2. Материал заклепки — сталь марки 15 по ГОСТ 1050—74.

1.3 Технические условия — по ГОСТ 11435—75.

(Измененная редакция, Изм. № 1).

14. Маркировать: условное обозначение клещей без наименования и товарный знак предприятия-изготовителя.

2. КОНСТРУКЦИЯ И РАЗМЕРЫ КЛЕЩЕВИНЫ (поз. 1)

2.1. Конструкция и размеры клещевины должны соответствовать указанным на черт. 2 и в табл. 2.

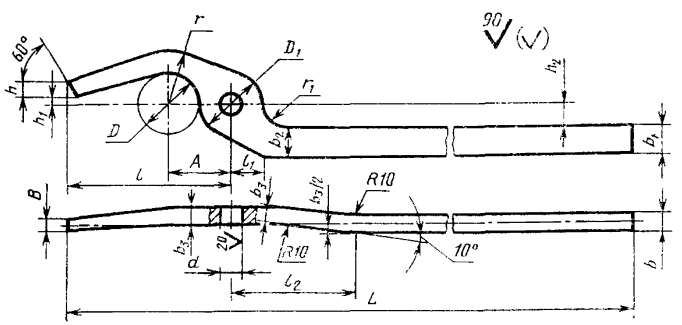

Черт. 2

Таблица 2

Размеры в мм

Обозначение клещевины	D	D_1	d (пред. откл. по $H12$)	B	b	b_1	b_2	b_3	h	h_1	h_2	D
1200-2001/001	30	30	13	4	8	14	16	8	6	3	12,5	630
1200-2002/001	40	32		5				9		5		
1200-2003/001	50	36		6		15	18	10	8		16	
1200-2004/001	60	40		7	10		20	11		8		750
1200-2005/001	70	45	17	8			22	12	10	10		800
1200-2006/001	80	50								12,5		
1200-2007/001	90	55		10	12	16				16,0	18	850
1200-2008/001	100	60								18,0	20	

Продолжение табл. 2

Размеры в мм

Обозначение клещевины	l	l_1	l_2	A	r	r_1	Масса, кг, не более
1200-2001/001	80	17	60	30,0	28	12,5	0,59
1200-2002/001				36,0	32		0,63
1200-2003/001	90	18	70	43,0	40	16,0	0,78
1200-2004/001	110			50,0	45		1,16
1200-2005/001	125	20		57,5	50		1,21
1200-2006/001		23		65,0	55		1,42
1200-2007/001	140	26	100	72,5	63	18,0	1,44
1200-2008/001	150	30		80,0	70	20,0	1,71

Пример условного обозначения клещевины размером $D=30$ мм:

Клещевина 1200-2001/001 ГОСТ 11395—75

2.2. Материал — сталь марки 45 по ГОСТ 1050—74.

2.1, 2.2. **(Измененная редакция, Изм. № 1).**

2.3. Допускаемое отклонение отверстия d в клещевине по продольной оси ± 1 мм, по поперечной оси $\pm 0{,}5$ мм.

gost.e-ecolog.ru