УДК 621.73.077 : 006.354 Группа Г21

ГОСУДАРСТВЕННЫЙ СТАНДАРТ СОЮЗА ССР

Инструмент кузнечный для ручных и молотовых работ

КЛЕЩИ ВСПОМОГАТЕЛЬНЫЕ ДЛЯ ЗАГОТОВОК ПРЯМОУГОЛЬНЫХ

Конструкция и размеры

Blacksmith's hand and hammer tools.
Auxiliary pliers for rectangular bars.
Design and dimensions

ГОСТ 11394—75*

Взамен
ГОСТ 11394—65

ОКП 39 6910

Постановлением Государственного комитета стандартов Совета Министров СССР от 28 ноября 1975 г. № 3679 срок введения установлен

с 01.01.77

Проверен в 1982 г.

Несоблюдение стандарта преследуется по закону

1. КОНСТРУКЦИЯ И РАЗМЕРЫ ВСПОМОГАТЕЛЬНЫХ КЛЕЩЕЙ ДЛЯ ПРЯМОУГОЛЬНЫХ ЗАГОТОВОК

1.1. Конструкция и размеры вспомогательных клещей для прямоугольных заготовок должны соответствовать указанным на черт. 1 и в табл. 1.

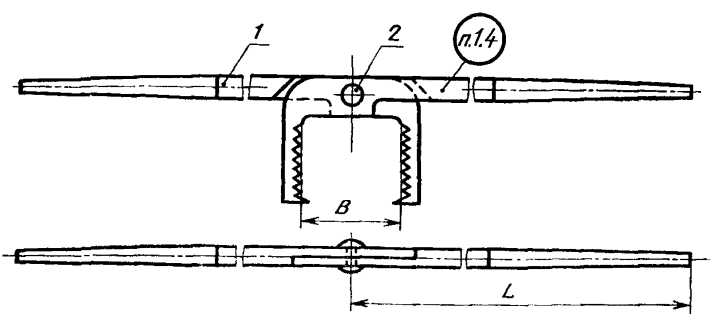

Черт. 1

Издание официальное Перепечатка воспрещена

★

* *Переиздание (ноябрь 1986 г.) с Изменением № 1, утвержденным в мае 1982 Пост. № 2099 от 26.05.82 г. (ИУС 9—82)*

gost.e-ecolog.ru

Таблица 1

Размеры в мм

Обозначение клещей	Применяемость	B	L	Масса, кг, не более	Поз. 1. Клещевина Кол. 2	Поз. 2. Заклепка по ГОСТ 10299—80 Кол. 1
					Обозначения	
1200-1801		120	800	5,02	1200-1801/001	12×36
1200-1802		140		5,94	1200-1802/001	12×38
1200-1803		160	850	6,74	1200-1803/001	16×45
1200-1804		180	900	6,96	1200-1804/001	
1200-1805		200	950	11,46	1200-1805/001	16×48
1200-1806		250	1000	13,22	1200-1806/001	16×50
1200-1807		280	1060	14,14	1200-1807/001	
1200-1808		300	1120	16,30	1200-1808/001	20×55

Пример условного обозначения вспомогательных клещей для прямоугольных заготовок $B=120$ мм:

Клещи 1200-1801 ГОСТ 11394—75

(Измененная редакция, Изм. № 1).

1.2. Материал заклепки — сталь марки 15 по ГОСТ 1050—74.

1.3. Технические условия — по ГОСТ 11435—75.

(Измененная редакция, Изм. № 1).

1.4. Маркировать: условное обозначение клещей без наименования и товарный знак предприятия-изготовителя.

2. КОНСТРУКЦИЯ И РАЗМЕРЫ КЛЕЩЕВИНЫ (поз. 1)

2.1 Конструкция и размеры клещевины должны соответствовать указанным на черт. 2 и в табл. 2.

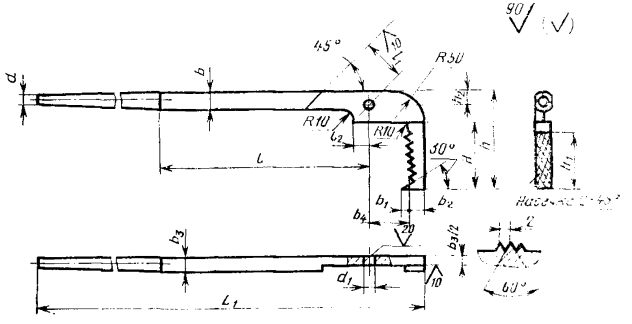

Черт. 2

Таблица 2

Размеры в мм

Обозначение клещевины	b	b_1	b_2	b_3	b_4	H	h	h_1	h_2	L	l	l_1	l_2
1200-1801/001	25	10	20	16	60	100	150	90	22	880	320	65	22
1200-1802/001				18	70	110	160			890		75	
1200-1803/001	28	15	22	20	80	120	170	100	25	952		85	25
1200-1804/001					90	130	180			1012	360	95	
1200-1805/001	26	20	25	22	100	140	200	120	28	1075		110	28
1200-1806/001	40			24	125	160	220		30	1150	400	130	30
1200-1807/001					140	170	240	150		1225		140	
1200-1808/001	42		28	25	150					1298	450	150	

Продолжение табл. 2

Размеры в мм

Обозначение клещевины	d	d_1 (пред. откл. по $H12$)	Масса, кг, не более
1200-1801/001	16	13	2,49
1200-1802/001			2,95
1200-1803/001	18	17	3,32
1200-1804/001			3,43
1200-1805/001	20		5,68
1200-1806/001	22		6,56
1200-1807/001			7,02
1200-1808/001		21	8,06

Пример условного обозначения клещевины размером $B=120$ мм:

Клещевина 1200-1801/001 ГОСТ 11394—75

2.2. Материал — сталь марки 45 по ГОСТ 1050—74.

2.1, 2.2. **(Измененная редакция, Изм. № 1).**

2.3. Допускаемое отклонение отверстия d_1 в клещевине по продольной оси ± 1 мм, по поперечной оси $\pm 0{,}5$ мм.

gost.e-ecolog.ru