УДК 621.73.077 : 006.354 Группа Г21

ГОСУДАРСТВЕННЫЙ СТАНДАРТ СОЮЗА ССР

Инструмент кузнечный для ручных и молотовых работ

# КЛЕЩИ ПРОДОЛЬНЫЕ С КРУГЛЫМИ ГУБКАМИ

Конструкция и размеры

Blacksmith's hand and hammer tools
Longitudinal cutting round nose pliers
Design and dimensions

**ГОСТ 11390—75***

Взамен ГОСТ 11390—65

ОКП 39 6910

Постановлением Государственного комитета стандартов Совета Министров СССР от 28 ноября 1975 г. № 3679 срок введения установлен

с 01.01.77

Проверен в 1982 г.

Несоблюдение стандарта преследуется по закону

## 1. КОНСТРУКЦИЯ И РАЗМЕРЫ ПРОДОЛЬНЫХ КЛЕЩЕЙ С КРУГЛЫМИ ГУБКАМИ

1.1. Конструкция и размеры продольных клещей с круглыми губками должны соответствовать указанным на черт. 1 и в табл. 1.

1.2. Материал заклепки — сталь марки 15 по ГОСТ 1050—74.

1.3. Технические условия — по ГОСТ 11435—75.

**(Измененная редакция, Изм. № 1).**

1.4. Маркировать: условное обозначение клещей без наименования и товарный знак предприятия-изготовителя.

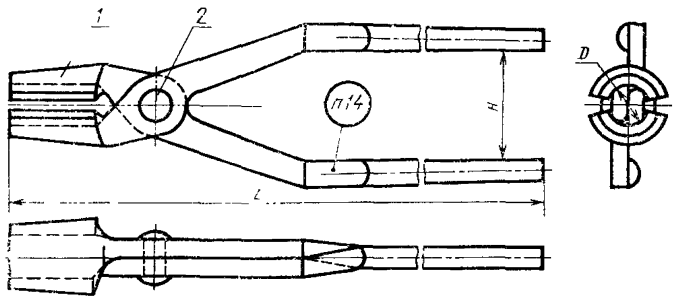


Черт. 1

Издание официальное Перепечатка воспрещена

★

* Переиздание (ноябрь 1986 г.) с Изменением № 1, утвержденным в ма Пост. № 2098 от 26.05.82 г. (ИУС 9—82)



gost.e-ecolog.ru

Таблица 1

Размеры в мм

| Обозначение клещей | Применяемость | D | L | H | Масса, кг, не более | Поз. 1 Клещевина Кол. 2 | Поз. 2 Заклепка по ГОСТ 10299—80 Кол. 1 |
|---|---|---|---|---|---|---|---|
| | | | | | | Обозначения | |
| 1200-1001 | | 10 | 530 | 50 | 0,70 | 1200-1001/001 | 8×38 |
| 1200-1002 | | 15 | 560 | | 0,79 | 1200-1002/001 | 10×38 |
| 1200-1003 | | 20 | 600 | 55 | 0,97 | 1200-1003/001 | 10×40 |
| 1200-1004 | | 30 | 630 | | 1,15 | 1200-1004/001 | |
| 1200-1005 | | 40 | 670 | 60 | 1,81 | 1200-1005/001 | 12×45 |
| 1200-1006 | | 50 | 710 | | 2,69 | 1200-1006/001 | 12×50 |
| 1200-1007 | | 60 | | 70 | 2,83 | 1200-1007/001 | |
| 1200-1008 | | 75 | 750 | 80 | 4,10 | 1200-1008/001 | 12×60 |
| 1200-1009 | | 90 | 800 | 85 | 4,72 | 1200-1009/001 | |
| 1200-1010 | | 100 | | 90 | 5,62 | 1200-1010/001 | 20×65 |
| 1200-1011 | | 125 | 850 | 100 | 6,98 | 1200-1011/001 | 22×75 |
| 1200-1012 | | 140 | 900 | | 8,00 | 1200-1012/001 | |

Пример условного обозначения продольных клещей с круглыми губками размером $D=10$ мм:

*Клещи 1200-1001 ГОСТ 11390—75*

## 2. КОНСТРУКЦИЯ И РАЗМЕРЫ КЛЕЩЕВИНЫ (поз. 1)

2.1. Конструкция и размеры клещевины должны соответствовать указанным на черт. 2 и в табл. 2.

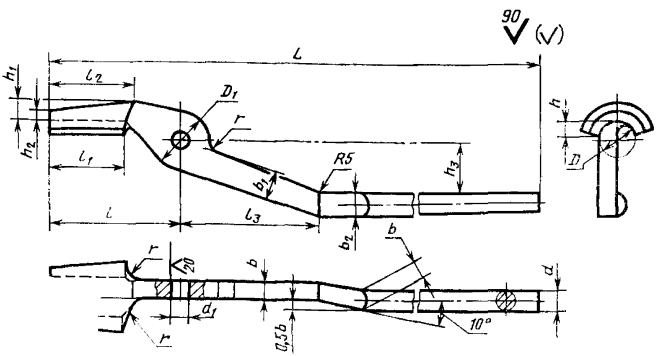


Черт. 2

Таблица 2

Размеры в мм

| Обозначение клешевины | $D$ | $D_1$ | $d$ | $d_1$ (пред откл. по $H12$) | $L$ | $l$ | $l_1$ | $l_2$ | $l_3$ | $h$ |
|---|---|---|---|---|---|---|---|---|---|---|
| 1200-1001/001 | 10 | 26 | 8 | 9 | 530 | 70 | 35 | 40 | 65 | 4 |
| 1200-1002/001 | 15 | 28 | | 11 | 560 | | | | 70 | |
| 1200-1003/001 | 20 | 30 | | | 600 | | 40 | 45 | 75 | 8 |
| 1200-1004/001 | 30 | 34 | | | 630 | 85 | 45 | 50 | 80 | 10 |
| 1200-1005/001 | 40 | 38 | 10 | 13 | 670 | 90 | | | 85 | |
| 1200-1006/001 | 50 | 42 | 12 | | 710 | 95 | 50 | 65 | 90 | 16 |
| 1200-1007/001 | 60 | 45 | | | | 100 | | | 95 | |
| 1200-1008/001 | 75 | 52 | 14 | 17 | 750 | 125 | 60 | 80 | 120 | 24 |
| 1200-1009/001 | 90 | 55 | | | 800 | 140 | 75 | | 140 | |
| 1200-1010/001 | 100 | 60 | 16 | 21 | | | 80 | 90 | 150 | 32 |
| 1200-1011/001 | 125 | 65 | | 23 | 850 | 160 | 85 | 105 | 160 | 40 |
| 1200-1012/001 | 140 | 70 | | | 900 | 180 | | 120 | 170 | 45 |

*Продолжение табл. 2*

Размеры в мм

| Обозначение клешевины | $h_1$ | $h_2$ | $h_3$ | $b$ | $b_1$ | $b_2$ | $r$ | Масса, кг, не более |
|---|---|---|---|---|---|---|---|---|
| 1200-1001/001 | 5 | 3 | 25,0 | 9 | 16 | 12 | 12 | 0,34 |
| 1200-1002/001 | | | | | | | | 0,38 |
| 1200-1003/001 | 7 | 5 | 27,5 | 10 | | | | 0,47 |
| 1200-1004/001 | | | | | 18 | 14 | 16 | 0,56 |
| 1200-1005/001 | | | 30,0 | 12 | 24 | 20 | 20 | 0,88 |
| 1200-1006/001 | 9 | 6 | | 14 | 26 | 22 | | 1,32 |
| 1200-1007/001 | | | 35,0 | | 28 | 24 | 25 | 1,39 |
| 1200-1008/001 | 10 | 7 | 40,0 | 16 | 35 | 28 | | 1,99 |
| 1200-1009/001 | | | 42,5 | | 40 | 30 | 32 | 2,30 |
| 1200-1010/001 | 12 | 8 | 45,0 | 18 | | | | 2,7 |
| 1200-1011/001 | 14 | 9 | 50,0 | 20 | 45 | 32 | | |
| 1200-1012/001 | 15 | 10 | | | | | | |

Пример условного обозначения клещевины продольных клещей с круглыми губками размером $D=10$ мм:

*Клещевина 1200-1001/001 ГОСТ 11390—75*

2.2. Материал — сталь марки 45 по ГОСТ 1050—74.

2.1, 2.2. **(Измененная редакция, Изм. № 1).**

2.3. Допускаемое смещение отверстия $d_1$ в клещевине по продольной оси $\pm 1$ мм, по поперечной оси $\pm 0{,}5$ мм.

**Изменение № 2 ГОСТ 11390—75 Инструмент кузнечный для ручных и молотовых работ. Клещи продольные с круглыми губками. Конструкция и размеры**

**Утверждено и введено в действие Постановлением Государственного комитета СССР по стандартам от 17.12.87 № 4596**

**Дата введения 01.07.88**

Пункт 1.1. Таблица 1. Графа «Поз. 2 Заклепка по ГОСТ 10299—80 Кол. 1». Заменить значение. 12×60 на 16×60.

(ИУС № 3 1988 г.)

gost.e-ecolog.ru