УДК 621.73.077 : 006.354 Группа Г21

ГОСУДАРСТВЕННЫЙ СТАНДАРТ СОЮЗА ССР

Инструмент кузнечный для ручных и молотовых работ

# КЛЕЩИ ПОПЕРЕЧНЫЕ С ПОЛУКРУГЛЫМИ ГУБКАМИ

Конструкция и размеры

Blacksmith's hand and hammer tools.
Cross-cutting semi-round nose pliers.
Design and dimensions

**ГОСТ 11387—75***

Взамен
ГОСТ 11387—65

ОКП 39 6910

Постановлением Государственного комитета стандартов Совета Министров СССР от 28 ноября 1975 г. № 3679 срок введения установлен

с 01.01.77

Проверен в 1982 г.

Несоблюдение стандарта преследуется по закону

## 1. КОНСТРУКЦИЯ И РАЗМЕРЫ ПОПЕРЕЧНЫХ КЛЕЩЕЙ С ПОЛУКРУГЛЫМИ ГУБКАМИ

1.1. Конструкция и размеры поперечных клещей с полукруглыми губками должны соответствовать указанным на черт. 1 и в табл. 1.

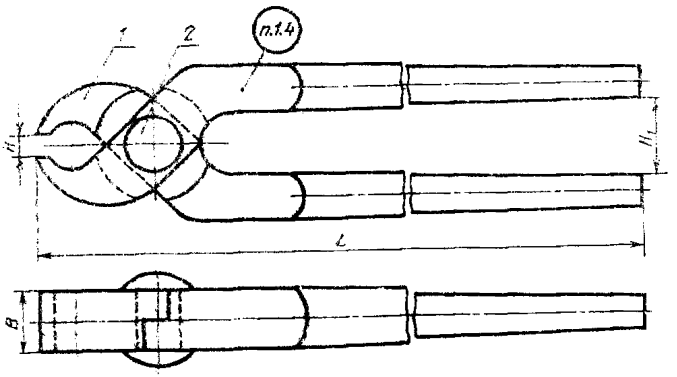


Черт. 1

Издание официальное

gost.e-ecolog.ru

Таблица 1

Размеры в мм

| Обозначение клещей | Применяемость | $B$ | $L$ | $H$ | $H_1$ | Масса, кг, не более | Поз. 1 Клещевина Кол. 2 Обозначения | Поз. 2 Заклепка по ГОСТ 10299—80 Кол. 1 Обозначения |
|---|---|---|---|---|---|---|---|---|
| 1200-0501 | | 12 | 320 | 6 | 16 | 0,38 | 1200-0501/001 | 8×30 |
| 1200-0502 | | 16 | | | 20 | 0,55 | 1200-0502/001 | 10×34 |
| 1200-0503 | | 18 | 360 | | 25 | 0,63 | 1200-0503/001 | 10×38 |
| 1200-0504 | | 20 | 450 | 10 | 28 | 0,89 | 1200-0504/001 | 10×40 |
| 1200-0505 | | 24 | 500 | 12 | 30 | 1,37 | 1200-0505/001 | 10×45 |
| 1200-0506 | | 26 | 560 | | 34 | 1,68 | 1200-0506/001 | 10×45 |
| 1200-0507 | | 30 | | 16 | 40 | 1,94 | 1200-0507/001 | 10×52 |

Пример условного обозначения поперечных клещей с полукруглыми губками размером $B=12$ мм:

*Клещи 1200-0501 ГОСТ 11387—75*

**(Измененная редакция, Изм. № 1).**

1.2. Материал заклепки — сталь марки 15 по ГОСТ 1050—74.

1.3. Технические условия — по ГОСТ 11435—75.

**(Измененная редакция, Изм. № 1).**

1.4. Маркировать: условное обозначение клещей без наименования и товарный знак предприятия-изготовителя.

## 2. КОНСТРУКЦИЯ И РАЗМЕРЫ КЛЕЩЕВИНЫ (поз. 1)

2.1. Конструкция и размеры клещевины должны соответствовать указанным на черт. 2 и в табл. 2.

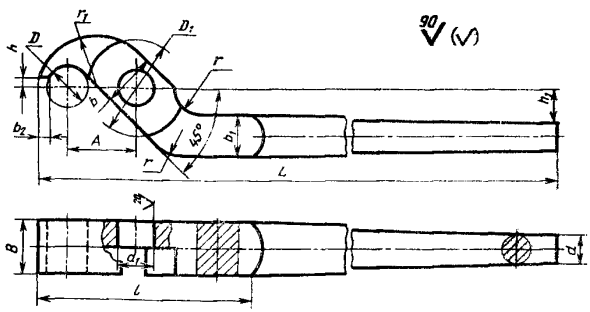


Черт. 2

Таблица 2

Размеры в мм

| Обозначение клещевины | $B$ | $b$ | $b_1$ | $b_2$ | $L$ | $l$ | $h$ | $h_1$ | $D$ | $D_1$ | $d$ | $d_1$ (пред. откл. по $H12$) |
|---|---|---|---|---|---|---|---|---|---|---|---|---|
| 1200-0501/001 | 12 | 14 | 10 | 1,5 | 320 | 50 | 3 | 8,0 | 10 | 25 | 8 | 9 |
| 1200-0502/001 | 16 | 16 | 12 | 2,0 | | 60 | | 10,0 | 12 | 28 | | 11 |
| 1200-0503/001 | 18 | 18 | | | 360 | 65 | 5 | 12,5 | 14 | 32 | | |
| 1200-0504/001 | 20 | | | | 450 | 70 | | 14,0 | 16 | 36 | 10 | |
| 1200-0505/001 | 24 | | 14 | 3,0 | 500 | 75 | | 15,0 | 18 | | | |
| 1200-0506/001 | 26 | 20 | | | 560 | 85 | | 17,0 | 20 | | | |
| 1200-0507/001 | 30 | | | | | 100 | 8 | 20,0 | 25 | 40 | | |

*Продолжение табл. 2*

Размеры в мм

| Обозначение клещевины | $A$ | $r$ | $r_1$ | Масса, кг, не более |
|---|---|---|---|---|
| 1200-0501/001 | 16 | 7 | 14 | 0,18 |
| 1200-0502/001 | 20 | 8 | 18 | 0,26 |
| 1200-0503/001 | 22 | 9 | 20 | 0,30 |
| 1200-0504/001 | 24 | 10 | 22 | 0,43 |
| 1200-0505/001 | 25 | 13 | 25 | 0,67 |
| 1200-0506/001 | 28 | 15 | | 0,82 |
| 1200-0507/001 | 32 | 18 | | 0,95 |

Пример условного обозначения клещевины размером $B=12$ мм:

*Клещевина 1200-0501/001 ГОСТ 11387—75*

2.2. Материал — сталь марки 45 по ГОСТ 1050—74.

2.1, 2.2. **(Измененная редакция, Изм. № 1).**

2.3. Допускаемое смещение отверстия $d_1$ в клещевине по продольной оси $\pm 1$ мм, по поперечной оси $\pm 0{,}5$ мм.

gost.e-ecolog.ru