ГОСУДАРСТВЕННЫЙ СТАНДАРТ
СОЮЗА ССР

ОДЕЖДА ФОРМЕННАЯ

КУРТКИ ХЛОПЧАТОБУМАЖНЫЕ УТЕПЛЕННЫЕ С КОКЕТКОЙ

ТЕХНИЧЕСКИЕ УСЛОВИЯ

ГОСТ 1126—77

Издание официальное

ГОСУДАРСТВЕННЫЙ КОМИТЕТ СССР ПО СТАНДАРТАМ
Москва

gost.e-ecolog.ru

ГОСУДАРСТВЕННЫЙ СТАНДАРТ
СОЮЗА ССР

ОДЕЖДА ФОРМЕННАЯ

КУРТКИ ХЛОПЧАТОБУМАЖНЫЕ УТЕПЛЕННЫЕ С КОКЕТКОЙ

ТЕХНИЧЕСКИЕ УСЛОВИЯ

ГОСТ 1126—77

Издание официальное

Москва — 1985

УДК 687.157:006.354 Группа М38

ГОСУДАРСТВЕННЫЙ СТАНДАРТ СОЮЗА ССР

ОДЕЖДА ФОРМЕННАЯ. КУРТКИ ХЛОПЧАТОБУМАЖНЫЕ УТЕПЛЕННЫЕ С КОКЕТКОЙ

Технические условия

Uniform. Warmed cotton jackets with yoke. Specifications

ГОСТ 1126—77*

Взамен ГОСТ 1126—69

ОКП 85 7311

Постановлением Государственного комитета стандартов Совета Министров СССР от 24 мая 1977 г. № 1306 срок действия установлен

с 01.07.78

Проверен в 1982 г. Постановлением Госстандарта от 28.09.82 № 3801 срок действия продлен

до 01.07.88

Несоблюдение стандарта преследуется по закону

Настоящий стандарт распространяется на хлопчатобумажные утепленные куртки с кокеткой, изготовляемые по госзаказу для военнослужащих Советской Армии, Министерства внутренних дел СССР и военных строителей.

1. ТИПЫ И РАЗМЕРЫ

1.1. Куртки должны изготовляться трех типов:

А — с воротником из искусственного меха, с утепляющей подкладкой из ваты или ватина, предназначенные для офицеров СА и МВД СССР, несущих службу в районах с холодным и умеренным климатом (черт. 1);

Б — с воротником из натуральной овчины и капюшоном, с утепляющей подкладкой из ваты, предназначенные для офицеров СА и МВД СССР, несущих службу в районах с особо холодным климатом (черт. 2);

В — с воротником из ткани верха куртки, с утепляющей подкладкой из ваты или ватина, предназначенные для солдат СА и МВД СССР и военных строителей (черт. 3).

1.2. Куртки должны изготовляться девяти размеров: 44, 46, 48, 50, 52, 54, 56, 58, 60, средней полноты и шести длин согласно табл. 1.

Издание официальное **Перепечатка воспрещена**

★

** Переиздание (декабрь 1984 г.) с Изменениями № 1, 2, 3, утвержденными в августе 1979 г., сентябре 1982 г., сентябре 1984 г. (ИУС 9—79, 1—83, 12—84).*

© Издательство стандартов, 1985

Таблица 1

Длина	Рост военнослужащего, см
I	От 155 до 161
II	Св. 161 » 167
III	» 167 » 173
IV	» 173 » 179
V	» 179 » 185
VI	» 185 » 191

Тип А

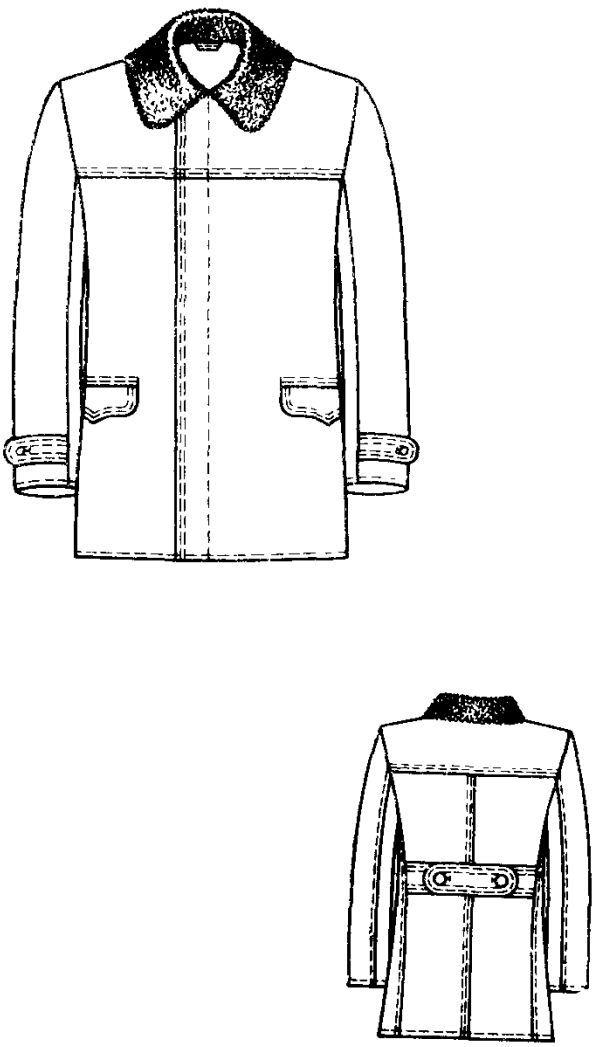

Черт. 1

Тип Б

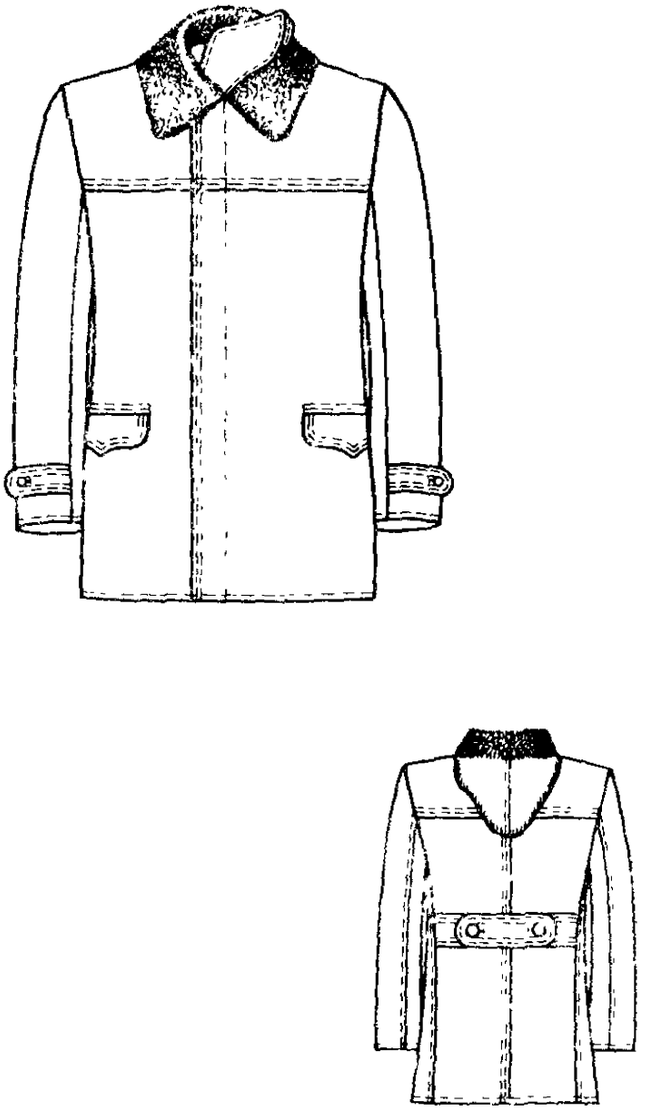

Черт. 2

Тип В

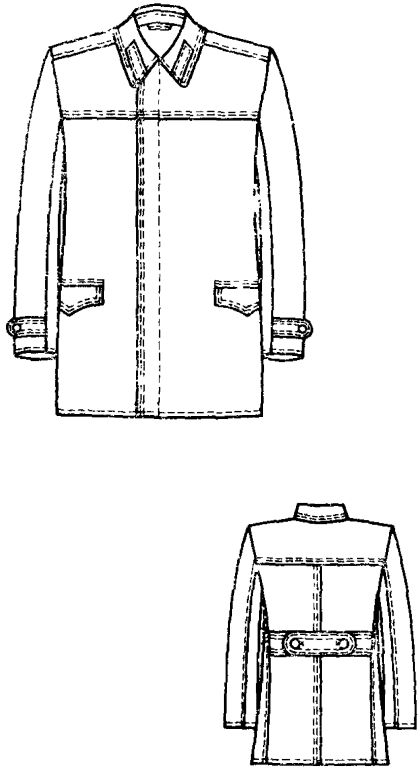

Черт. 3

(Измененная редакция, Изм. № 3).

1.3. Измерения готовых курток должны соответствовать указанным в табл. 2 и на черт. 4—10.

Таблица 2

см

Номер измерения на чертеже	Наименование измерения	Тип	Длина	Размер									Допускаемое отклонение
				44	46	48	50	52	54	56	58	60	
1	Длина кокетки спинки посередине от шва втачивания воротника до шва притачивания	А,Б,В	I—VI	16,5	17,0	17,5	18,0	18,5	19,0	19,5	20,0	20,5	±0,3
2	Длина спинки посередине от шва втачивания воротника до низа	А,Б,В	I	77,0	77,0	77,0	77,0	77,0	77,0	77,0	77,0	77,0	±1,0
			II	79,0	79,0	79,0	79,0	79,0	79,0	79,0	79,0	79,0	
			III	81,0	81,0	81,0	81,0	81,0	81,0	81,0	81,0	81,0	
			IV	83,0	83,0	83,0	83,0	83,0	83,0	83,0	83,0	83,0	
			V	85,0	85,0	85,0	85,0	85,0	85,0	85,0	85,0	85,0	
			VI	87,0	87,0	87,0	87,0	87,0	87,0	87,0	87,0	87,0	
3	Ширина спинки в самом узком месте между швами втачивания рукавов	А,Б,В	I—VI	42,8	44,2	45,6	47,0	48,4	49,8	51,2	52,6	53,0	±0,8
			I—VI	41,4	42,8	44,2	45,6	47,0	48,4	49,8	51,2	52,6	
4	Расстояние от шва втачивания воротника до середины хлястика спинки	А,Б,В	I	41,4	41,6	41,8	42,0	42,2	42,4	42,6	42,8	43,0	±1,0
			II	42,4	42,6	42,8	43,0	43,2	43,4	43,6	43,8	44,0	
			III	43,4	43,6	43,8	44,0	44,2	44,4	44,6	44,8	45,0	
			IV	44,4	44,6	44,8	45,0	45,2	45,4	45,6	45,8	46,0	
			V	45,4	45,6	45,8	46,0	46,2	46,4	46,6	46,8	47,0	
			VI	46,4	46,6	46,8	47,0	47,2	47,4	47,6	47,8	48,0	
5	Длина средней части хлястика спинки	А,Б,В	I—VI	19,8	21,3	22,8	24,3	25,8	27,3	28,8	30,3	31,8	±0,3
			I—VI	18,3	19,8	21,3	22,8	24,3	25,8	27,3	28,8	30,3	
6	Длина боковой части хлястика спинки посередине	А,Б,В	I—VI	12,0	12,0	12,0	12,0	12,0	12,0	12,0	12,0	12,0	±0,3
7	Ширина хлястика спинки	А,Б,В	I—VI	5,0	5,0	5,0	5,0	5,0	5,0	5,0	5,0	5,0	±0,2
8	Длина кокетки полочки от угла плечевого шва и горловины до шва притачивания	А,Б,В	I—VI	24,6	25,3	26,0	26,7	27,4	28,1	28,8	29,5	30,2	±0,3
			I—VI	23,9	24,6	25,3	26,0	26,7	27,4	28,1	28,8	29,5	

см

Продолжение табл. 2

Номер измерения на чертеже	Наименование измерения	Тип	Длина	Размер									Допускаемое отклонение
				44	46	48	50	52	54	56	58	60	
9	Длина полочки от угла плечевого шва и горловины до низа параллельно краю борта	А, Б, В	I	81,2	81,4	81,6	81,8	82,0	82,2	82,4	82,6	82,8	±1,0
			II	83,2	83,4	83,6	83,8	84,0	84,2	84,4	84,6	84,8	
			III	85,2	85,4	85,6	85,8	86,0	86,2	86,4	86,6	86,8	
			IV	87,2	87,4	87,6	87,8	88,0	88,2	88,4	88,6	88,8	
			V	89,2	89,4	89,6	89,8	90,0	90,2	90,4	90,6	90,8	
			VI	91,2	91,4	91,6	91,8	92,0	92,2	92,4	92,6	92,8	
10	Ширина полочки от шва втачивания рукава до края борта в самом узком месте	А, Б,	I—VI	28,4	29,1	29,8	30,5	31,2	31,9	32,6	33,3	34,0	±0,5
		В	I—VI	27,6	28,3	29,0	29,7	30,4	31,1	31,8	32,5	33,2	
11	Расстояние от угла плечевого шва и горловины до переднего угла бокового кармана	А, Б, В	I	53,2	53,4	53,6	53,8	54,0	54,2	54,4	54,6	54,8	±0,5
			II	54,2	54,4	54,6	54,8	55,0	55,2	55,4	55,6	55,8	
			III	55,2	55,4	55,6	55,8	56,0	56,2	56,4	56,6	56,8	
			IV	56,2	56,4	56,6	56,8	57,0	57,2	57,4	57,6	57,8	
			V	57,2	57,4	57,6	57,8	58,0	58,2	58,4	58,6	58,8	
			VI	58,2	58,4	58,6	58,8	59,0	59,2	59,4	59,6	59,8	
12	Расстояние от края борта до переднего угла кармана	А, Б,	I—VI	21,4	22,0	22,5	23,1	23,6	24,2	24,7	25,3	25,8	±0,5
		В	I—VI	20,9	21,4	22,0	22,5	23,1	23,6	24,2	24,7	25,3	
13	Ширина куртки на уровне глубины проймы от середины спинки до края борта	А, Б,	I—VI	65,0	67,0	69,0	71,0	73,0	75,0	77,0	79,0	81,0	±1,0
		В	I—VI	63,0	65,0	67,0	69,0	71,0	73,0	75,0	77,0	79,0	
14	Ширина куртки на уровне линии талии от середины спинки до края борта	А, Б,	I—VI	58,0	60,0	62,0	64,0	66,0	68,0	70,0	72,0	74,0	±1,0
		В	I—VI	56,0	58,0	60,0	62,0	64,0	66,0	68,0	70,0	72,0	
15	Ширина куртки внизу от середины спинки до края борта	А, Б,	I	68,0	70,0	72,0	74,0	76,0	78,0	80,0	82,0	84,0	±1,0
			II	68,5	70,5	72,5	74,5	76,5	78,5	80,5	82,5	84,5	
			III	69,0	71,0	73,0	75,0	77,0	79,0	81,0	83,0	85,0	
			IV	69,5	71,5	73,5	75,5	77,5	79,5	81,5	83,5	85,5	
			V	70,0	72,0	74,0	76,0	78,0	80,0	82,0	84,0	86,0	
			VI	70,5	72,5	74,5	76,5	78,5	80,5	82,5	84,5	86,5	

см

Продолжение табл. 2

Номер измерения на чертеже	Наименование измерения	Тип	Длина	Размер									Допускаемое отклонение
				44	46	48	50	52	54	56	58	60	
		В	I	66,0	68,0	70,0	72,0	74,0	76,0	78,0	80,0	82,0	
			II	66,5	68,5	70,5	72,5	74,5	76,5	78,5	80,5	82,5	
			III	67,0	69,0	71,0	73,0	75,0	77,0	79,0	81,0	83,0	±1,0
			IV	67,5	69,5	71,5	73,5	75,5	77,5	79,5	81,5	83,5	
			V	68,0	70,0	72,0	74,0	76,0	78,0	80,0	82,0	84,0	
			VI	68,5	70,5	72,5	74,5	76,5	78,5	80,5	82,5	84,5	
16	Длина рукава от высшей точки оката до низа	А, Б, В	I	60,4	60,6	60,8	61,0	61,2	61,4	61,6	61,8	62,0	
			II	62,4	62,6	62,8	63,0	63,2	63,4	63,6	63,8	64,0	
			III	64,4	64,6	64,8	65,0	65,2	65,4	65,6	65,8	66,0	±1,0
			IV	66,4	66,6	66,8	67,0	67,2	67,4	67,6	67,8	68,0	
			V	68,4	68,6	68,8	69,0	69,2	69,4	69,6	69,8	70,0	
			VI	70,4	70,6	70,8	71,0	71,2	71,4	71,6	71,8	72,0	
17	Ширина рукава на уровне глубины проймы	А, Б, В	I—VI	23,7	24,3	24,9	25,5	26,1	26,7	27,7	27,9	28,5	±0,5
			I—VI	23,1	23,7	24,3	24,9	25,5	26,1	26,7	27,3	27,9	
18	Ширина рукава внизу	А, Б, В	I—VI	16,8	17,1	17,4	17,7	18,0	18,3	18,6	18,9	19,2	±0,5
			I—VI	16,5	16,8	17,1	17,4	17,7	18,0	18,3	18,6	18,9	
19	Длина хлястика рукава	А, Б, В	I—VI	14,5	14,5	14,5	15,0	15,0	15,0	15,5	15,5	15,5	±0,3
20	Ширина хлястика рукава	А, Б, В	I—VI	5,0	5,0	5,0	5,0	5,0	5,0	5,0	5,0	5,0	±0,3
21	Длина клапана по линии притачивания	А, Б, В	I—VI	16,0	16,0	16,0	16,0	16,0	17,0	17,0	17,0	17,0	±0,3
22	Ширина клапана посередине	А, Б, В	I—VI	7,5	7,5	7,5	7,5	7,5	7,5	7,5	7,5	7,5	±0,2
23	Ширина клапана в концах	А, Б, В	I—VI	5,5	5,5	5,5	5,5	5,5	5,5	5,5	5,5	5,5	±0,2

см

Продолжение табл. 2

Номер измерения на чертеже	Наименование измерения	Тип	Длина	Размер									Допускаемое отклонение
				44	46	48	50	52	54	56	58	60	
24	Длина воротника по шву втачивания от одного конца до другого	А, Б	I—VI	48,4	49,6	50,8	52,0	53,2	54,4	55,6	56,8	58,0	±0,5
25	Длина воротника от одного конца до другого по прямой	В	I—VI	45,4	46,6	47,8	49,0	50,2	51,4	52,6	53,8	55,0	±0,5
26	Ширина воротника посередине и в концах	А, Б	I—VI	14,0	14,0	14,0	14,0	14,0	14,0	14,0	14,0	14,0	±0,3
27	Ширина воротника посередине	В	I—VI	10,5	10,5	10,5	10,5	10,5	10,5	10,5	10,5	10,5	±0,3
28	Ширина воротника в концах	В	I—VI	11,0	11,0	11,0	11,0	11,0	11,0	11,0	11,0	11,0	±0,3
29	Ширина уступа борта	А, Б, В	I—VI	8,0	8,0	8,0	8,0	8,0	8,0	8,0	8,0	8,0	±0,3
30	Длина внутреннего кармана	А, Б, В	I—VI	18,0	18,0	18,0	18,0	18,0	18,0	18,0	18,0	18,0	±0,5
31	Ширина внутреннего кармана	А, Б, В	I—VI	15,0	15,0	15,0	15,0	15,0	15,0	15,0	15,0	15,0	±0,5
32	Длина подкладки бокового кармана	А, Б, В	I—VI	21,0	21,0	21,0	21,0	21,0	21,0	21,0	21,0	21,0	±0,3
33	Ширина внутренней застежки вверху	А, Б, В	I—VI	13,0	13,0	13,0	13,0	13,0	13,0	13,0	13,0	13,0	±0,5
34	Ширина внутренней застежки внизу	А, Б, В	I—VI	9,5	9,5	9,5	9,5	9,5	9,5	9,5	9,5	9,5	±0,5
35	Длина ветрозащитного клапана от шва притачивания подбородочной части до низа	Б	I	47,0	47,0	47,0	47,0	47,0	47,0	47,0	47,0	47,0	±0,5
			II	49,0	49,0	49,0	49,0	49,0	49,0	49,0	49,0	49,0	
			III	51,0	51,0	51,0	51,0	51,0	51,0	51,0	51,0	51,0	
			IV	53,0	53,0	53,0	53,0	53,0	53,0	53,0	53,0	53,0	
			V	55,0	55,0	55,0	55,0	55,0	55,0	55,0	55,0	55,0	
			VI	57,0	57,0	57,0	57,0	57,0	57,0	57,0	57,0	57,0	

см

Продолжение табл. 2

Номер измерения на чертеже	Наименование измерения	Тип	Длина	Размер									Допускаемое отклонение
				44	46	48	50	52	54	56	58	60	
36	Ширина ветрозащитного клапана	Б	I—VI	14,0	14,0	14,0	14,0	14,0	14,0	14,0	14,0	14,0	±1,0
37	Длина подбородочной части ветрозащитного клапана посередине от верхнего края до шва притачивания	Б	I—VI	23,8	23,8	23,8	23,8	23,8	23,8	23,8	23,8	23,8	±0,5
38	Ширина подбородочной части ветрозащитного клапана по шву притачивания	Б	I—VI	13,5	13,5	13,5	13,5	13,5	13,5	13,5	13,5	13,5	±0,3
39	Длина капюшона по среднему шву	Б	I—VI	68,0	68,0	68,0	68,0	68,0	68,0	68,0	68,0	68,0	±1,0
40	Ширина капюшона посередине	Б	I—VI	37,0	37,0	37,0	37,0	37,0	37,0	37,0	37,0	37,0	±0,5
41	Ширина капюшона по нижнему краю	Б	I—VI	19,9	20,5	21,1	21,7	22,3	22,9	23,5	24,1	24,7	±0,5
42	Длина лицевого выреза вдвое сложенного капюшона	Б	I—VI	38,0	38,0	38,0	38,0	38,0	38,0	38,0	38,0	38,0	±0,5
43	Ширина уступа в концах капюшона	Б	I—VI	4,0	4,0	4,0	4,0	4,0	4,0	4,0	4,0	4,0	±0,3
44	Расстояние от края борта до внутреннего кармана	А, Б, В	I—VI	11,5	11,5	11,5	12,0	12,0	12,0	12,5	12,5	12,5	±0,5

(Измененная редакция, Изм. № 3).

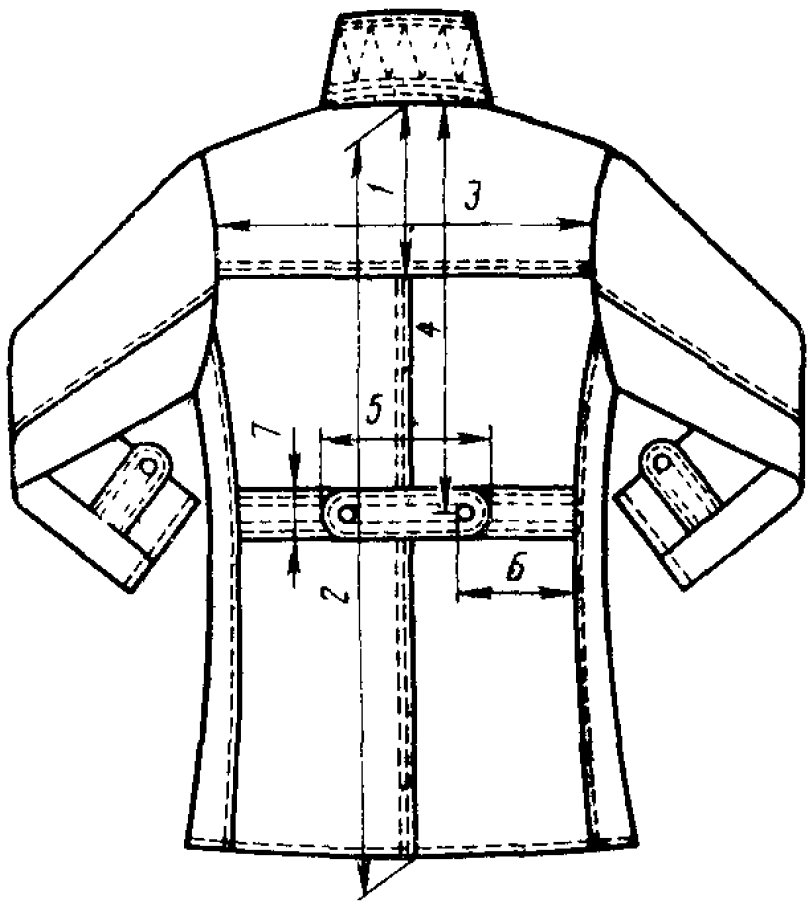

Черт. 4

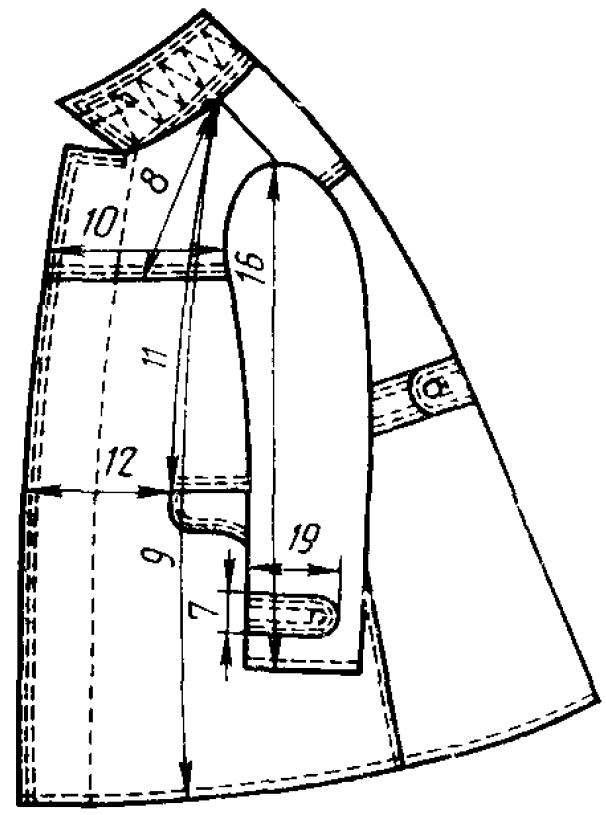

Черт. 5

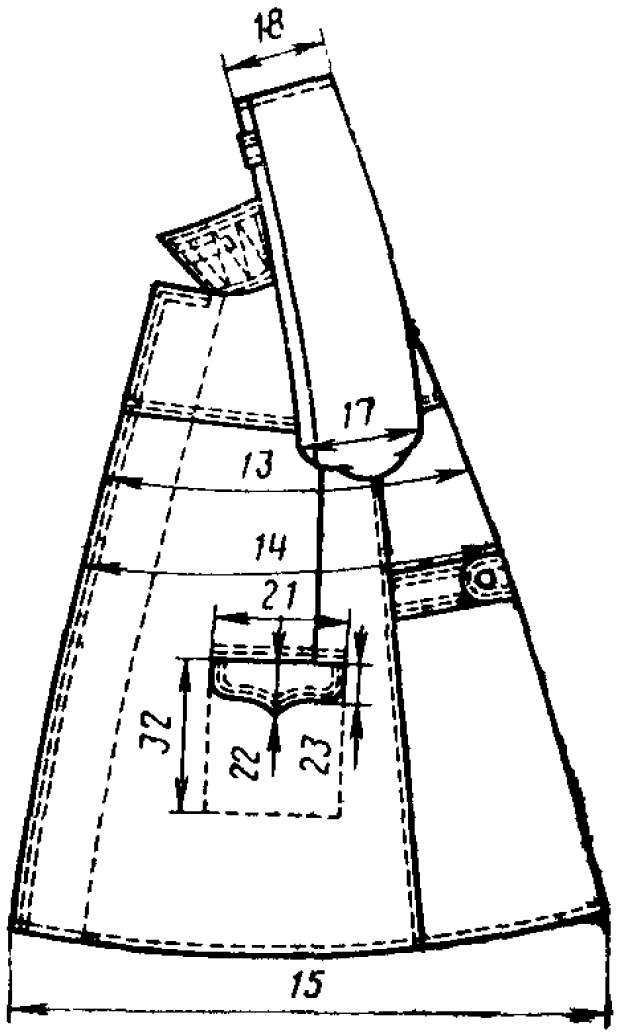

Черт. 6

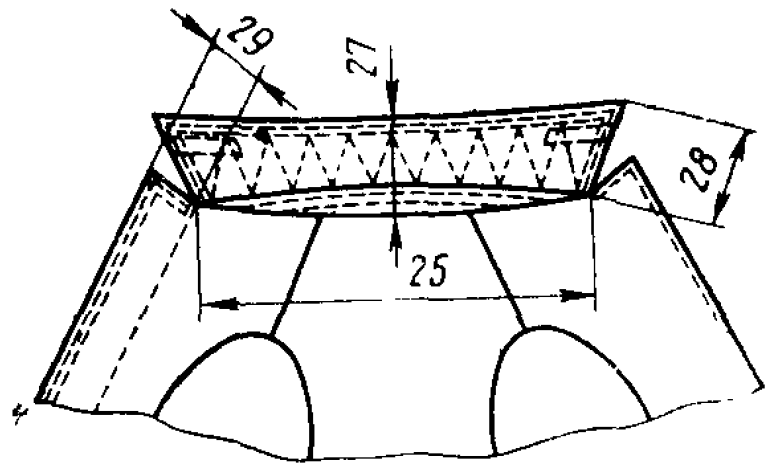

Черт. 7

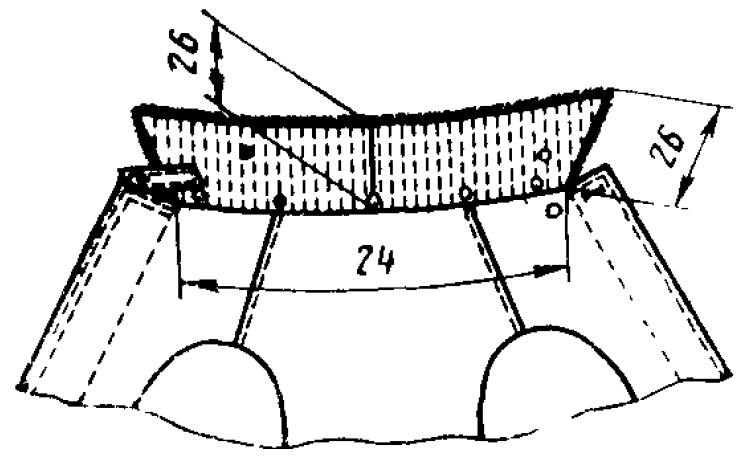

Черт. 8

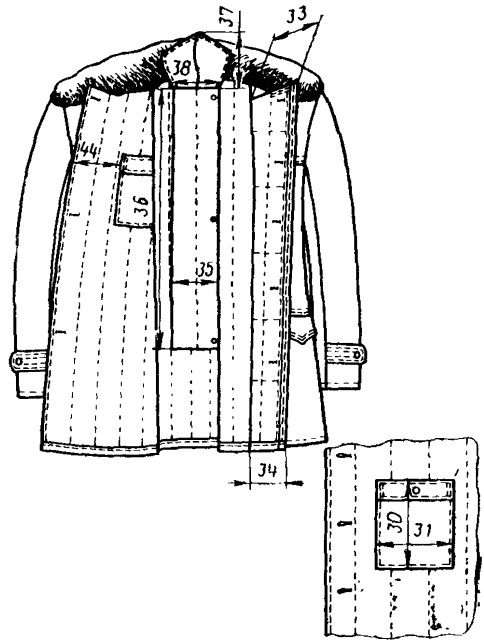

Черт. 9

(Измененная редакция, Изм. № 3).

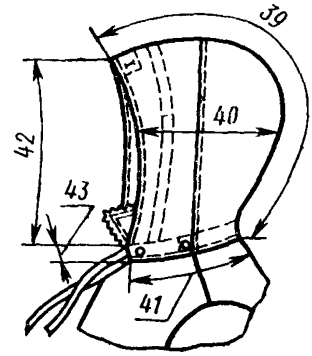

Черт. 10

2. ТЕХНИЧЕСКИЕ ТРЕБОВАНИЯ

2.1. Куртки должны изготовляться в соответствии с требованиями настоящего стандарта, по образцам и технической документации, утвержденным в установленном порядке.

(Измененная редакция, Изм. № 2).

2.2. Материалы

2.2.1. Куртки должны изготовляться из материалов, указанных в табл. 3.

Таблица 3

Наименование материала	Нормативно-техническая документация	Назначение материала
1. Полотно башмачное с водоотталкивающей пропиткой (арт. 7033, 6987) защитного и темно-серого цветов	ГОСТ 19196—80 По нормативно-технической документации	Для верха курток, подкладки клапанов, обтачек и подзоров боковых карманов, нижнего воротника, подкладки хлястиков спинки, рукавов и воротника, подборта курток типов А и Б; ветрозащитного клапана, капюшона куртки типа Б
2. Кирза двухслойная (арт. 6882, 6767) защитного и темно-серого цветов	ГОСТ 19196—80 По нормативно-технической документации	То же
3. Ткань плащевая гладкокрашеная с пропиткой № 2 защитного и темно-серого цветов	ГОСТ 9009—77	Для верха курток, подкладки клапанов, обтачек и подзоров боковых карманов, нижнего воротника, подкладки хлястиков спинки, рукавов и воротника, подборта курток типа А
4. Ткань хлопколавсановая костюмная меланжевая № 2 (арт. 3303) защитного и темно-серого цветов	ГОСТ 12239—76	Для верха курток, клапанов, обтачек и подзоров боковых карманов, нижнего и верхнего воротника, подкладки хлястиков рукавов и спинки, подборта курток типа В
5. Байка (арт. 1652, 1657) защитного и темно-серого цветов	ГОСТ 7259—77	Для подкладки, внутреннего накладного кармана курток типов А и Б; для подкладки ветрозащитного клапана курток типа Б
6. Бязь гладкокрашеная арт. 142	По нормативно-технической документации	Для подкладки, внутреннего накладного кармана, подкладки, долевиков и подкладки клапана боковых карманов, обтачек внутренней застежки и левого борта, прокладки в средний хлястик спинки курток типа В; для прокладки внутренней застежки курток типов А, Б, В
7. Ткань карманная фасонная гладкокрашеная № 3 (арт. 3847), № 5 (арт. 3848) защитного и серого цветов	ГОСТ 7896—76	Для подкладки и долевиков боковых карманов, обтачки внутренней застежки и левого борта, прокладки в хлястик спинки курток типов А, Б

Продолжение табл. 3

Наименование материала	Нормативно-техническая документация	Назначение материала
8. Бортовка суровая малоусадочная (арт. 10166, 10178)	ГОСТ 5665—77	Для прокладки в область груди и воротник
9. Ткань бортовая клеевая прокладочная арт. 78, 79	По технической документации	Для прокладки в воротник курток типа В
10. Лента полульняная шириной 9—12 мм	То же	Для прокладывания в края бортов, проймы, крепления крючков и петель в куртках типов А, Б, В
11. Ткань кромочная клеевая арт. 75	По технической документации	Для прокладывания в края бортов и проймы
12. Ватин холстопрошивной хлопчатобумажный	ГОСТ 19008—82	Для утепляющей прокладки курток типов А, В
13. Вата хлопчатобумажная одежная и швейная	ГОСТ 5679—74	Для утепляющей подкладки
14. Марля швейная суровая арт. 6459, 6479	По нормативно-технической документации	Для утепляющей подкладки из ваты
15. Овчина меховая выделанная, стриженая, особой обработки, крашеная в серый цвет	ГОСТ 4661—76	Для воротника курток типа Б
16 Мех искусственный арт. 9261 серого цвета	По технической документации	Для воротника курток типа А
17. Напульсники трикотажные шерстяные длиной 14 см	То же	Для низа рукавов курток типа Б
18. Лента завязочная защитного и серого цветов шириной 15 мм	По нормативно-технической документации	Для стягивания лицевого выреза капюшона курток типа Б
19. Нитки хлопчатобумажные швейные в цвет ткани верха:	ГОСТ 6309—80	
11 текс×3×2 Т RH 68,6 текс (№ 90,9/3/2) № 30/6		Для изготовления курток, подкладки, обметывания петель и пришивания пуговиц, крючков и петель на специальной машине
21 текс×3 Т RH 63,6 текс (№ 47,6/3) № 30/3		Для выстегивания утепляющей подкладки
16,5 текс×3×2Т RH 103,0 текс× (№ 60,6/3/2) № 10/6		Для пришивания пуговиц, крючков и петель, притачивания погон и петлиц в куртках типа В
20. Пуговицы форменные цельноштампованные из анодированного алюминия золотистого цвета диаметром 22 мм	По технической документации	Для пристегивания хлястиков рукавов и спинки

Продолжение табл. 3

Наименование материала	Нормативно-техническая документация	Назначение материала
21. Пуговицы форменные с алюминиевым верхом золотистого цвета, стальным или латунным низом диаметром 22 мм	По технической документации	Для пристегивания хлястиков рукавов и спинки
22. Пуговицы пластмассовые защитного и черного цветов, диаметром:	То же	
22 мм		Для застегивания борта, ветрозащитного клапана в куртках типа Б
16 мм		Для застегивания внутреннего кармана, пристегивания хлястика воротника в куртках типов А и Б, пристегивания капюшона в куртках типа Б
23. Крючок и петля металлические № 3 фосфатированные с последующей лакировкой	»	Для застегивания воротника
24. Погоны	»	Для курток типа В
25. Петлицы	»	Для курток типа В

Примечания:

1. По соглашению с заказчиком допускается применять другие материалы, по качеству не ниже указанных в табл. 3.
2. Ткань защитного цвета предназначается для изготовления курток для СА и МВД, темно-серого цвета — для МВД.

(Измененная редакция, Изм. № 1, 2, 3).

2.3. Внешний вид

2.3.1. Куртка типа А — с центральной бортовой внутренней застежкой на пять пуговиц.

На полочках кокетки, боковые прорезные карманы с фигурными клапанами.

Спинка с кокеткой, со швом посередине, с хлястиком из трех частей, застегивающихся двумя пуговицами.

Воротник — отложной из искусственного меха, застегивается крючком на петлю, с хлястиком и пуговицей на нижнем воротнике для фиксирования его в поднятом положении.

Рукава — двухшовные, с хлястиками, втачанными в передние швы, на расстоянии 5 см от низа, застегивающимися петлей на пуговицу.

Подкладка выстегана вертикальными параллельными строчками с расстоянием 5—6 см для утеплителя из ваты и 11—12 см— для утеплителя из ватина.

На левой полочке подкладки настрочен внутренний накладной карман, застегивающийся на пуговицу.

Левый борт, кокетка, хлястики, клапаны, средний шов спинки, верхний край кармана над клапаном с двумя отделочными строчками на расстоянии 0,2 и 1,4—1,7 см от края или шва.

По низу куртки и рукавов — строчка шириной 1,7 см.

По краю правой полочки отделочная строчка на расстоянии 0,5 см от края, по бортам — строчка на расстоянии 8 см от края.

Боковые, плечевые швы, локтевые швы рукавов, вытачки настрочены на расстоянии 0,1—0,2 см от шва стачивания.

(Измененная редакция, Изм. № 2).

2.3.2. Куртка типа Б, в отличие от куртки типа А, с воротником из натуральной овчины и капюшоном, пристегивающимся по горловине на пять пуговиц и по лицевому вырезу стягивающимся лентой.

С внутренней стороны левой полочки настрочен ветрозащитный клапан.

На правой полочке подкладки — внутренний накладной карман.

Рукава с трикотажными напульсниками.

2.3.3. Куртка типа В, в отличие от куртки типа А, с воротником из ткани верха и настрочными погонами и петлицами.

Воротник, левый борт, кокетка, хлястики, клапаны, средний шов спинки, верхний край кармана над клапаном — с двумя отделочными строчками на расстоянии 0,2 и 1,4 — 1,5 см от края или шва.

Правый борт с отделочной строчкой на расстоянии 0,5 см от края борта.

Плечевой шов без настрачивания.

(Измененная редакция, Изм. № 2).

2.4. Основные требования к изготовлению

2.4.1. Раскрой деталей курток — по ГОСТ 20757—75.

2.4.2. Виды швов, применяемых для изготовления изделий, должны соответствовать ГОСТ 12807—79.

Частота стежков, способы закрепления концов ниток и строчек, параметры швов, способы закрепления фурнитуры должны соответствовать требованиям нормативно-технической документации.

(Измененная редакция, Изм. № 2).

2.4.3. Определение сортности готовых курток — по ГОСТ 11259—79.

2.4.4. Особенности обработки курток, пособие для построения чертежей, лекал и нормы расхода ваты приведены соответственно в рекомендуемых приложениях 1—3.

2.4.5. Нормы припусков при конструировании куртки типа В — по ГОСТ 23019—78.

(Введен дополнительно, Изм. № 1).

3. ПРАВИЛА ПРИЕМКИ И МЕТОДЫ КОНТРОЛЯ

3.1. Правила приемки и методы контроля качества курток — по ГОСТ 4103—82.

4. МАРКИРОВКА, УПАКОВКА, ТРАНСПОРТИРОВАНИЕ И ХРАНЕНИЕ

4.1. Маркировка, упаковка и транспортирование курток — по ГОСТ 19159—73.

4.2. Куртки должны храниться в закрытых проветриваемых помещениях на расстоянии не менее 1 м от отопительных приборов.

4.3. Транспортирование и хранение курток для районов Крайнего Севера и труднодоступных районов — по ГОСТ 15846—79.

(Введен дополнительно, Изм. № 2).

ПРИЛОЖЕНИЕ 1
Рекомендуемое

ОСОБЕННОСТИ ОБРАБОТКИ КУРТОК

1. Внутреннюю застежку скрепляют с обтачкой борта между петлями одной строчкой по всей ширине с закрепкой двойной обратной строчкой со стороны борта на расстоянии 3 см.

2. Низ куртки обтачивают утепляющей подкладкой и прокладывают отделочную строчку на расстоянии 1,7 см, образуя кант из ткани верха шириной 0,1—0,2 см.

Низ куртки и рукав допускается обрабатывать швом вподгибку с закрытым срезом шириной 1,7 см: утепляющая подкладка должна доходить до линии перегиба.

3. Верхний срез внутреннего накладного кармана подкладки обрабатывают обтачкой или швом вподгибку с закрытым срезом шириной 3,5 см.

4. Карманы настрачивают на расстоянии 0,2 см от подогнутых краев на подкладке левой полочки в куртках типов А и В; на подкладке правой полочки — в куртках типа Б.

5. В куртках типов А и Б меховой воротник с нижним воротником соединяют обтачным швом. В куртках типа В шов соединения стойки и отлета воротника допускается настрачивать на стойку.

6. Части капюшона стачивают с одновременным обметыванием срезов и последующим настрачиванием на 0,5 см.

Допускается соединять части капюшона запошивочным швом или швом «взамок».

(Измененная редакция, Изм. № 3).

7. Срез лицевого выреза капюшона обрабатывают швом вподгибку с закрытым срезом шириной 0,7 см.

По переднему краю капюшона с изнанки настрачивают полоску из ткани верха на расстоянии 5 см вверу и 1 см внизу от лицевого выреза, одновременно вставляют ленту для стягивания.

8. Ветрозащитный клапан настрачивают на левую полочку со стороны подкладки на расстоянии: 3 см от уступа и 15 от края борта.

9. Погоны настрачивают по длине швом шириной 0,2 см от краев. Задние края погон располагают по спинке на расстоянии 1,5 см от плечевых швов. Боковые срезы погон должны попадать в швы втачивания воротника и рукавов.

10 Петлицы настрачивают на концы воротника швом шириной 0,15—0,2 см от краев.

Боковой край петлицы должен совпадать с отделочной строчкой отлета воротника, нижний — с краем конца воротника.

11. Верхний срез напульсников обметывают и настрачивают на утепляющую подкладку. Нижний край напульсников располагают на расстоянии 4 см от низа рукава.

12. Петли обметывают в следующих местах:

на внутренней застежке — пять горизонтальных петель на расстоянии 2,5 см от края борта: верхнюю — на расстоянии 2,5 см от уступа борта, нижнюю—на расстоянии 53,5 см от уступа борта для I—III ростов и 57,5 см—для IV—VI ростов всех размеров, остальные на равном расстоянии от верхней, нижней и между собой;

на правом борте куртки типа Б — три горизонтальные петли на расстоянии 2,5 см от края борта: верхнюю — на расстоянии 7 см от уступа, нижнюю— на расстоянии 26 см от низа, среднюю — на равном расстоянии от верхней и нижней петель;

на среднем хлястике спинки — по одной петле на каждом конце посередине ширины на расстоянии 2 см от края;

на хлястиках рукавов — по одной петле посередине ширины на расстоянии 2 см от края;

на внутреннем накладном кармане — одну петлю посередине ширины на расстоянии 1 см от верхнего края;

на хлястике воротника — одну петлю на правом конце посередине ширины на расстоянии 1 см от конца хлястика;

на капюшоне — одну петлю вверху капюшона по лицевому краю параллельно среднему шву на расстоянии 1 см от него и 1,5 см от лицевого выреза; под петлю должен быть настрочен усилитель из основной ткани размером 3×4 см;

по нижнему краю капюшона — пять петель: две в нижних углах на расстоянии 1,5 см от низа параллельно лицевому вырезу капюшона, три петли — на расстоянии 1,5 см от нижнего края и 1 см от швов стачивания частей капюшона.

13. Пуговицы пришивают:

на борте — в соответствии с расположением петель;

на правом конце нижнего воротника для застегивания хлястика в куртках типов А и Б — на расстоянии 5,5 см от шва втачивания нижнего воротника и 3,5 см от конца воротника;

на левом конце нижнего воротника в куртках типов А и Б — соответственно петле хлястика;

на ветрозащитном клапане — на расстоянии 3,5 см от шва притачивания;

на нижнем воротнике в куртке типа Б—посередине его длины, над плечевыми швами и в концах нижнего воротника соответственно петлям капюшона на расстоянии 1 см от шва втачивания воротника.

12, 13 (Измененная редакция, Изм. № 2, 3)

14. Допускается:

смещение боковых швов подкладки в сторону полочки или спинки до 5 см;

клапаны и концы хлястиков воротника обрабатывать на полуавтомате.

(Введен дополнительно, Изм. № 3).

ПРИЛОЖЕНИЕ 2

Рекомендуемое

Пособие для построения чертежей лекал курток

Таблица 1

см

Обозначение конструктивных линий на чертеже	Тип	Длина	Размер								
			44	46	48	50	52	54	56	58	60
Спинка (черт. 1)											
А—Н	А, Б	I	86,0	86,0	86,0	86,0	86,0	86,0	86,0	86,0	86,0
		II	88,0	88,0	88,0	88,0	88,0	88,0	88,0	88,0	88,0
		III	90,0	90,0	90,0	90,0	90,0	90,0	90,0	90,0	90,0
		IV	92,0	92,0	92,0	92,0	92,0	92,0	92,0	92,0	92,0
		V	94,0	94,0	94,0	94,0	94,0	94,0	94,0	94,0	94,0
		VI	96,0	96,0	96,0	96,0	96,0	96,0	96,0	96,0	96,0
	В	I	85,0	85,0	85,0	85,0	85,0	85,0	85,0	85,0	85,0
		II	87,0	87,0	87,0	87,0	87,0	87,0	87,0	87,0	87,0
		III	89,0	89,0	89,0	89,0	89,0	89,0	89,0	89,0	89,0
		IV	91,0	91,0	91,0	91,0	91,0	91,0	91,0	91,0	91,0
		V	93,0	93,0	93,0	93,0	93,0	93,0	93,0	93,0	93,0
		VI	95,0	95,0	95,0	95,0	95,0	95,0	95,0	95,0	95,0
А—У	А, Б, В	I—VI	18,9	19,4	19,9	20,4	20,9	21,4	21,9	22,4	22,9
А—Г	А, Б	I—VI	30,0	30,7	31,4	32,1	32,8	33,5	34,2	34,9	35,6
	В	I—VI	29,8	30,5	31,2	31,9	32,6	33,3	34,0	34,7	35,4
А—Т	А, Б	I	46,3	46,5	46,7	46,9	47,1	47,3	47,5	47,7	47,9
		II	47,3	47,5	47,7	47,9	48,1	48,3	48,5	48,7	48,9
		III	48,3	48,5	48,7	48,9	49,1	49,3	49,5	49,7	49,9
		IV	49,3	49,5	49,7	49,9	50,1	50,3	50,5	50,7	50,9
		V	50,3	50,5	50,7	50,9	51,1	51,3	51,5	51,7	51,9
		VI	51,3	51,5	51,7	51,9	52,1	52,3	52,5	52,7	52,9

см

Продолжение табл. 1

Обозначение конструктивных линий на чертеже	Тип	Длина	Размер								
			44	46	48	50	52	54	56	58	60
		I	46,0	46,2	46,4	46,6	46,8	47,0	47,2	47,4	47,6
		II	47,0	47,2	47,4	47,6	47,8	48,0	48,2	48,4	48,6
	В	III	48,0	48,2	48,4	48,6	48,8	49,0	49,2	49,4	49,6
		IV	49,0	49,2	49,4	49,6	49,8	50,0	50,2	50,4	50,6
		V	50,0	50,2	50,4	50,6	50,8	51,0	51,2	51,4	51,6
		VI	51,0	51,2	51,4	51,6	51,8	52,0	52,2	52,4	52,6
$Г—Г_1$	А, Б	I—VI	22,7	23,4	24,1	24,8	25,5	26,2	26,9	27,6	28,3
	В	I—VI	22,0	22,7	23,4	24,1	24,8	25,5	26,2	26,9	27,6
$Т_1—Т_2$	А, Б	I—VI	19,0	19,7	20,4	21,1	21,8	22,5	23,2	23,9	24,6
	В	I—VI	18,3	19,0	19,7	20,4	21,1	21,8	22,5	23,2	23,9
$Н—Н_1$	А, Б	I	21,4	22,2	22,9	23,7	24,4	25,2	25,9	26,7	27,4
		II	21,5	22,3	23,0	23,8	24,5	25,3	26,0	26,8	27,5
		III	21,6	22,4	23,1	23,9	24,6	25,4	26,1	26,9	27,6
		IV	21,7	22,5	23,2	24,0	24,7	25,5	26,2	27,0	27,7
		V	21,8	22,6	23,3	24,1	24,8	25,6	26,3	27,1	27,8
		VI	21,9	22,7	23,4	24,2	24,9	25,7	26,4	27,2	27,9
	В	I	20,7	21,4	22,2	22,9	23,7	24,4	25,2	25,9	26,7
		II	20,8	21,5	22,3	23,0	23,8	24,5	25,3	26,0	26,8
		III	20,9	21,6	22,4	23,1	23,9	24,6	25,4	26,1	26,9
		IV	21,0	21,7	22,5	23,2	24,0	24,7	25,5	26,2	27,0
		V	21,1	21,8	22,6	23,3	24,1	24,8	25,6	26,3	27,1
		VI	21,2	21,9	22,7	23,4	24,2	24,9	25,7	26,4	27,2
$1—А_1$	А, Б	I—VI	8,6	8,8	9,0	9,2	9,4	9,6	9,8	10,0	10,2
	В	I—VI	8,4	8,6	8,8	9,0	9,2	9,4	9,6	9,8	10,0
$А_1—А_2$	А, Б	I—VI	3,4	3,5	3,6	3,7	3,8	3,9	4,0	4,1	4,2
	В	I—VI	2,9	3,0	3,1	3,2	3,3	3,4	3,5	3,6	3,7

Продолжение табл. 1

см

Обозначение конструктивных линий на чертеже	Тип	Длина	Размер								
			44	46	48	50	52	54	56	58	60
$Г_1—П$	А, Б	I—VI	27,7	28,3	28,9	29,5	30,1	30,7	31,3	31,9	32,5
	В	I—VI	27,1	27,7	28,3	28,9	29,5	30,1	30,7	31,3	31,9
$Г_1—1$	А, Б, В	I—VI	2,4	2,5	2,6	2,7	2,8	2,9	3,0	3,1	3,2
1—2	А, Б, В	I—VI	2,0	2,0	2,0	2,0	2,0	2,0	2,0	2,0	2,0
Полочка (черт. 2)											
$А_3—Г_3$	А, Б	I—VI	32,9	33,6	34,3	35,0	35,7	36,4	37,1	37,8	38,5
	В	I—VI	32,2	32,9	33,6	34,3	35,0	35,7	36,4	37,1	37,8
$А_3—Т_4$	А, Б	I	49,2	49,4	49,6	48,8	50,0	50,2	50,4	50,6	50,8
		II	50,2	50,4	50,6	50,8	51,0	51,2	51,4	51,6	51,8
		III	51,2	51,4	51,6	51,8	52,0	52,2	52,4	52,6	52,8
		IV	52,2	52,4	52,6	52,8	53,0	53,2	53,4	53,6	53,8
		V	53,2	53,4	53,6	53,8	54,0	54,2	54,4	54,6	54,8
		VI	54,2	54,4	54,6	54,8	55,0	55,2	55,4	55,6	55,8
	В	I	48,4	48,6	48,8	49,0	49,2	49,4	49,6	49,8	50,0
		II	49,4	49,6	49,8	50,0	50,2	50,4	50,6	50,8	51,0
		III	50,4	50,6	50,8	51,0	51,2	51 4	51,6	51,8	52,0
		IV	51,4	51,6	51,8	52,0	52,2	52,4	52,6	52,8	53,0
		V	52,4	52,6	52,8	53,0	53,2	53,4	53,6	53,8	54,0
		VI	53,4	53,6	53,8	54,0	54,2	54,4	54,6	54,8	55,0
$А_3—Н_4$	А, Б	I	88,4	88,6	88,8	89,0	89,2	89,4	89,6	89,8	90,0
		II	90,4	90,6	90,8	91,0	91,2	91,4	91,6	91,8	92,0
		III	92,4	92,6	92,8	93,0	93,2	93,4	93,6	93,8	94,0
		IV	94,4	94,6	94,8	95,0	95,2	95,4	95,6	95,8	96,0
		V	96,4	96,6	96,8	97,0	97,2	97,4	97,6	97,8	98,0
		VI	98,4	98,6	98,8	99,0	99,2	99,4	99,6	99,8	100,0

Продолжение табл. 1

см

Обозначение конструктивных линий на чертеже	Тип	Длина	Размер								
			44	46	48	50	52	54	56	58	60
	В	I	87,4	87,6	87,8	88,0	88,2	88,4	88,6	88,8	89,0
		II	89,4	89,6	89,8	90,0	90,2	90,4	90,6	90,8	91,0
		III	91,4	91,6	91,8	92,0	92,2	92,4	92,6	92,8	93,0
		IV	93,4	93,6	93,8	94,0	94,2	94,4	94,6	94,8	95,0
		V	95,4	95,6	95,8	96,0	96,2	96,4	96,6	96,8	97,0
		VI	97,4	97,6	97,8	98,0	98,2	98,4	98,6	98,8	99,0
$Г_3$—$Г_4$	А, Б	I—VI	21,7	22,4	23,1	23,8	24,5	25,2	25,9	26,6	27,3
	В	I—VI	21,0	21,7	22,4	23,1	23,8	24,5	25,2	25,9	26,6
$Г_4$—$Г_9$	А, Б, В	I—VI	6,8	6,95	7,1	7,25	7,4	7,55	7,7	7,85	8,0
$Г_3$—$Г_5$	А, Б	I—VI	38,2	39,5	40,8	42,1	43,4	44,7	46,0	47,3	48,6
	В	I—VI	36,2	37,5	38,8	40,1	41,4	42,7	44,0	45,3	46,6
$Т_4$—$Т_5$	А, Б	I—VI	35,8	37,1	38,4	39,7	41,0	42,3	43,6	44,9	46 2
	В	I—VI	34,5	35,8	37,1	38,4	39,7	41,0	42,3	43,6	44,9
$Н_4$—$Н_5$	А, Б	I	42,7	43,9	45,2	46,4	47,7	48,9	50,2	51,4	52,7
		II	43,1	44,3	45,6	46,8	48,1	49,3	50,6	51,8	53,1
		III	43,5	44,7	46,0	47,2	48,5	49,7	51,0	52,2	53,5
		IV	43,9	45,1	46,4	47,6	48,9	50,1	51,4	52,6	53,9
		V	44,3	45,5	46,8	48,0	49,3	50,5	51,8	53,0	54,3
		VI	44,7	45,9	47,2	48,4	49,7	50,9	52,2	53,4	54,7
	В	I	41,4	42,7	43,9	45,2	46,4	47,7	48,9	50,2	51,4
		II	41,8	43,1	44,3	45,6	46,8	48,1	49,3	50,6	51,8
		III	42,2	43,5	44,7	46,0	47,2	48,5	49,7	51,0	52,2
		IV	42,6	43,9	45,1	46,4	47,6	48,9	50,1	51,4	52,6
		V	43,0	44,3	45,5	46,8	48,0	49,3	50,5	51,8	53,0
		VI	43,4	44,7	45,9	47,2	48,4	49,7	50,9	52,2	53,4
$А_3$—$А_5$	А, Б	I—VI	9,7	9,8	9,9	10,0	10,1	10,2	10,3	10,4	10,5
	В	I—VI	9,5	9,6	9,7	9,8	9,9	10,0	10,1	10,2	10,3

Продолжение табл. 1

см

Обозначение конструктивных линий на чертеже	Тип	Длина	Размер								
			44	46	48	50	52	54	56	58	60
A_5—A_6	А, Б, В	I—VI	0,5	0,5	0,5	0,5	0,5	0,5	0,5	0,5	0,5
A_3—A_4	А, Б	I—VI	8,6	8,95	9,3	9,65	10,0	10,35	10,7	11,05	11,4
	В	I—VI	8,4	8,75	9,1	9,45	9,8	10,15	10,5	10,85	11,2
a—a_1	А, Б	I—VI	2,5	2,6	2,7	2,8	2,9	3,0	3,1	3,2	3,3
	В	I—VI	2,6	2,7	2,8	2,9	3,0	3,1	3,2	3,3	3,4
$Г_4$—$В$=	А, Б	I—VI	5,6	5,6	5,6	5,6	5,6	5,6	5,6	5,6	5,6
$Г_3$—$Г_7$	В	I—VI	5,8	5,8	5,8	5,8	5,8	5,8	5,8	5,8	5,8
$Г_7$—$Г_8$	А, Б, В	I—VI	9,0	9,0	9,0	9,0	9,0	9,0	9,0	9,0	9,0
$Г_4$—$П_4$	А, Б	I—VI	26,8	27,4	28,0	28,6	29,2	29,8	30,4	31 0	31,6
	В	I—VI	26,2	26,8	27,4	28,0	28,6	29,2	29,8	30,4	31,0
$П_4$—$П_5$	А, Б, В	I—VI	3,1	3,2	3,3	3,4	3,5	3,6	3,7	3,8	3,9
$Г_4$—$В_1$	А, Б	I—VI	8,0	8,1	8,2	8,3	8,4	8,5	8,6	8,7	8,8
	В	I—VI	8,2	8,3	8,4	8,5	8,6	8,7	8,8	8,9	9,0
$В_2$—1	А, Б, В	I—VI	8,9	9,1	9,3	9,5	9,7	9,9	10,1	10,3	10,5
1—2	А, Б, В	I—VI	1,4	1,4	1,4	1,4	1,4	1,4	1,4	1,4	1,4
$Г_5$—$Г_6$	А, Б	I—VI	3,1	3,2	3,3	3,4	3,5	3,6	3,7	3,8	3,9
	В	I—VI	3,0	3,1	3,2	3,3	3,4	3,5	3,6	3,7	3,8
$Т_6$—$в$	А, Б, В	I—VI	1,2	1,2	1,2	1,2	1,2	1,2	1,2	1,2	1,2
$в$—$в_1$	А, Б, В	I—VI	2,4	2,4	2,4	2,4	2,4	2,4	2,4	2,4	2,4
$Т_6$—$К$	А, Б	I—VI	8,7	8,7	8,7	8,7	8,7	8,7	8,7	8,7	8,7
	В	I—VI	9,0	9,0	9,0	9,0	9,0	9,0	9,0	9,0	9,0
$К$—$К_1$	А, Б, В	I—VI	8,0	8,2	8,4	8,6	8,8	9,0	9,2	9,4	9,6
$К_2$—$К_3$	А, Б, В	I—VI	16,0	16,0	16,0	16,5	16,5	16,5	17,0	17,0	17,0

Продолжение табл. 1

см

Обозначение конструктивных линий на чертеже	Тип	Длина	Размер								
			44	46	48	50	52	54	56	58	60
H_4—H_7	А, Б, В	I—VI	2,1	2,1	2,1	2,1	2,1	2,1	2,1	2,1	2,1
H_5—H_6	А, Б	I—VI	0,4	0,6	0,8	1,0	1,2	1,4	1,6	1,8	2,0
	В	I—VI	0,8	0,95	1,1	1,25	1,4	1,55	1,7	1,85	2,0
Верхняя половинка рукава (черт. 3)											
О—Р	А, Б	I—VI	17,0	17,5	18,0	18,5	19,0	19,5	20,0	20,5	21,0
	В	I—VI	16,5	17,0	17,5	18,0	18,5	19,0	19,5	20,0	20,5
О—Л	А, Б	I	35,7	35,9	36,1	36,3	36,5	36,7	36,9	37,1	37,3
		II	36,7	36,9	37,1	37,3	37,5	37,7	37,9	38,1	38,3
		III	37,7	37,9	38,1	38,3	38,5	38,7	38,9	39,1	39,3
		IV	38,7	38,9	39,1	39,3	39,5	39,7	39,9	40,1	40,3
		V	39,7	39,9	40,1	40,3	40,5	40,7	40,9	41,1	41,3
		VI	40,7	40,9	41,1	41,3	41,5	41,7	41,9	42,1	42,3
	В	I	35,4	35,6	35,8	36,0	36,2	36,4	36,6	36,8	37,0
		II	36,4	36,6	36,8	37,0	37,2	37,4	37,6	37,8	38,0
		III	37,4	37,6	37,8	38,0	38,2	38,4	38,6	38,8	39,0
		IV	38,4	38,6	38,8	39,0	39,2	39,4	39,6	39,8	40,0
		V	39,4	39,6	39,8	40,0	40,2	40,4	40,6	40,8	41,0
		VI	40,4	40,6	40,8	41,0	41,2	41,4	41,6	41,8	42,0
О—Н	А, Б	I	67,4	67,6	67,8	68,0	68,2	68,4	68,6	68,8	69,0
		II	69,4	69,6	69,8	70,0	70,2	70,4	70,6	70,8	71,0
		III	71,4	71,6	71,8	72,0	72,2	72,4	72,6	72,8	73,0
		IV	73,4	73,6	73,8	74,0	74,2	74,4	74,6	74,8	75,0
		V	75,4	75,6	75,8	76,0	76,2	76,4	76,6	76,8	77,0
		VI	77,4	77,6	77,8	78,0	78,2	78,4	78,6	78,8	79,0

Продолжение табл. 1

см

Обозначение конструктивных линий на чертеже	Тип	Длина	Размер								
			44	46	48	50	52	54	56	58	60
	В	I	66,9	67,1	67,3	67,5	67,7	67,9	68,1	68,3	68,5
		II	68,9	69,1	69,3	69,5	69,7	69,9	70,1	70,3	70,5
		III	70,9	71,1	71,3	71,5	71,7	71,9	72,1	72,3	72,5
		IV	72,9	73,1	73,3	73,5	73,7	73,9	74,1	74,3	74,5
		V	74,9	75,1	75,3	75,5	75,7	75,9	76,1	76,3	76,5
		VI	76,9	77,1	77,3	77,5	77,7	77,9	78,1	78,3	78,5
$O—O_1$	А, Б	I—VI	27,7	28,3	28,9	29,5	30,1	30,7	31,3	31,9	32,5
	В	I—VI	26,6	27,2	27,8	28,4	29,0	29,6	30,2	30,8	31,4
$P—P_1$	А, Б	I—VI	27,8	28,4	29,0	29,6	30,2	30,8	31,4	32,0	32,6
	В	I—VI	27,2	27,8	28,4	29,0	29,6	30,2	30,8	31,4	32,0
$Л_1—Л_2$	А, Б	I—VI	26,4	26,9	27,4	27,9	28,4	28,9	29,4	29,9	30,4
	В	I—VI	25,9	26,4	26,9	27,4	27,9	28,4	28,9	29,4	29,9
$H—H_1$	А, Б	I—VI	17,8	18,1	18,4	18,7	19,0	19,3	19,6	19,9	20,2
	В	I—VI	17,5	17,8	18,1	18,4	18,7	19,0	19,3	19,6	19,9
$O—O_2 = O_1—O_2$	В	I—VI	13,3	13,6	13,9	14,2	14,5	14,8	15,1	15,4	15,7
$O_2—O_3$	А, Б	I—VI	7,5	8,0	8,5	9,0	9,5	10,0	10,5	11,0	11,5
	В	I—VI	6,5	7,0	7,5	8,0	8,5	9,0	9,5	10,0	10,5
$O_3—O_4$	А, Б	I—VI	2,7	2,8	2,9	3,0	3,1	3,2	3,3	3,4	3,5
	В	I—VI	2,6	2,7	2,8	2,9	3,0	3,1	3,2	3,3	3,4
$a—a_1$	А, Б	I—VI	1,4	1,4	1,4	1,4	1,4	1,4	1,4	1,4	1,4
	В	I—VI	1,6	1,6	1,6	1,6	1,6	1,6	1,6	1,6	1,6
$O_1—P_4$	А, Б	I—VI	7,4	7,6	7,8	8,0	8,2	8,4	8,6	8,8	9,0
	В	I—VI	7,2	7,4	7,6	7,8	8,0	8,2	8,4	8,6	8,8

Продолжение табл. 1

см

Обозначение конструктивных линий на чертеже	Тип	Длина	Размер								
			44	46	48	50	52	54	56	58	60
Нижняя половинка рукава (черт. 4)											
$Р_4$—$Л$	А, Б	I	18,6	18,3	18,0	17,7	17,4	17,1	16,8	16,5	16,2
		II	19,6	19,3	19,0	18,7	18,4	18,1	17,8	17,5	17,2
		III	20,6	20,3	20,0	19,7	19,4	19,1	18,8	18,5	18,2
		IV	21,6	21,3	21,0	20,7	20,4	20,1	19,8	19,5	19,2
		V	22,6	22,3	22,0	21,7	21,4	21,1	20,8	20,5	20,2
		VI	23,6	23,3	23,0	22,7	22,4	22,1	21,8	21,5	21,2
	В	I	18,9	18,6	18,3	18,0	17,7	17,4	17,1	16,8	16,5
		II	19,9	19,6	19,3	19,0	18,7	18,4	18,1	17,8	17,5
		III	20,9	20,6	20,3	20,0	19,7	19,4	19,1	18,8	18,5
		IV	21,9	21,6	21,3	21,0	20,7	20,4	20,1	19,8	19,5
		V	22,9	22,6	22,3	22,0	21,7	21,4	21,1	20,8	20,5
		VI	23,9	23,6	23,3	23,0	22,7	22,4	22,1	21,8	21,5
$Р_4$—$Н_4$	А, Б	I	50,4	50,1	49,8	49,5	49,2	48,9	48,6	48,3	48,0
		II	52,4	52,1	51,8	51,5	51,2	50,9	50,6	50,3	50,0
		III	54,4	54,1	53,8	53,5	53,2	52,9	52,6	52,3	52,0
		IV	56,4	56,1	55,8	55,5	55,2	54,9	54,6	54,3	54,0
		V	58,4	58,1	57,8	57,5	57,2	56,9	56,6	56,3	56,0
		VI	60,4	60,1	59,8	59,5	59,2	58,9	58,6	58,3	58,0
	В	I	50,2	49,9	49,6	49,3	49,0	48,7	48,4	48,1	47,8
		II	52,2	51,9	51,6	51,3	51,0	50,7	50,4	50,1	49,8
		III	54,2	53,9	53,6	53,3	53,0	52,7	52,4	52,1	51,8
		IV	56,2	55,9	55,6	55,3	55,0	54,7	54,4	54,1	53,8
		V	58,2	57,9	57,6	57,3	57,0	56,7	56,4	56,1	55,8
		VI	60,2	59,9	59,6	59,3	59,0	58,7	58,4	58,1	57,8
$Р_4$—$Р_5$	А, Б	I—VI	20,4	21,0	21,6	22,2	22,8	23,4	24,0	24,6	25,2
	В	I—VI	19,3	19,9	20,5	21,1	21,7	22,3	22,9	23,5	24,1
$Л_4$—$Л_5$	А, Б	I—VI	22,6	23,0	23,4	23,8	24,2	24,6	25,0	25,4	25,8
	В	I—VI	22,2	22,6	23,0	23,4	23,8	24,2	24,6	25,0	25,4

Продолжение табл. 1

см

Обозначение конструктивных линий на чертеже	Тип	Длина	Размер								
			44	46	48	50	52	54	56	58	60
H_4—H_5	А, Б	I—VI	15,8	16,1	16,4	16,7	17,0	17,3	17,6	17,9	18,2
	В	I—VI	15,5	15,8	16,1	16,4	16,7	17,0	17,3	17,6	17,9
P_5—P_6	А, Б	I—VI	9,8	10,1	10,4	10,7	11,0	11,3	11,6	11,9	12,2
	В	I—VI	9,6	9,9	10,2	10,5	10,8	11,1	11,4	11,7	12,0
P_4—P_7	А, Б	I—VI	5,1	5,3	5,5	5,7	5,9	6,1	6,3	6,5	6,7
	В	I—VI	4,9	5,1	5,3	5,5	5,7	5,9	6,1	6,3	6,5
a—a_1	А, Б, В	I—VI	1,2	1,25	1,3	1,35	1,4	1,45	1,5	1,55	1,6
Нижний воротник (черт. 5)											
A—A_1	В	I—VI	22,0	22,6	23,2	23,8	24,4	25,0	25,6	26,2	26,8
A—A_2	В	I—VI	14,5	15,1	15,7	16,3	16,9	17,5	18,1	18,7	19,3
a—a_1	В	I—VI	2,65	2,8	2,95	3,1	3,25	3,4	3,55	3,7	3,85
a—a_2	В	I—VI	1,3	1,3	1,4	1,4	1,5	1,5	1,6	1,6	1,7
Стойка воротника (черт. 6)											
A—A_1	В	I—VI	16,9	17,5	18,1	18,7	19,3	19,9	20,5	21,1	21,7
A_1—A_2	В	I—VI	9,5	9,5	9,5	9,5	9,5	9,5	9,5	9,5	9,5
a—a_1	В	I—VI	1,9	2,0	2,1	2,2	2,3	2,4	2,5	2,6	2,7
Нижний воротник (черт. 7)											
A—A_1	А, Б	I—VI	26,4	27,0	27,6	28,2	28,8	29,4	30,0	30,6	31,2
A_1—A_2	А, Б	I—VI	8,4	8,8	9,2	9,6	10,0	10,4	10,8	11,2	11,6
A_2—A_3	А, Б	I—VI	5,3	5,5	5,7	5,9	6,1	6,3	6,5	6,7	6,9

Обозначение конструктивных линий на чертеже	Тип	Длина	Размер								
			44	46	48	50	52	54	56	58	60
Клапан (черт. 8)											
А—В	А, Б, В	I—VI	17,8	17,8	17,8	17,8	17,8	18,8	18,8	18,8	18,8
А—Б	А, Б, В	I—VI	9,3	9,3	9,3	9,3	9,3	9,8	9,8	9,8	9,8
Г—Д	А, Б, В	I—VI	18,6	18,6	18,6	18,6	18,6	19,6	19,6	19,6	19,6
Подборт (черт. 9)											
А—Б	А, Б, В	I	76,0	76,0	76,0	76,0	76,0	76,0	76,0	76,0	76,0
		II	78,0	78,0	78,0	78,0	78,0	78,0	78,0	78,0	78,0
		III	80,0	80,0	80,0	80,0	80,0	80,0	80,0	80,0	80,0
		IV	82,0	82,0	82,0	82,0	82,0	82,0	82,0	82,0	82,0
		V	84,0	84,0	84,0	84,0	84,0	84,0	84,0	84,0	84,0
		VI	86,0	86,0	86,0	86,0	86,0	86,0	86,0	86,0	86,0
Б—В = *Б*$_1$—*В*$_2$	А, Б, В	I	25,0	25,0	25,0	25,0	25,0	25,0	25,0	25,0	25,0
		II	27,0	27,0	27,0	27,0	27,0	27,0	27,0	27,0	27,0
		III	29,0	29,0	29,0	29,0	29,0	29,0	29,0	29,0	29,0
		IV	31,0	31,0	31,0	31,0	31,0	31,0	31,0	31,0	31,0
		V	33,0	33,0	33,0	33,0	33,0	33,0	33,0	33,0	33,0
		VI	35,0	35,0	35,0	35,0	35,0	35,0	35,0	35,0	35,0
Средняя часть хлястика спинки (черт. 10)											
1—2 = *3—4*	А, Б	I—VI	22,3	23,8	25,3	26,8	28,3	29,8	31,3	32,8	34,3
	В	I—VI	20,4	21,9	23,4	24,9	26,4	27,9	29,4	30,9	32,4
Хлястик рукава (черт. 12)											
3—2 = *1—4*	А, Б, В	I—VI	17,0	17,0	17,0	17,5	17,5	17,5	18,0	18,0	18,0

Продолжение табл. 1

см

Обозначение конструктивных линий на чертеже	Тип	Длина	Размер								
			44	46	48	50	52	54	56	58	60
Ветрозащитный клапан (черт. 15)											
$А—Б=$ $В—Г$	Б	I	49,0	49,0	49,0	49,0	49,0	49,0	49,0	49,0	49,0
		II	51,0	51,0	51,0	51,0	51,0	51,0	51,0	51,0	51,0
		III	53,0	53,0	53,0	53,0	53,0	53,0	53,0	53,0	53,0
		IV	55,0	55,0	55,0	55,0	55,0	55,0	55,0	55,0	55,0
		V	57,0	57,0	57,0	57,0	57,0	57,0	57,0	57,0	57,0
		VI	59,0	59,0	59,0	59,0	59,0	59,0	59,0	59,0	59,0
Передняя часть капюшона (черт. 16)											
$А—А_1$	Б	I—VI	2,9	2,7	2,5	2,3	2,1	1,9	1,7	1,5	1,3
$а—а_1$	Б	I—VI	1,1	1,1	1,1	1,2	1,2	1,2	1,3	1,3	1,3
Задняя часть капюшона (черт. 17)											
$А—А_1$	Б	I—VI	9,6	10,0	10,4	10,8	11,2	11,6	12,0	12,4	12,8
Обтачка капюшона (черт. 19)											
$А—А_1$	Б	I—VI	16,6	17,2	17,8	18,4	19,0	19,6	20,2	20,8	21,4
$а—а_1$	Б	I—VI	2,85	3,0	3,15	3,3	3,45	3,6	3,75	3,9	4,05
$а—а_2$	Б	I—VI	4,25	4,4	4,55	4,7	4,85	5,0	5,15	5,3	5,45

(Измененная редакция, Изм. № 3).

Примечания:

1. Лекало чертежа нижнего воротника куртки типа В (черт. 5) дано без припуска на обрезку.

2. Построение лекал боковой части хлястика спинки, подбородочной части ветрозащитного клапана, хлястика воротника, усилителя под петлю капюшона, внутреннего кармана и обтачки внутреннего кармана указано соответственно на черт. 11, 13, 14, 18, 23.

3. Лекала подкладки спинки, полочки и рукава в куртках на ватине строят по основным лекалам с припусками, указанными соответственно на черт. 20—22. Лекала подкладки курток на вате увеличивают на 1 см по всем срезам.

4. Лекала первого слоя утепляющей подкладки полочки, спинки и рукава строят по лекалам подкладки с припусками, указанными соответственно на черт. 20—22.

5. Лекала второго слоя ватина спинки и полочки строят по лекалам первого слоя с уменьшением по боковым и верхнему срезам на 1,5 см, по нижнему—на 7,0 см.

6. Лекала второго слоя ватина рукава строят по лекалам первого слоя ватина с уменьшением по локтевым срезам и окату на 1,0 см, по нижнему срезу—на 15,0 см. Верхний срез нижней части рукава оформляют с прогибом по середине величиной 7,0 см.

(Измененная редакция, Изм. № 3).

7. Подкладку клапана строят по лекалу верха клапана (черт. 8) с уменьшением по срезам обтачивания на 0,2 см.

8. Лекало подкладки и прокладки ветрозащитного клапана строят по лекалу верха (черт. 15).

9. Лекало обтачки левого подборта и борта строят по форме прямоугольника шириной 10 см. Длина лекала соответствует длине борта от верхнего среза до нижней закрепки с прибавлением 1 см.

10. Лекало бортовой прокладки строят по основному лекалу полочки с припусками, указанными на черт. 24.

11. Долевую нить в воротнике курток типа В располагают параллельно среднему шву.

12. Точки, обозначенные на чертежах буквой *а*, находятся на середине соответствующих участков; буквой б — на $^1/_3$ длины участков.

ДЕТАЛИ БЕЗ ЧЕРТЕЖЕЙ

1. Подкладка бокового кармана для размеров: 44—48—45,0×19,0 см; 50—54—45,0×19,5 см; 56—60—45,0×20,0 см.

2. Обтачка бокового кармана для размеров: 44—48—19,0×5,0 см; 50—54—19,5×5,0 см; 50—60—20,0×5,0 см.

3. Подзор бокового кармана для размеров: 44—48—19,0×6,0 см; 50—54—19,5×6,0 см; 56—60—20,0×6,0 см.

4. Вешалка для размеров 44—60—11,0×3,0 см.

5. Хлястик воротника для размеров 44—60: 23,0×4,0 см.

(Введен дополнительно, Изм. № 3).

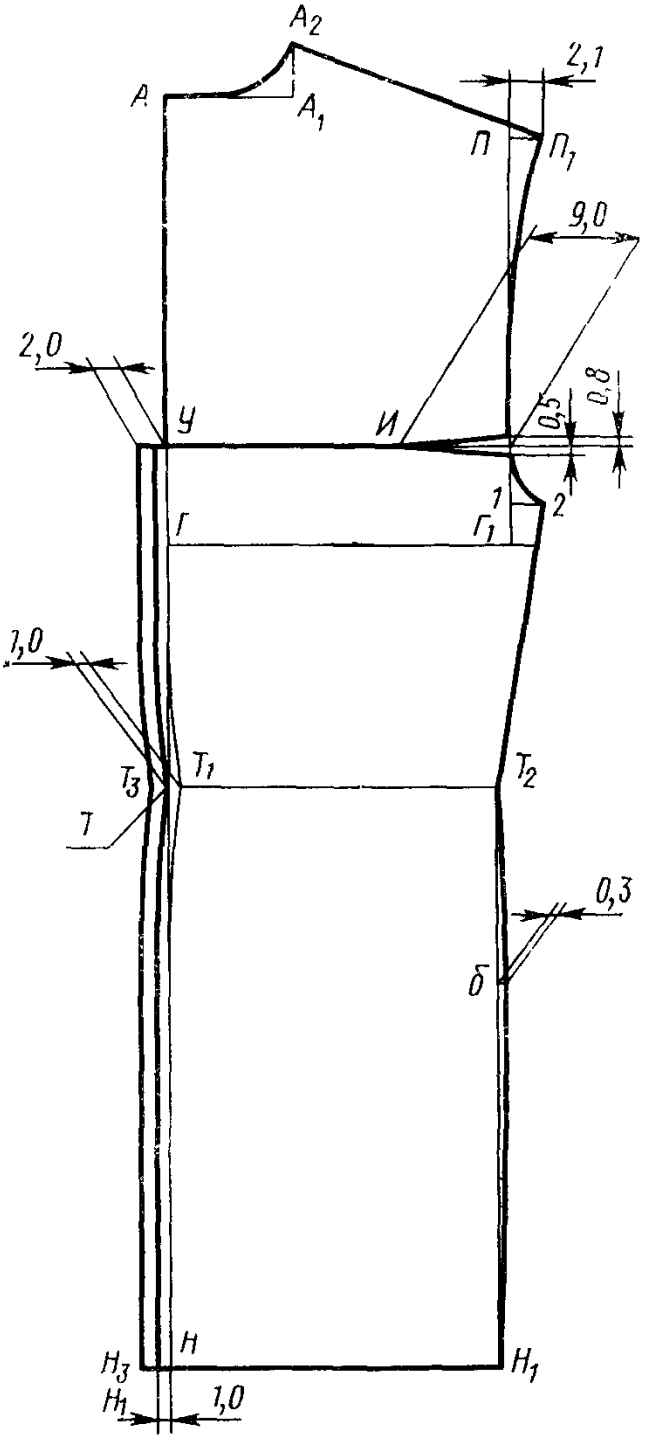

Черт. 1

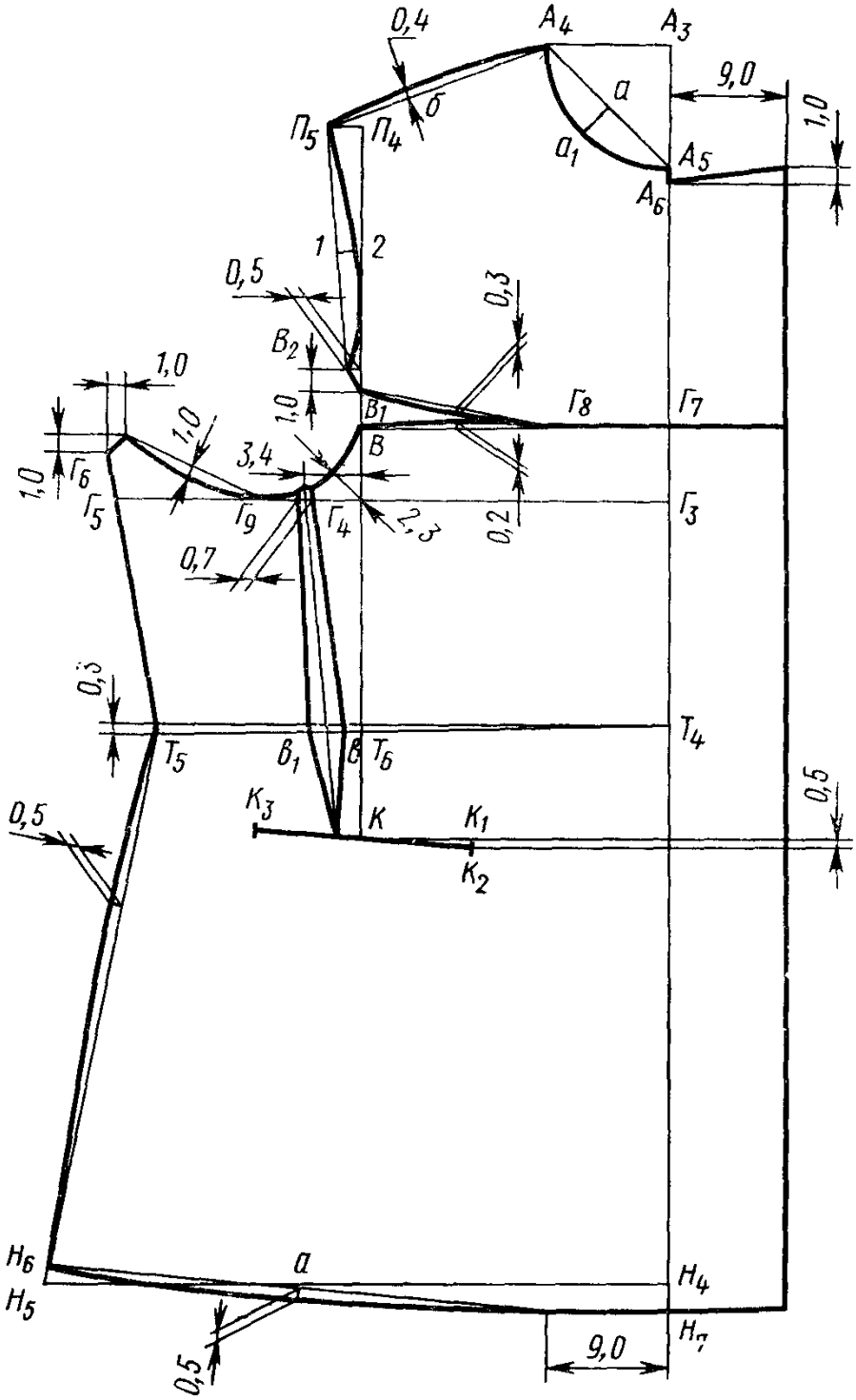
0,4
А4
А3
9,0
1,0
П5
П4
б
а
а1
А5
А6
1
2
0,5
0,3
В2
1,0
В1
Г8
Г7
1,0
1,0
3,4
В
1,0
Г6
Г5
Г9
Г4
1,3
0,2
Г3
0,7
0,3
Т4
Т5
В1
В
Т6
К3
К
К1
0,5
0,5
К2
Н6
а
Н4
Н5
Н7
0,5
9,0

Черт. 2

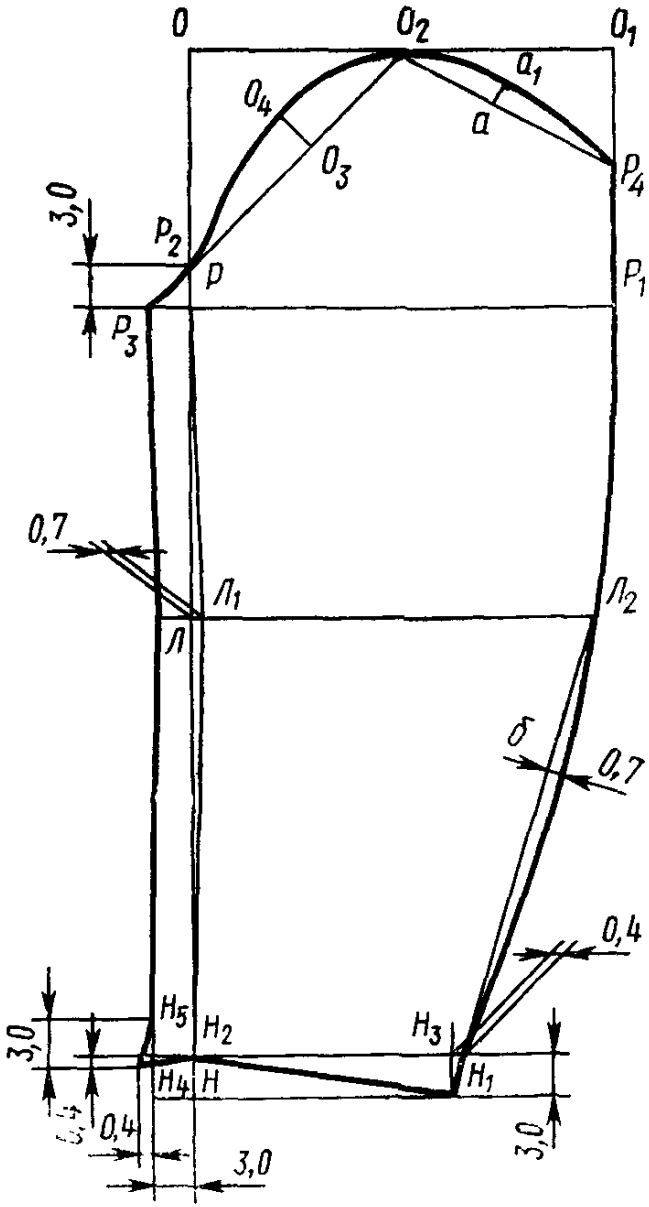
0
O_2
O_1
O_4
O_3
a_1
a
P_4
P_2
P
P_1
P_3
3,0
0,7
$Л_1$
$Л_2$
$Л$
б
0,7
0,4
H_5
H_2
H_3
H_4
H
H_1
3,0
0,4
3,0
3,0

Черт. 3

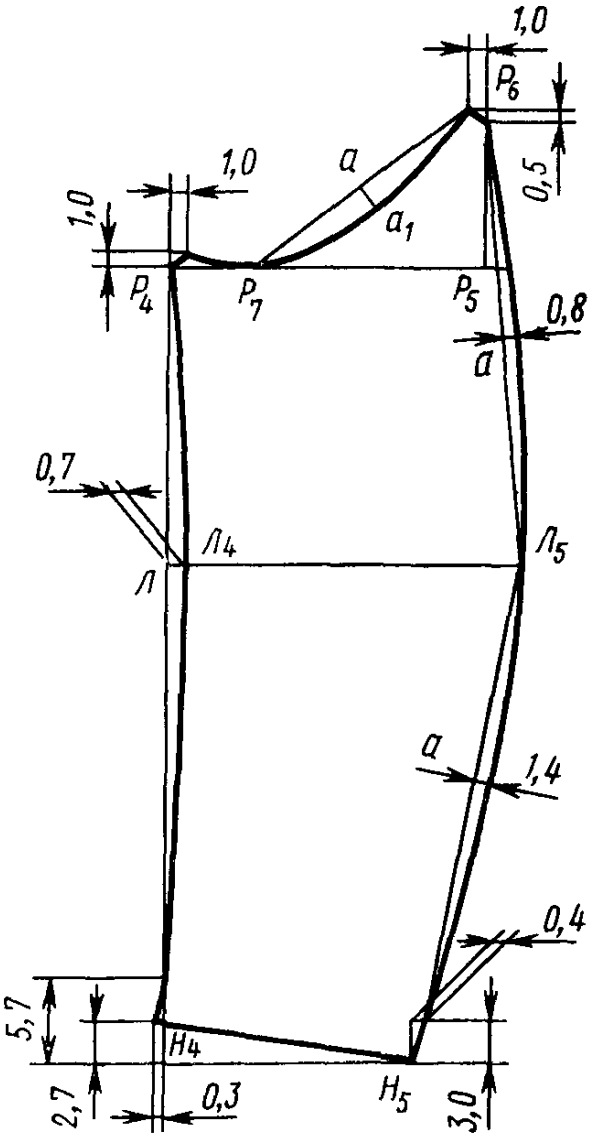
1,0
P_6
0,5
1,0
a
a_1
1,0
P_4
P_7
P_5
0,8
a
0,7
$Л_4$
$Л_5$
$Л$
a
1,4
0,4
5,7
H_4
H_5
2,7
0,3
3,0

Черт. 4

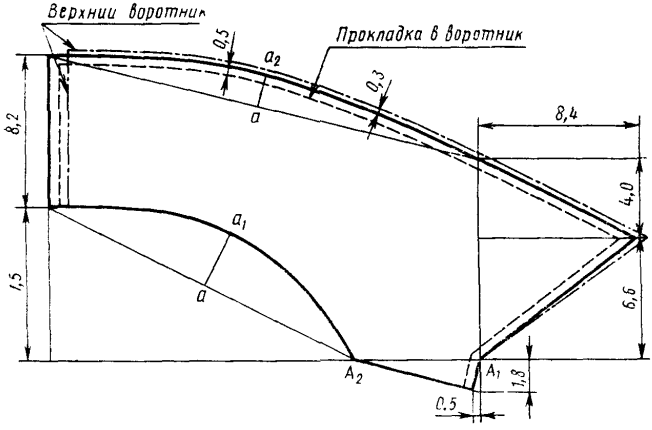
Верхний воротник
Прокладка в воротник
0,5
a_2
0,3
a
8,4
8,2
4,0
a_1
1,5
a
6,6
A_2
A_1
1,8
0,5

Черт. 5

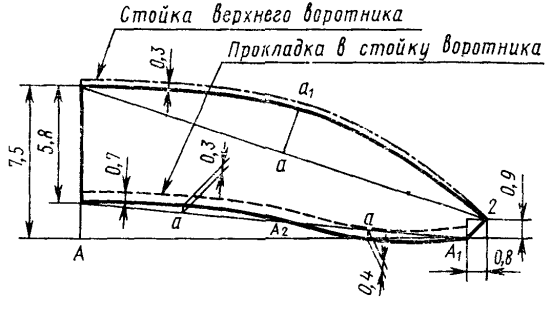
Стойка верхнего воротника
Прокладка в стойку воротника
0,3
a_1
7,5
5,8
0,7
0,3
a
0,9
a
a
2
A_2
A
A_1
0,8
0,4

Черт. 6

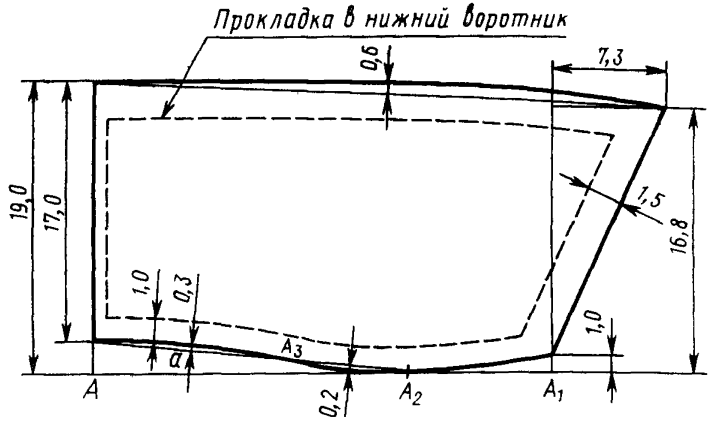

Черт. 7

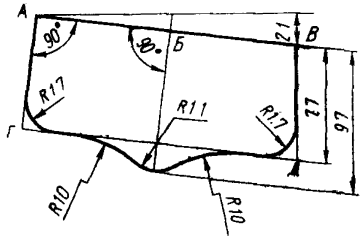

Черт. 8

(Измененная редакция, Изм. № 3)

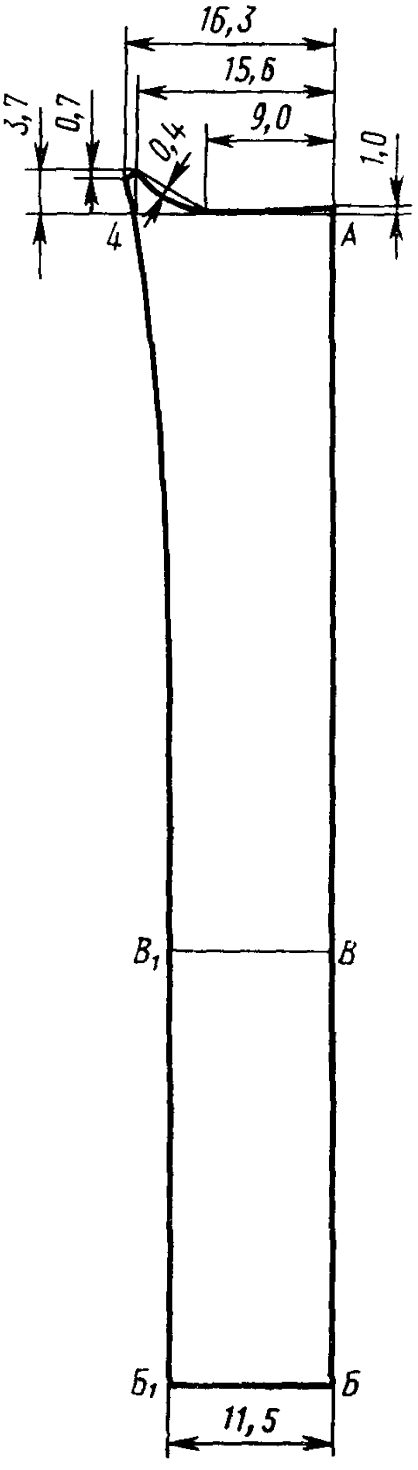

Черт. 9

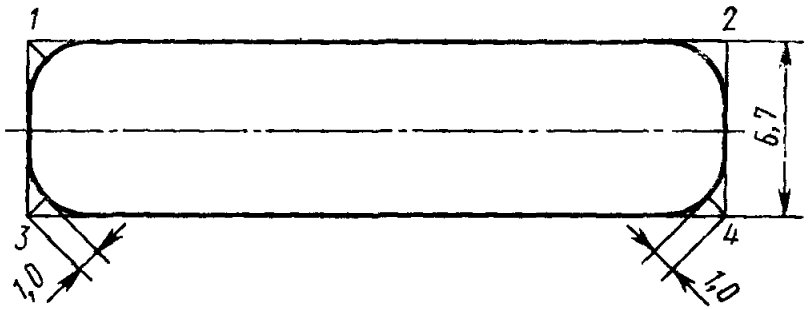

Черт. 10

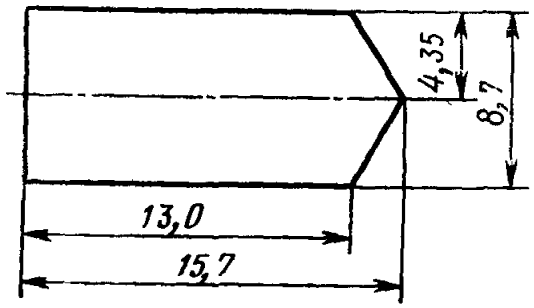

Черт. 11

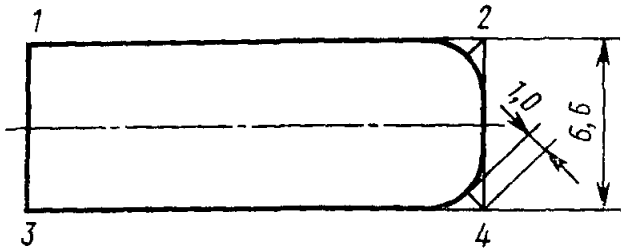

Черт. 12

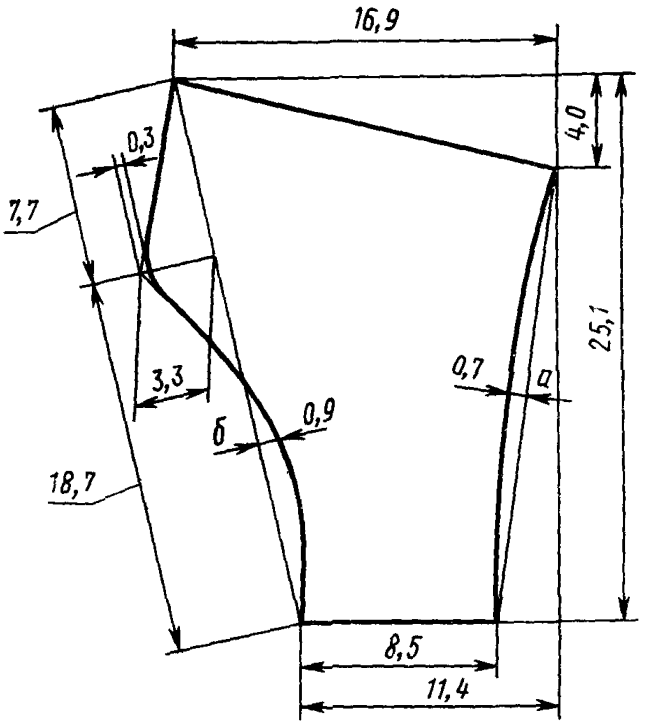

Черт. 13*

Черт. 14. **(Исключен, Изм. № 3).**

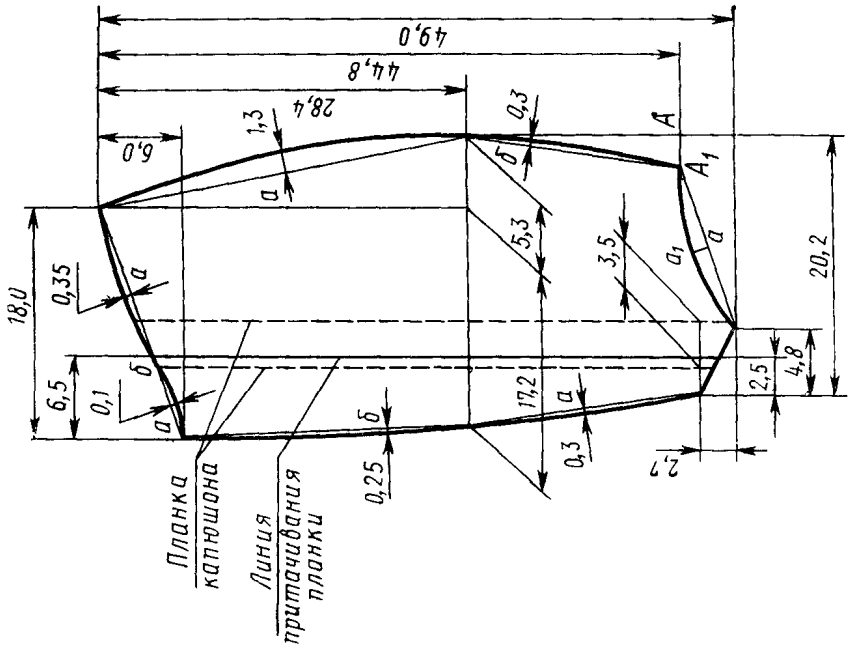

Черт. 16

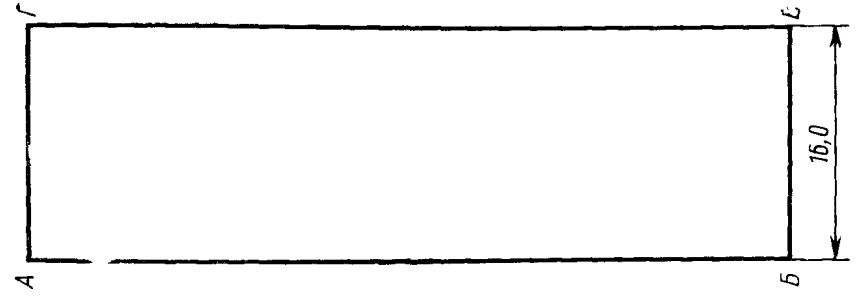

Черт. 15

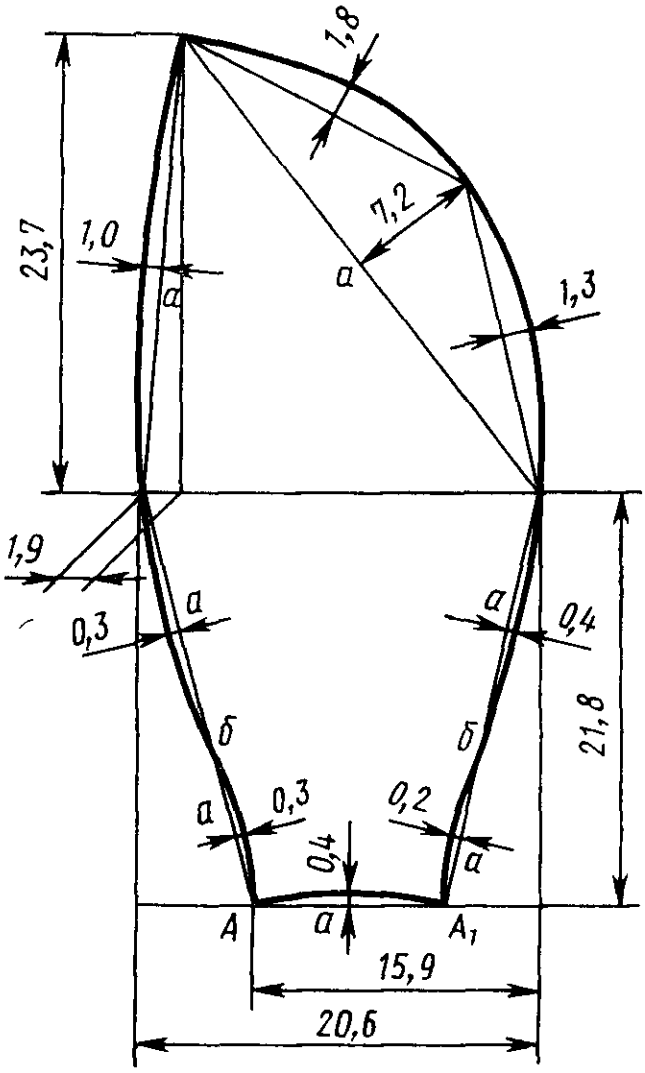

Черт. 17

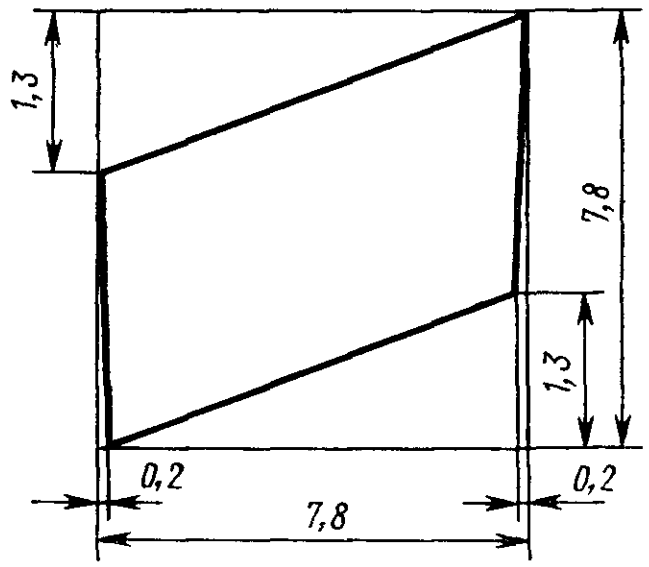

Черт. 18

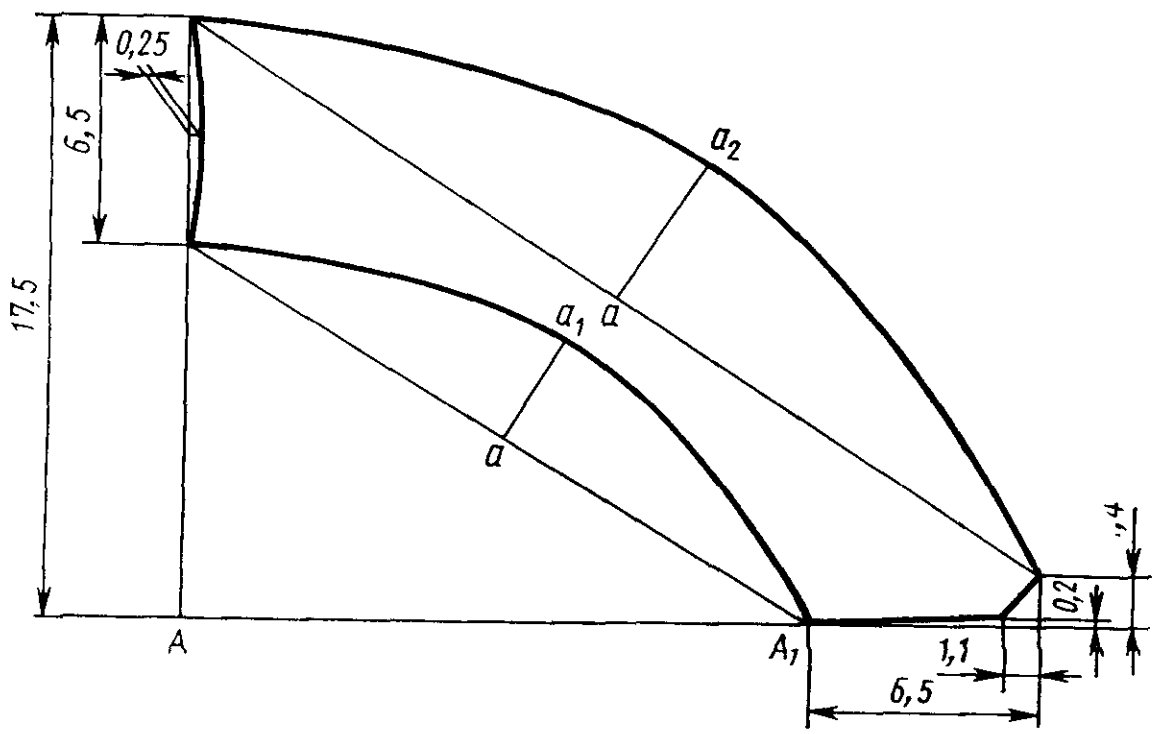

Черт. 19

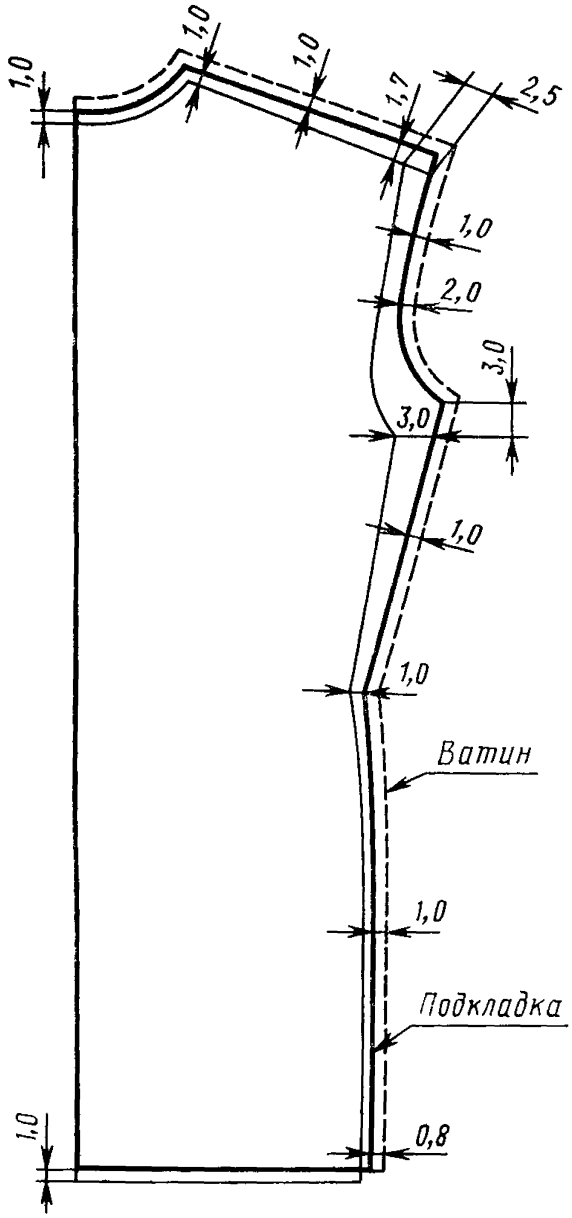

Черт. 20

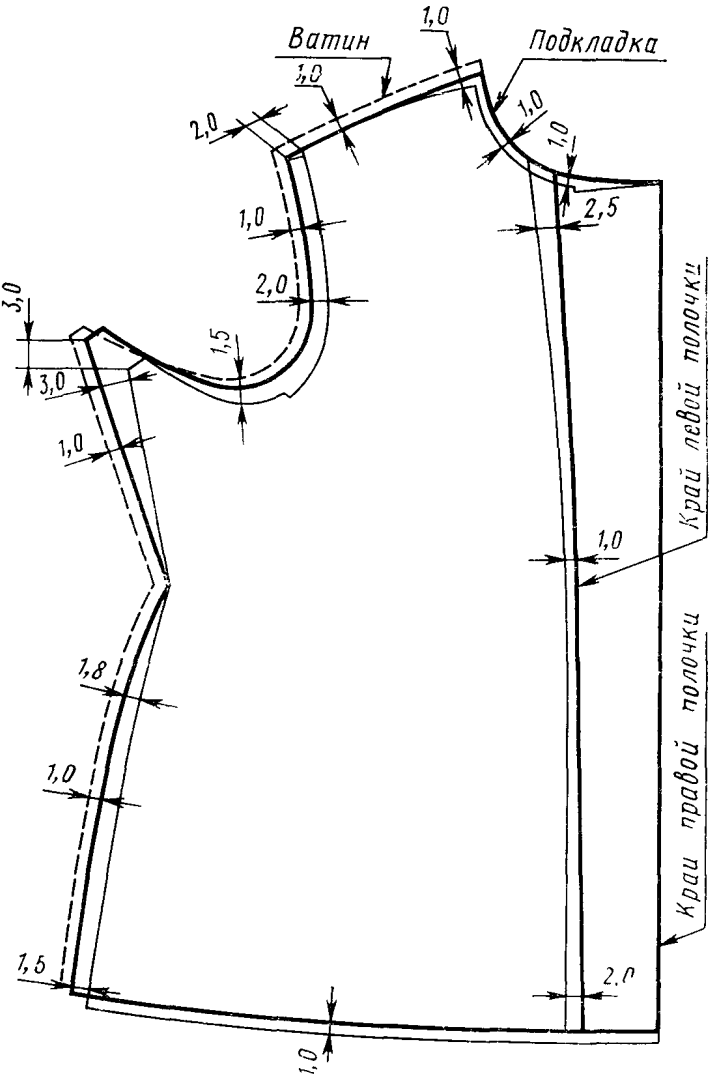
Ватин
Подкладка
1,0
1,0
2,0
1,0
1,0
1,0
2,5
2,0
3,0
1,5
3,0
1,0
Край левой полочки
1,0
1,8
1,0
Край правой полочки
1,5
2,0
1,0

Черт. 21

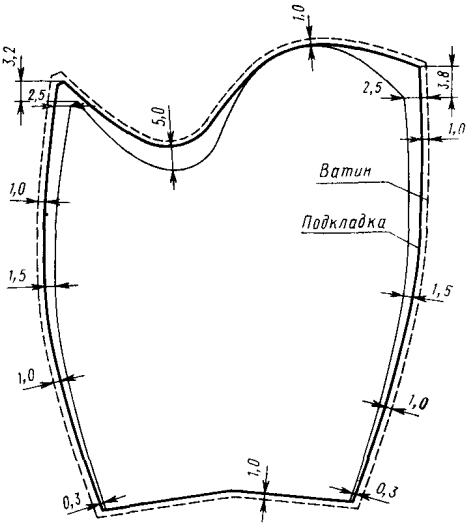

Черт. 22

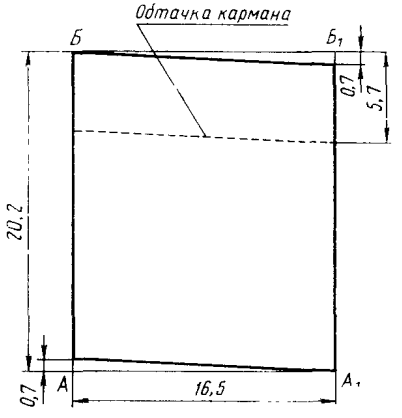

Черт. 23

(Измененная редакция, Изм. № 3).

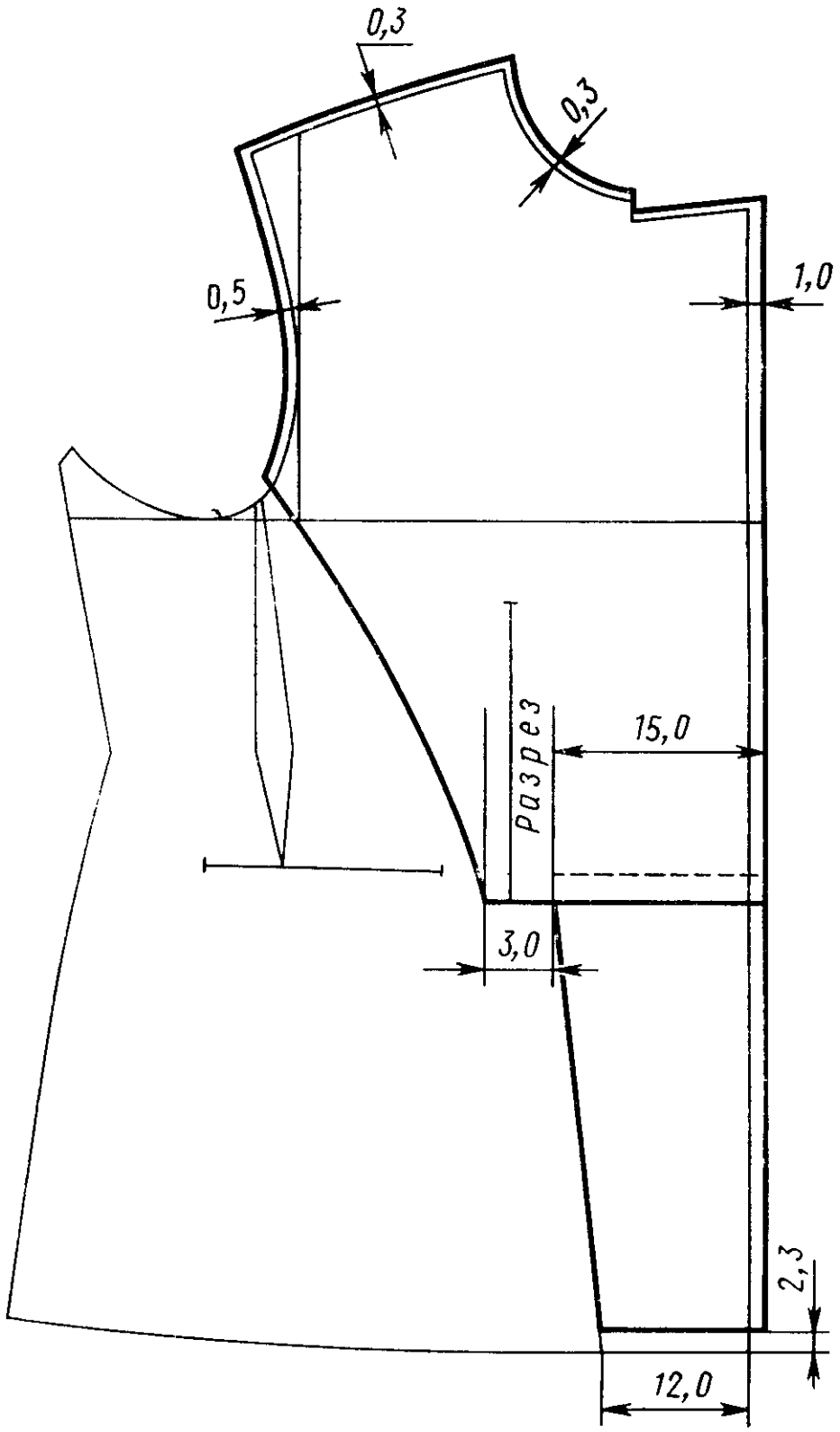

Черт. 24

Спецификация деталей курток

Таблица 2

Наименование детали	Количество деталей	Номер чертежа
Ткань верха		
1. Кокетка спинки	1	1
2. Левая половинка спинки	1	1
3. Правая половинка спинки	1	1
4. Кокетка полочки	2	2
5. Полочка	2	2
6. Верхняя половинка рукава	2	3
7. Нижняя половинка рукава	2	4
8. Нижний воротник (типы А, Б)	2	7
9. Нижний воротник (тип В)	2	5
10. Стойка воротника (тип В)	1	6
11. Верхний воротник (тип В)	1	5
12. Стойка верхнего воротника (тип В)	1	6
13. Подборт	1	9
14. Клапан кармана	2	8
15. Подкладка клапана кармана (типы А, Б)	2	8
16. Передняя часть капюшона	2	16
17. Задняя часть капюшона	2	17
18. Обтачка капюшона	2	19
19. Планка капюшона	2	16
20. Ветрозащитный клапан	1	15
21. Подбородочная часть ветрозащитного клапана	2	13
22. Средняя часть хлястика спинки	1	10
23. Подкладка средней части хлястика спинки	1	10
24. Боковая часть хлястика спинки	2	11
25. **(Исключен, Изм. № 2).**		
26. Хлястик рукава	2	12
27. Подкладка хлястика рукава	2	12
28. Хлястик воротника	1	14
29. Подзор бокового кармана	2	—
30. Обтачка бокового кармана	2	—
31. Усилитель под петлю капюшона	1	18
Подкладочная ткань — байка		
32. Подкладка спинки (типы А, Б)	1	20
33. Подкладка полочки (типы А, Б)	2	21
34. Подкладка рукава (типы А, Б)	2	22
35. Накладной карман (типы А, Б)	1	23
36. Обтачка накладного кармана (типы А, Б)	1	23
37. Подкладка ветрозащитного клапана (тип Б)	1	15
38. Подкладка подбородочной части ветрозащитного клапана (тип Б)	2	16
39. Вешалка	1	—

Продолжение табл. 2

Наименование детали	Количество деталей	Номер чертежа
Подкладочная ткань — бязь		
40. Подкладка спинки (тип В)	1	20
41. Подкладка полочки (тип В)	2	21
42. Подкладка рукава (тип В)	2	22
43. Накладной карман (тип В)	1	23
44. Обтачка накладного кармана (тип В)	1	23
45. Обтачки борта и гульфика (тип В)	2	—
46. Прокладка в среднюю часть хлястика	1	10
47. Подкладка клапана кармана (тип В)	2	8
48. Вешалка	1	—
49. Подкладка бокового кармана	2	—
Карманная ткань		
50. Обтачки борта и гульфика (типа А, Б)	2	—
51. Прокладка в среднюю часть хлястика	1	10
52. Подкладка бокового кармана (типы А, Б)	2	—
Прокладочная ткань — бортовка		
53. Прокладка в полочку	2	24
54. Прокладка в нижний воротник (типы А, Б)	2	7
55. Прокладка в нижний воротник (тип В)	2	5
56. Прокладка в стойку воротника	1	6
Прокладочный материал — ватин		
57. Прокладка в спинку	1	20
58. Прокладка в полочку	2	21
59. Прокладка в рукав	2	22
60. Прокладка в нижний воротник (типы А, Б)	1	7
61. Прокладка в ветрозащитный клапан (тип Б)	1	15

(Измененная редакция, Изм. № 2, 3).

ПРИЛОЖЕНИЕ 3
Рекомендуемое

Нормы расхода ваты на куртку

г

Длина	Количество ваты для размеров									Допускаемое отклонение
	44	46	48	50	52	54	56	58	60	
I	780	800	820	840	860	880	900	920	940	±20
II	800	820	840	860	880	900	920	940	960	
III	820	840	860	880	900	920	940	960	980	
IV	840	860	880	900	920	940	960	980	1000	
V	860	880	900	920	940	960	980	1000	1020	
VI	880	900	920	940	960	980	1000	1020	1040	

Редактор *Н. М. Щукина*
Технический редактор *Н. П. Замолодчикова*
Корректор *Н. Б. Жуховцева*

Сдано в наб. 19.12.84 Подп. к печ. 19.04.85 3,0 усл. п. л. 3,13 усл. кр.-отт. 2,93 уч.-изд. л. Тираж 6000 Цена 15 коп.

Ордена «Знак Почета» Издательство стандартов, 123840, Москва, ГСП, Новопресненский пер., 3.
Калужская типография стандартов, ул. Московская, 256. Зак. 3769

ИЗМЕНЕНИЕ № 4 ГОСТ 1126—77 Одежда форменная. Куртки хлопчатобумажные утепленные с кокеткой. Технические условия

Утверждено и введено в действие Постановлением Государственного комитета СССР по стандартам от 24.03.88 № 709

Дата введения 01.09.88

Пункт 1.1. Чертеж 3 заменить новым.

Тип В

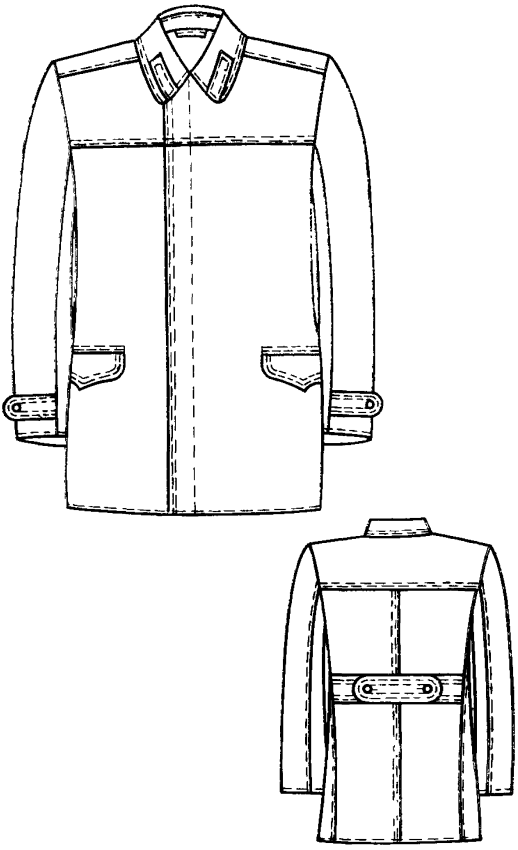

Черт. 3

Пункт 1.2 изложить в новой редакции:

«1.2.. Куртки по размерам должны изготовляться на типовые фигуры военнослужащих, предусмотренные ГОСТ 23167—78 и табл. 1, 1а, 1б;»

табл. 1 изложить в новой редакции;

дополнить табл. 1а и 1б:

Таблица 1

Рост типовой фигуры, см	Интервал роста, см	Условное обозначение роста
158	От 155 до 161	1
164	Св. 161 » 167	2
170	» 167 » 173	3
176	» 173 » 179	4
182	» 179 » 185	5
188	» 185 » 191	6

Таблица 1а

Обхват груди типовой фигуры, см	Интервал обхвата груди, см	Условное обозначение размера
88	От 86 до 90	44
92	Св 90 » 94	46
96	» 94 » 98	48
100	» 98 » 102	50
104	» 102 » 106	52
108	» 106 » 110	54
112	» 110 » 114	56
116	» 114 » 118	58
120	» 118 » 122	60
124	» 122 » 126	62

Таблица 1б

Номер полнотной группы	Обхват груди, см									
	88	92	96	100	104	108	112	116	120	124
	Обхват талии, см									
2	70	74	78	82	86	90	94	98	102	106

Пункт 1.3. Таблица 2.

Головку таблицы изложить в новой редакции:

см

Номер измерения на чертеже	Наименование места измерения	Тип	Рост	Обхват груди										Допускаемое отклонение
				88	92	96	100	104	108	112	116	120	124	

заменить обозначения I, II, III, IV, V, VI на 158, 164, 170, 176, 182, 188;
дополнить измерениями курток по обхвату груди 124 см:

Таблица 2

см

Номер измерения на чертеже	Наименование места измерения	Тип	Рост	Обхват груди										Допускаемое отклонение
				88	92	96	100	104	108	112	116	120	124	
1	Длина кокетки спинки посередине от шва втачивания воротника до шва притачивания	А, Б В	158—188										21,0	±0,3
2	Длина спинки посередине от шва втачивания воротника до низа	А, Б В	158 164 170 176 182 188										77,0 79,0 81,0 83,0 85,0 87,0	±1,0
3	Ширина спинки в самом узком месте между швами втачивания рукавов	А, Б В	158—188										55,4 54,0	±0,8
4	Расстояние от шва втачивания воротника до середины хлястика спинки	А, Б В	158 164 170 176 182 188										43,2 44,2 45,2 46,2 47,2 48,2	±1,0
5	Длина средней части хлястика спинки	А, Б В	158—188										33,3 31,8	±0,3
6	Длина боковой части хлястика спинки посередине	А, Б В	158—188										12,0	±0,3
7	Ширина хлястика	А, Б В	158—188										5,0	±0,2
8	Длина кокетки полочки от угла плечевого шва и горловины до шва притачивания	А, Б В	158—188										30,9 30,2	±0,3
9	Длина полочки от угла плечевого шва и горловины до низа параллельно краю борта	А, Б В	158 164 170 176 182 188										83,0 85,0 87,0 89,0 91,0 93,0	±1,0

Продолжение табл. 2

см

Номер измерения на чертеже	Наименование места измерения	Тип	Рост	Обхват груди										Допускаемое отклонение
				88	92	96	100	104	108	112	116	120	124	
10	Ширина полочки от шва втачивания рукава до края борта в самом узком месте	А, Б	158—188										34,7	±0,5
		В	158—188										33,9	
11	Расстояние от угла плечевого шва и горловины до переднего угла бокового кармана	А, Б	158										55,0	±0,5
		В	164										56,0	
			170										57,0	
			176										58,0	
			182										59,0	
			188										60,0	
12	Расстояние от края борта до переднего угла кармана	А, Б	158—188										26,4	±0,5
		В	158—188										25,9	
13	Ширина куртки на уровне глубины проймы от середины спинки до края борта	А, Б	158—188										83,0	±1,0
		В	158—188										81,0	
14	Ширина куртки на уровне линии талии от середины спинки до края борта	А, Б	158—188										76,0	±1,0
		В	158—188										74,0	
15	Ширина куртки внизу от середины спинки до края борта	А, Б	158										86,0	±1,0
			164										86,5	
			170										87,0	
			176										87,5	
			182										88,0	
			188										88,5	
		В	158										84,0	
			164										84,5	
			170										85,0	
			176										85,5	
			182										86,0	
			188										86,5	
16	Длина рукава от высшей точки оката до низа	А, Б	158										62,2	±1,0
		В	164										64,2	
			170										66,2	
			176										68,2	
			182										70,2	
			188										72,2	
17	Ширина рукава на уровне глубины проймы	А, Б	158—188										29,1	±0,5
		В	158—188										28,5	

Продолжение табл. 2

см

Номер измерения на чертеже	Наименование места измерения	Тип	Рост	Обхват груди										Допускаемое отклонение
				88	92	96	100	104	108	112	116	120	124	
18	Ширина рукава внизу	А, Б	158—188										19,5	±0,5
		В	158—188										19,2	
19	Длина хлястика рукава	А, Б, В	158—188										15,5	±0,3
20	Ширина хлястика рукава	А, Б, В	158—188										5,0	±0,3
21	Длина клапана по линии притачивания	А, Б, В	158—188										17,0	±0,3
22	Ширина клапана посередине	А, Б, В	158—188										7,5	±0,2
23	Ширина клапана в концах	А, Б, В	158—188										5,5	±0,2
24	Длина воротника по шву втачивания от одного конца до другого	А, Б	158—158										59,2	±0,5
25	Длина воротника от одного конца до другого по прямой	В	158—188										56,2	±0,5
26	Ширина воротника посередине и в концах	А, Б	158—188										14,0	±0,3
27	Ширина воротника посередине	В	158—188										10,5	±0,3
28	Ширина воротника в концах	В	158—188										11,0	±0,3
29	Ширина уступа борта	А, Б, В	158—188										8,0	±0,3
30	Длина внутреннего кармана	А, Б, В	158—188										18,0	±0,5
31	Ширина внутреннего кармана	А, Б, В	158—188										15,0	±0,5
32	Длина подкладки бокового кармана	А, Б, В	158—188										21,0	±0,3
33	Ширина внутренней застежки вверху	А, Б, В	158—188										13,0	±0,5
34	Ширина внутренней застежки внизу	А, Б, В	158—188										9,5	±0,5

Продолжение табл. 2

см

Номер измерения на чертеже	Наименование места измерения	Тип	Рост	Обхват груди										Допускаемое отклонение
				88	92	96	100	104	108	112	116	120	124	
35	Длина ветрозащитного клапана от шва притачивания подбородочной части до низа	Б	158 164 170 176 182 188										47,0 49,0 51,0 53,0 55,0 57,0	±0,5
36	Ширина ветрозащитного клапана	Б	158—188										14,0	±1,0
37	Длина подбородочной части ветрозащитного клапана посередине от верхнего края до шва притачивания	Б	158—188										23,8	±0,5
38	Ширина подбородочной части ветрозащитного клапана по шву притачивания	Б	158—188										13,5	±0,3
39	Длина капюшона по среднему шву	Б	158—188										68,0	±1,0
40	Ширина капюшона посередине	Б	158—188										37,0	±0,5
41	Ширина капюшона по нижнему краю	Б	158—188										25,3	±0,5
42	Длина лицевого выреза вдвое сложенного капюшона	Б	158—188										38,0	±0,5
43	Ширина уступа в концах капюшона	Б	158—188										4,0	±0,3
44	Расстояние от края борта до внутреннего кармана	А, Б В	158—188										12,5	±0,5

Пункт 2.1 изложить в новой редакции:

«2.1. Куртки должны изготовляться в соответствии с требованиями настоящего стандарта, промышленными методами поузловой обработки форменной одежды и образцом, утвержденным в установленном порядке».

Пункт 2.2.1. Таблицу 3 изложить в новой редакции:

Таблица 3

Наименование материала	Нормативно-техническая документация	Назначение материала
1. Полотно башмачное с водоотталкивающей пропиткой (арт. 7033, 6987) защитного и темно-серого цветов	ГОСТ 19196—80 ТУ 17 РСФСР 63—9405—78	Для верха курток, подкладки клапанов, обтачек и подзоров боковых карманов, нижнего воротника, подкладки хлястиков спинки, рукавов и воротника, подборта курток типов А и Б; ветрозащитного клапана, капюшона куртки типа Б
2. Кирза двухслойная (арт. 6882, 6767) защитного и темно-серого цветов	ГОСТ 19196—80 ТУ 17 РСФСР 60—10454—82	То же
3. Ткань плащевая гладкокрашеная с водоотталкивающей пропиткой арт. 3277 защитного и темно-серого цветов	ГОСТ 9009—77	Для верха курток, подкладки клапанов, обтачек и подзоров боковых карманов, нижнего воротника, подкладки хлястиков спинки, рукавов и воротника, подборта курток типа А
4. Ткань хлопколавсановая костюмная меланжевая (арт. 3303) защитного и темно-серого цветов	ГОСТ 12239—76	Для верха курток, клапанов, обтачек и подзоров боковых карманов, нижнего и верхнего воротника, подкладки хлястиков рукавов и спинки, подборта курток типа В
5. Байка арт. 1651, 1701 защитного и темно-серого цветов	ГОСТ 7259—77 ТУ 17 РСФСР 67—10747—86	Для подкладки, внутреннего накладного кармана курток типов А и Б, для подкладки ветрозащитного клапана курток типа Б
6. Бязь гладкокрашеная арт. 142	ТУ 17 РСФСР 60—10724—84	Для подкладки, внутреннего накладного кармана, подкладки, долевиков и подкладки клапана боковых карманов, обтачек внутренней застежки и левого борта, прокладки в средний хлястик спинки курток типа В; для прокладки внутренней застежки курток типов А, Б, В
7. Ткань карманная фасонная гладкокрашеная (арт. 3817) (арт. 3848) защитного и серого цветов	ГОСТ 7896—76 ТУ 17 РСФСР 67—11035—85	Для подкладки и долевиков боковых карманов, обтачки внутренней застежки и левого борта, прокладки в хлястик спинки курток типов А, Б
8. Бортовка суровая малоусадочная арт. 10187, 10178	ГОСТ 5665—77	Для прокладки в область груди и воротник

Продолжение табл. 3

Наименование материала	Нормативно-техническая документация	Назначение материала
9. Ткань бортовая клеевая прокладочная арт. 10178Н, 10187Н	ТУ 6—19—137—79	Для прокладки в воротник куртки типа В
10. Лента полульняная шириной 9—12 мм	ОСТ 17—148—72	Для прокладывания в края бортов, проймы, крепления крючков и петель в куртках типов А, Б, В
11. Ткань клеевая прокладочная арт. 337Н, 276Н	ТУ 6—19—137—79	Для прокладывания в края бортов проймы
12. Ватин холстопрошивной хлопчатобумажный	ГОСТ 19008—82	Для утепляющей прокладки курток типов А, В
13. Вата хлопчатобумажная одежная и швейная	ГОСТ 5679—85	Для утепляющей подкладки
14. Марля швейная суровая арт. 6459	ГОСТ 11109—74	Для утепляющей подкладки из ваты
15. Овчина меховая выделанная, стриженая, особой обработки, крашеная в серый цвет	ГОСТ 4661—76	Для воротника курток типа Б
16. Мех искусственный арт. 9274 серого цвета	ТУ 17 РСФСР 62—10373—82	Для воротника курток типа А
17. Напульсники трикотажные шерстяные длиной 14 см	ТУ 17 РСФСР 50—6597—84	Для низа рукавов курток типа Б
18. Лента завязочная защитного и серого цветов шириной 15 мм	ОСТ 17—466—79	Для стягивания лицевого выреза капюшона курток типа Б
19. Нитки хлопчатобумажные швейные в цвет ткани верха:	ГОСТ 6309—87	
11 текс×3×2 ТRН 68,6 текс (№ 90, 9/3/2) № 30/6		Для изготовления курток, подкладки, обметывания петель и пришивания пуговиц, крючков и петель на специальной машине
21 текс×3 ТRН 63,6 текс (№ 47,6/3) № 30/3		Для выстегивания утепляющей подкладки
16,5 текс×3×2 ТRН 103,0 текс× (№ 60, 6/3/2) № 10/6		Для пришивания пуговиц, крючков и петель, притачивания погон и петлиц в куртках типа В
20. Пуговицы форменные цельноштампованные из анодированного алюминия золотистого цвета диаметром 22 мм	ОСТ 17—805—85	Для пристегивания хлястиков рукавов и спинки

Продолжение табл. 3

Наименование материала	Нормативно-техническая документация	Назначение материала
21. Пуговицы форменные с алюминиевым верхом золотистого цвета, стальным или латунным низом диаметром 22 мм	ОСТ 17—805—85	Для пристегивания хлястиков, рукавов и спинки
22. Пуговицы пластмассовые из аминопласта защитного и черного цветов диаметром:		
23 мм		Для застегивания борта, ветрозащитного клапана в куртках типа Б
17 мм		Для застегивания внутреннего кармана, пристегивания хлястика воротника в куртках типов А и Б, пристегивания капюшона в куртках типа Б
23. Крючок и петля металлические № 3 фосфатированные с последующей лакировкой	ОСТ 17—165—79	Для застегивания воротника
24. Погоны	ОСТ 17—869—81	Для курток типа В
25. Петлицы	То же	Для курток типа В

Пункт 2.4.2 изложить в новой редакции:

«2.4.2. Классификация и виды стежков, строчек и швов — по ГОСТ 12807—79

Требования к стежкам, строчкам и швам — по ОСТ 17—835—80».

Пункт 2.4.4 изложить в новой редакции:

«2.4.4. Особенности обработки курток, пособие для построения чертежей лекал и спецификация деталей курток, нормы расхода ваты, коды ОКП приведены в приложениях 1—4».

Разделы 3 и 4 изложить в новой редакции:

«3. ПРАВИЛА ПРИЕМКИ И МЕТОДЫ КОНТРОЛЯ

3.1. Правила приемки курток — по ГОСТ 24782—81.

3.2. Методы контроля — по ГОСТ 4103—82.

4. МАРКИРОВКА, УПАКОВКА, ТРАНСПОРТИРОВАНИЕ И ХРАНЕНИЕ

Маркировка, упаковка, транспортирование и хранение курток — по ГОСТ 19159—85».

Приложение 1. Пункт 14 дополнить новыми абзацами:

«кокетка полочек, спинки и средние срезы спинки соединять накладным швом на двухигольной машине: первая строчка на расстоянии 0,2 см от края; вторая — на 1,2 см от первой;

боковые срезы, локтевые срезы рукавов, шов соединения стойки нижнего воротника соединять накладным швом на двухигольной машине: первая строчка на расстоянии 0,2 см от края, вторая — на 0,5 см от первой;

обработка внутренней бортовой застежки на двухигольной машине с закреплением края борта между петлями долевыми закрепками длиной 1,0 см».

Приложение 2 таблица 1. Головку таблицы изложить в новой редакции: дополнить значениями конструктивных линий для обхвата груди 124 см:

Таблица 1

см

Обозначение конструктивных линий на чертеже	Тип	Рост	Обхват груди									
			88	92	96	100	104	108	112	116	120	124
Спинка (черт. 1)												
А—Н	А, Б	158										86,0
		164										88,0
		170										90,0
		176										92,0
		182										94,0
		188										96,0
	В	158										85,0
		164										87,0
		170										89,0
		176										91,0
		182										93,0
		188										95,0
А—У	А, Б, В	158—188										23,4
А—Г	А, Б	158—188										36,3
	В	158—188										36,1
А—Т	А, Б	158										48,1
		164										49,1
		170										50,1
		176										51,1
		182										52,1
		188										53,1
	В	158										47,8
		164										48,8
		170										49,8
		176										50,8
		182										51,8
		188										52,8
$Г—Г_1$	А, Б	158—188										29,0
	В	158—188										28,3
$Т—Т_2$	А, Б	158—188										25,3
	В	158—188										24,6
$Н—Н_1$	А, Б	158										28,2
		164										28,3
		170										28,4
		176										28,5
		182										28,6
		188										28,7

Продолжение табл. 1

см

Обозначение конструктивных линий на чертеже	Тип	Рост	Обхват груди									
			88	92	96	100	104	108	112	116	120	124
	В	158										27,4
		164										27,5
		170										27,6
		176										27,7
		182										27,8
		188										27,9
$A—A_1$	А, Б	158—188										10,4
	В	158—188										10,2
$A_1—A_2$	А, Б	158—188										4,3
	В	158—188										3,8
$Г_1—П$	А, Б	158—188										33,1
	В	158—188										32,5
$Г_1—1$	А, Б, В	158—188										3,3
$1—2$	А, Б, В	158—188										2,0

Полочка (черт. 2)

$A_3—Г_3$	А, Б	158—188										39,2
	В	158—188										38,5
$A_3—Т_4$	А, Б	158										51,0
		164										52,0
		170										53,0
		176										54,0
		182										55,0
		188										56,0
	В	158										50,2
		164										51,2
		170										52,2
		176										53,2
		182										54,2
		188										55,2
$A_3—Н_4$	А, Б	158										90,2
		164										92,2
		170										94,2
		176										96,2
		182										98,2
		188										100,2

Продолжение табл. 1

см

Обозначение конструктивных линий на чертеже	Тип	Рост	Обхват груди									
			88	92	96	100	104	108	112	116	120	124
	В	158										89,2
		164										91,2
		170										93,2
		176										95,2
		182										97,2
		188										99,2
$Г_3—Г_4$	А, Б	158—188										28,0
	В	158—188										27,3
$Г_4—Г_9$	А, Б, В	158—188										8,15
$Г_3—Г_5$	А, Б	158—188										49,9
	В	158—188										47,9
$Т_4—Т_5$	А, Б	158—188										47,5
	В	158—188										46,2
$Н_4—Н_5$	А, Б	158										53,9
		164										54,3
		170										54,7
		176										55,1
		182										55,5
		188										55,9
	В	158										52,7
		164										53,1
		170										53,5
		176										53,9
		182										54,3
		188										54,7
$А_3—А_5$	А, Б	158—188										10,6
	В	158—188										10,4
$А_5—А_6$	А, Б, В	158—188										0,5
$А_3—А_4$	А, Б	158—188										11,75
	В	158—188										11,55
$а—а_1$	А, Б	158—188										3,4
	В	158—188										3,5
$Г_4—В=$ $=Г_3—Г_7$	А, Б, В	158—188										5,6 5,8

Продолжение табл. 1

см

Обозначение конструктивных линий на чертеже	Тип	Рост	Обхват груди									
			88	92	96	100	104	108	112	116	120	124
$Г_7$—$Г_8$	А, Б, В	158—188										9,0
$Г_4$—$П_4$	А, Б	158—188										32,2
	В	158—188										31,6
$П_4$—$П_5$	А, Б, В	158—188										4,0
$Г_4$—$В_1$	А, Б	158—188										8,9
	В	158—188										9,1
$В_2$—*1*	А, Б, В	158—188										10,7
1—*2*	А, Б, В	158—188										1,4
$Г_5$—$Г_6$	А, Б	158—188										4,0
	В	158—188										3,9
$Т_6$—*в*	А, Б, В	158—188										1,2
в—$в_1$	А, Б, В	158—188										2,4
$Т_6$—$К$	А, Б	158—188										8,7
	В	158—188										9,0
$К$—$К_1$	А, Б, В	158—188										17,5
$К_2$—$К_3$	А, Б, В	158—188										2,1
$Н_4$—$Н_7$	А, Б, В	158—188										2,2
$Н_5$—$Н_6$	А, Б, В	158—188										2,15
Верхняя половинка рукава (черт. 3)												
$О$—$Р$	А, Б	158—188										21,5
	В	158—188										21,0
$О$—$Л$	А, Б	158										37,5
		164										38,5
		170										39,5
		176										40,5
		182										41,5
		188										42,5

Продолжение табл. 1

см

Обозначение конструктивных линий на чертеже	Тип	Рост	Обхват груди									
			88	92	96	100	104	108	112	116	120	124
	В	158										37,2
		164										38,2
		170										39,2
		176										40,2
		182										41,2
		188										42,2
О—Н	А, Б	158										69,2
		164										71,2
		170										73,2
		176										75,2
		182										77,2
		188										79,2
	В	158										68,7
		164										70,7
		170										72,7
		176										74,7
		182										76,7
		188										78,7
$О—О_1$	А, Б	158—188										33,1
	В	158—188										32,0
$Р—Р_1$	А, Б	158—188										33,2
	В											32,6
$Л_1—Л_2$	А, Б	158—188										30,9
	В	158—188										30,4
$Н—Н_1$	А, Б	158—188										20,5
	В	158—188										21,2
$О—О_2 = = О_1—О_2$	В	158—188										16,0
$О_2—О_3$	А, Б	158—188										12,0
	В	158—188										11,0
$О_3—О_4$	А, Б	158—188										3,6
	В	158—188										3,5
$а—а_1$	А, Б	158—188										1,4
	В	158—188										1,6

Продолжение табл. 1

см

Обозначение конструктивных линий на чертеже	Тип	Рост	Обхват груди									
			88	92	96	100	104	108	112	116	120	124
O_1—P_4	А, Б	158—188										9,2
	В	158—188										9,0
Нижняя половинка рукава (черт. 4)												
P_4—$Л$	А, Б	158										15,9
		164										16,9
		170										17,9
		176										18,9
		182										19,9
		188										20,9
	В	158										16,2
		164										17,2
		170										18,2
		176										19,2
		182										20,2
		188										21,2
P_4—H_4	А, Б	158										47,7
		164										49,7
		170										51,7
		176										53,7
		182										55,7
		188										57,7
	В	158										47,5
		164										49,5
		170										51,5
		176										53,5
		182										55,5
		188										57,5
P_4—P_5	А, Б	158—188										25,8
	В	158—188										24,7
$Л_4$—$Л_5$	А, Б	158—188										26,2
	В	158—188										25,8
H_4—H_5	А, Б	158—188										18,5
	В	158—188										18,2
P_5—P_6	А, Б	158—188										12,5
	В	158—188										12,3

Продолжение табл. 1

см

Обозначение конструктивных линий на чертеже	Тип	Рост	Обхват груди									
			88	92	96	100	104	108	112	116	120	124
P_4—P_7	А, Б	158—188										6,9
	В	158—188										6,7
a—a_1	А, Б, В	158—188										1,65
Нижний воротник (черт. 5)												
A—A_1	В	158—188										27,4
A—A_2	В	158—188										19,9
a—a_1	В	158—188										4,0
a—a_2	В	158—188										1,7
Стойка воротника (черт. 6)												
A—A_1	В	158—188										22,3
A_1—A_2	В	158—188										9,5
a—a_1	В	158—188										2,8
Нижний воротник (черт. 7)												
A—A_1	А, Б	158—188										31,8
A_1—A_2	А, Б	158—188										12,0
A_2—A_3	А, Б	158—188										7,1
Клапан (черт. 8)												
A—B	А, Б, Б	158—188										18,8
A—$Б$	А, Б, В	158—188										9,8
$Г$—$Д$	А, Б, В	158—188										19,6

Продолжение табл. 1

см

Обозначение конструктивных линий на чертеже	Тип	Рост	Обхват груди									
			88	92	96	100	104	108	112	116	120	124
Подборт (черт. 9)												
А—Б	А, Б	158										76,0
	В	164										78,0
		170										80,0
		176										82,0
		182										84,0
		188										86,0
Б—В = = $Б_1$—$В_2$	А, Б	158										25,0
	В	164										27,0
		170										29,0
		176										31,0
		182										33,0
		188										35,0
Средняя часть хлястика спинки (черт. 10)												
1—2 = = *3—4*	А, Б	158—188										35,8
	В	158—188										33,9
Хлястик рукава (черт. 12)												
3—2 = = *1—4*	А, Б	158—188										18,0
	В											
Ветрозащитный клапан (черт. 15)												
А—Б = = *В—Г*	Б	158										49,0
		164										51,0
		170										53,0
		176										55,0
		182										57,0
		188										59,0
Передняя часть капюшона (черт. 16)												
$А—А_1$	Б	158—188										1,1
$а—а_1$	Б	158—188										1,3

Продолжение табл. 1

см

Обозначение конструктивных линий на чертеже	Тип	Рост	Обхват груди									
			88	92	96	100	104	108	112	116	120	124
Задняя часть капюшона (черт. 17)												
$A—A_1$	Б	158—188										13,2
Обтачка капюшона (черт. 19)												
$A—A_1$	Б	158—188										22,0
$a—a_1$	Б	158—188										4,2
$a—a_2$	Б	158—188										5,6

Таблицу дополнить примечанием 13:

«13. Допускается при построении чертежей лекал деталей менять отдельные измерения, если это не повлечет за собой изменения измерений изделия в готовом виде и ухудшения его качества».

Раздел «Детали без чертежей» изложить в новой редакции:

«Детали без чертежей.

1. Подкладка бокового кармана для размеров: 88—96 — 45,0×19,0 см; 100—108 — 45,0×19,5 см; 112—124 — 45,0×20,0 см;

2. Обтачка бокового кармана для размеров: 88—96 — 19,0×5,0 см; 100—108 — 19,5×5,0 см; 112—124 — 20,0×5,0 см;

3. Подзор бокового кармана для размеров: 88—96 — 19,0×6,0 см; 100—108 — 19,5×6,0 см; 112—124 — 20,0×6,0 см;

4. Вешалка для размеров: 88—124 — 11,0×3,0 см;

5. Хлястик воротника для размеров 88—124 — 23,0×4,0 см».

Стандарт дополнить приложением 4:

ПРИЛОЖЕНИЕ 4
Справочное

Наименование изделия	Код ОКП КЧ
Куртка солдатская из хлопчатобумажной ткани, утепленная с кокеткой, темно-серого цвета, арт. ткани 3303	85 8161 1625 07
Куртка солдатская из хлопчатобумажной ткани, утепленная с кокеткой, защитного цвета, арт. ткани 3303	85 8161 1665 10
Куртка офицерская из хлопчатобумажной ткани, утепленная с кокеткой с воротником из искусственного меха, темно-серого цвета, арт. ткани 6987	85 8165 1722 09
Куртка офицерская из хлопчатобумажной ткани, утепленная с кокеткой с воротником из искусственного меха, темно-серого цвета, арт. ткани 6882	85 8165 1723 08

Продолжение

Наименование изделия	Код ОКП КЧ
Куртка офицерская из хлопчатобумажной ткани, утепленная с кокеткой с воротником из искусственного меха, темно-серого цвета, арт. ткани 7033	85 8165 1724 07
Куртка офицерская из хлопчатобумажной ткани, утепленная с кокеткой с воротником из искусственного меха, темно-серого цвета, арт. ткани 3277	85 8165 1726 05
Куртка офицерская из хлопчатобумажной ткани, утепленная с кокеткой с воротником из искусственного меха, темно-серого цвета, арт. ткани 6767	85 8165 1728 03
Куртка офицерская из хлопчатобумажной ткани, утепленная с кокеткой с воротником из искусственного меха, защитного цвета, арт. ткани 6987	85 8165 1762 01
Куртка офицерская из хлопчатобумажной ткани, утепленная с кокеткой с воротником из искусственного меха, защитного цвета, арт. ткани 6882	85 8165 1763 00
Куртка офицерская из хлопчатобумажной ткани, утепленная с кокеткой с воротником из искусственного меха, защитного цвета, арт. ткани 7033	85 8165 1764 10
Куртка офицерская из хлопчатобумажной ткани, утепленная с кокеткой с воротником из искусственного меха, защитного цвета, арт. ткани 3277	85 8165 1766 08
Куртка офицерская из хлопчатобумажной ткани, утепленная с кокеткой с воротником из искусственного меха, защитного цвета, арт. ткани 6767	85 8165 1768 06
Куртка офицерская из хлопчатобумажной ткани, утепленная с кокеткой с воротником из натурального меха, темно-серого цвета, арт. ткани 6987	85 8165 1822 06
Куртка офицерская из хлопчатобумажной ткани, утепленная с кокеткой с воротником из натурального меха, темно-серого цвета, арт. ткани 6882	85 8165 1823 05
Куртка офицерская из хлопчатобумажной ткани, утепленная с кокеткой с воротником из натурального меха, темно-серого цвета, арт. ткани 7033	85 8165 1824 04
Куртка офицерская из хлопчатобумажной ткани, утепленная с кокеткой с воротником из натурального меха, темно-серого цвета арт. ткани 6767	85 8165 1828 00
Куртка офицерская из хлопчатобумажной ткани, утепленная с кокеткой с воротником из натурального меха, защитного цвета, арт. ткани 6987	85 8165 1862 09
Куртка офицерская из хлопчатобумажной ткани, утепленная с кокеткой с воротником из натурального меха, защитного цвета, арт. ткани 6882	85 8165 1863 08
Куртка офицерская из хлопчатобумажной ткани, утепленная с кокеткой с воротником из натурального меха, защитного цвета, арт. ткани 7033	85 8165 1864 07
Куртка офицерская из хлопчатобумажной ткани, утепленная с кокеткой с воротником из натурального меха, арт. ткани 6767	85 8165 1868 03

(ИУС № 6 1988 г.)

Сдано в наб. 28.06.88 Подп. в печ. 18.08.88 1,25 усл. п. л. 1,25 усл. кр.-отт. 1,68 уч.-изд. л.
Тираж 3300 Цена 10 коп

Ордена «Знак Почета» Издательство стандартов, 123840, Москва, ГСП,
Новопресненский пер., 3.
-- лужская типография стандартов, ул. Московская, 256. Зак. 1411

gost.e-ecolog.ru