УДК 621.951.7-434.5:006.354

Группа Г23
2372-0150

ГОСУДАРСТВЕННЫЙ СТАНДАРТ СОЮЗА ССР

РАЗВЕРТКИ КОНИЧЕСКИЕ ПОД УКОРОЧЕННЫЕ КОНУСЫ МОРЗЕ

Конструкция и размеры

Tapered reamers for Morse shortened tapers. Design and dimensions

ГОСТ 11181—71

Взамен ГОСТ 11181—65

Постановлением Государственного комитета стандартов Совета Министров СССР от 17 марта 1971 г. № 469 срок введения установлен

с 01.07.72

Несоблюдение стандарта преследуется по закону

1. Настоящий стандарт распространяется на чистовые и предварительные конические развертки, предназначенные для обработки отверстий с укороченным конусом Морзе по ГОСТ 9953—82.

2. Конструкция и основные размеры разверток должны соответствовать указанным на чертеже и в таблице.

Издание официальное

Перепечатка воспрещена

Переиздание. Ноябрь 1984 г.

gost.e-ecolog.ru

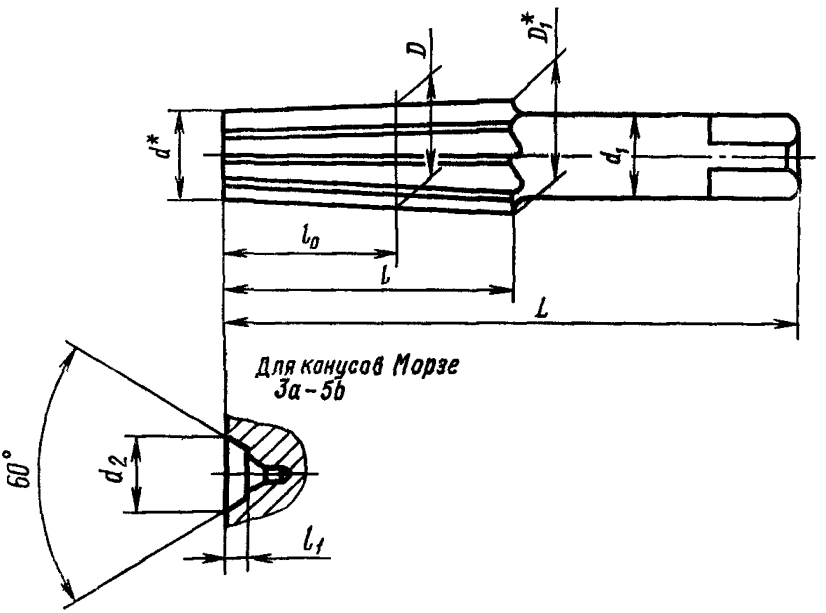

*Размеры для справок

Размеры, мм

Обозначения разверток	Применяемость	Развертки для конусов Морзе	D	D_1	d	d_1	d_2	L	l	l_0	l_1	Число зубьев z	
												предварительных	чистовых
2372-0151	—	0*a*	7,067	7,640	6,390	6,3	—	55	24	13	—	5	6
2372-0152	—	1*a*	10,094	10,742	19,346	8,0		60	28	15			7
2372-0153	—	1*b*	12,065	12,763	11,067	10,0		70	34	20			
2372-0154	—	2*a*	15,733	16,582	14,484	12,5		85	42	25			
2372-0155	—	2*b*	17,780	18,679	16,082	14,0		100	52	34			
2372-0156	—	3*a*	21,793	22,697	19,684	18,0	9	110	60	42	2,6	7	9
2372-0157	—	3*b*	23,825	24,729	21,215	20,0		125	70	52			
2372-0158	—	4*b*	31,267	32,410	28,514	25,0	13	135	75	53	5,2		
2372-0159	—	5*b*	44,399	45,715	40,978	35,5	16	170	90	65	6,6	9	11

Примечание. Номинальные диаметры D, D_1 и d установлены для чистовых разверток.

Пример условного обозначения чистовой конической развертки под укороченный конус Морзе 3*а*:

Развертка 2372-0156 ГОСТ 11181—71

То же, предварительной конической развертки:

Развертка 2372-0156—1 ГОСТ 11181—71

3. Размеры квадратов — по ГОСТ 9523—84.

4. Центровые отверстия — форма В по ГОСТ 14034—74.

5. Элементы конструкции и геометрические параметры разверток указаны в приложении (рекомендуемом).

6. Технические требования — по ГОСТ 11178—81.

ПРИЛОЖЕНИЕ к ГОСТ 11181—71
Рекомендуемое

ЭЛЕМЕНТЫ КОНСТРУКЦИИ И ГЕОМЕТРИЧЕСКИЕ ПАРАМЕТРЫ РАЗВЕРТОК

1. Элементы конструкции и геометрические параметры предварительных разверток указаны на черт. 1 и в табл. 1.

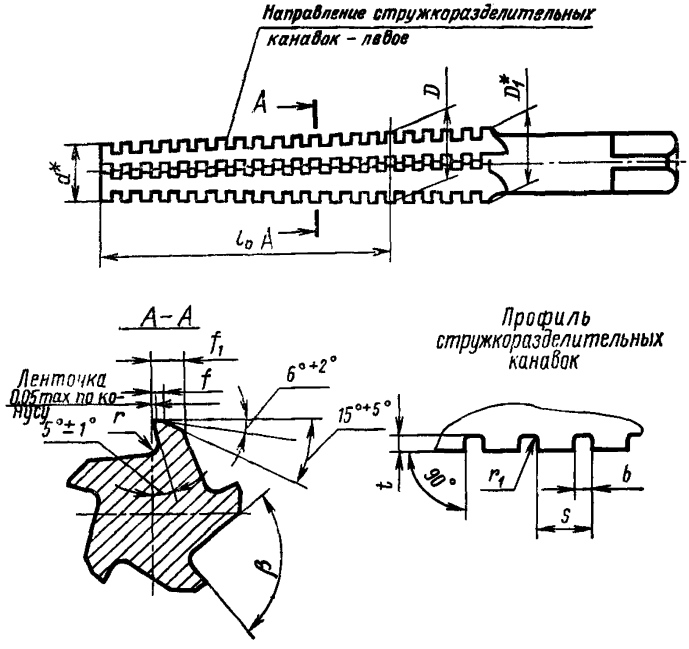

* Размеры для справок

Черт. 1

Таблица 1

Размеры, мм

Для конусов	D		D_1	d	l_0	β	r	r_1	На меньшем диаметре d		На большем диаметре D_1		S	b	t
	Номин.	Пред. откл.							f	f_1	f	f_1			
0*a*	6,815		7,390	6,140	13				0,3	1,0	0,4	1,2	3,0		0,5
1*a*	9,844	+0,05 −0,03	10,492	9,096	15			0,10	0,5	1,5	0,6	1,8			
1*b*	11,815		12,513	10,817	20	90°	0,5						3,2	1,0	0,6
2*a*	15,483	+0,06 −0,03	16,332	14,234	25				0,9	2,2	1,0	2,5			
2*b*	17,530		18,429	15,832	34			0,16							0,8
3*a*	21,543		22,447	19,434	42								4,0	1,5	
3*b*	23,575	+0,07 −0,05	24,542	20,965	52	80°	1,0						4,2		
4*b*	31,017		32,160	28,264	53			0,20	1,1	2,7	1,3	3,0	5,0	2,0	1,2
5*b*	41,149	+0,08 −0,05	45,465	40,728	65	70°	1,6		1,3	3,0	1,5	3,5			

2. Геометрические параметры чистовых разверток указаны на черт. 2 и в табл. 2.

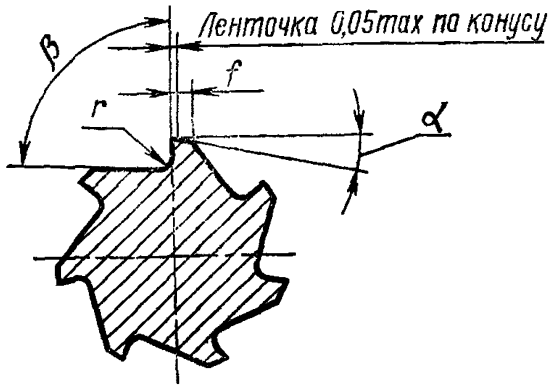

Черт. 2

Таблица 2

Размеры, мм

Для конусов	r	β	α (пред. откл. ±2°)	f	
				на меньшем диаметре d	на большем диаметре D_1
0*a*	0,5	85°	12°	0,6	0,7
1*a*				0,8	0,9
1*b*					
2*a*		90°	10°	1,0	1,2
2*b*					
3*a*	1,0	80°	9°	1,1	1,3
3*b*					
4*b*				1,5	1,7
5*b*	1,6	75°		1,8	2,0

3. Размеры радиусов скруглений и фасок, не указанные в настоящем стандарте, принимаются по технологическим соображениям.

4. Шероховатость поверхностей, не указанная в технических требованиях ГОСТ 11178—81, — с параметром R_z не более 20 мкм по ГОСТ 2789—73.

Изменение № 1 ГОСТ 11181—71 Развертки конические под укороченные конусы Морзе. Конструкция и размеры

Постановлением Государственного комитета СССР по стандартам от 28.04.81 № 2141 срок введения установлен

с 01.06.81

По всему тексту стандарта и приложения заменить обозначение конуса Морзе: 0а на В7; 1а на В10; 1в на В12; 2а на В16; 2в на В18; 3а на В22; 3в на В24; 4в на В32; 5в на В45.

(Продолжение см. стр. 76)

(Продолжение изменения к ГОСТ 11181—71)

Пункт 4. Заменить ссылку: ГОСТ 14034—68 на ГОСТ 14034—74; после слов: «формы В» дополнить словами: «и формы R».

Приложение. Пункт 4 исключить.

(ИУС № 7 1981 г.)

gost.e-ecolog.ru