СССР	СТРОИТЕЛЬНЫЙ КАТАЛОГ Часть 2 ТИПОВЫЕ ПРОЕКТЫ ПРЕДПРИЯТИЙ, ЗДАНИЙ И СООРУЖЕНИЙ	ТИПОВЫЕ МАТЕРИАЛЫ ДЛЯ ПРОЕКТИРОВАНИЯ 407-03-528.88
ЦИТП	УСТАНОВОЧНЫЕ ЧЕРТЕЖИ ТРАНСФОРМАТОРОВ 220 кВ	УДК 621.316.172
ИЮНЬ 1989		На I листах На 2 страницах Страница 1

ДВУХОБМОТОЧНЫЕ ТРАНСФОРМАТОРЫ

ПЛАН УСТАНОВКИ

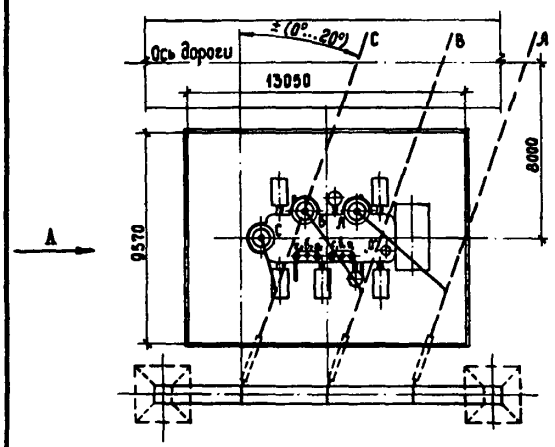

ВИД А

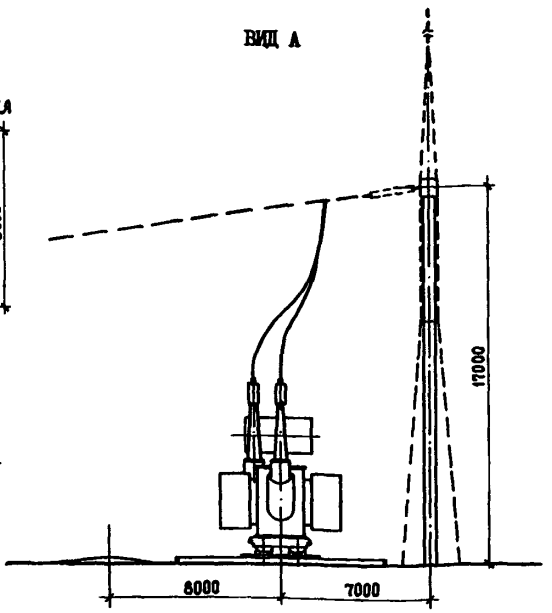

ТРЕХОБМОТОЧНЫЕ ТРАНСФОРМАТОРЫ

ПЛАН УСТАНОВКИ

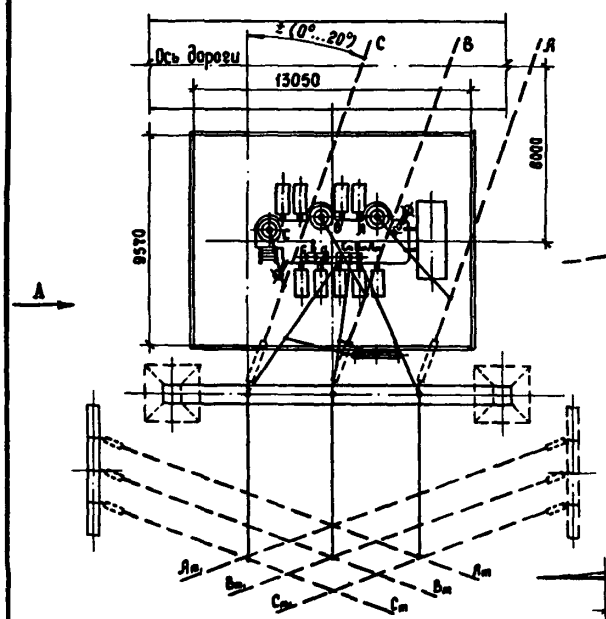

ВИД А

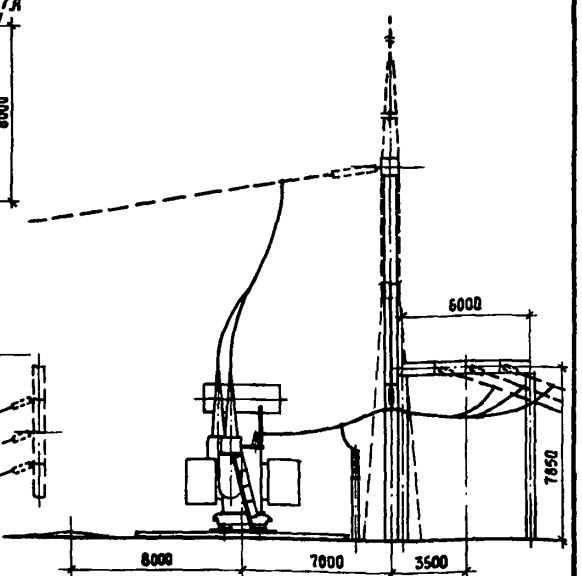

gost.e-ecolog.ru

УСТАНОВОЧНЫЕ ЧЕРТЕЖИ ТРАНСФОРМАТОРОВ 220 кВ	ТИПОВЫЕ МАТЕРИАЛЫ ДЛЯ ПРОЕКТИРОВАНИЯ 407-03-528.88	Лист I Страница 2

DIAA ТЕХНИЧЕСКАЯ ХАРАКТЕРИСТИКА

В работе приведены чертежи установки трансформаторов с высшим напряжением 220 кВ двухобмоточных типа: ТРДН-32000/220, ТРДНС-40000/220-80УI, ТРДНС-63000/220, ТРДЦН-63000/220, ТРДЦН-I00000/220-УI, ТРДЦН-I60000/220; трехобмоточных типа: ТДТН-25000/220 и ТДТН-40000/220; автотрансформаторов типа: АТДЦТН-63000/220/II0-78УI, АТДЦТН-I25000/220/II0-УI, АТДЦТН-200000/220/II0-УI, АТДЦТН-250000/220/II0-УI.

Все чертежи выполнены применительно к оборудованию, выпускаемому отечественными заводами в соответствии с номенклатурой на I988 год, и учитывают накопленный опыт использования в конкретном проектировании решений по установке трансформаторов.

Проектом учитывается возможность выполнения планово-предупредительных ремонтов трансформаторов на месте их установки при помощи автокранов, а также в ремонтных зонах либо в стационарных устройствах (башнях).

Для крепления ошиновки трансформаторов используются стальные и железобетонные конструкции.

Для предотвращения растекания масла и распространения пожара при повреждении трансформатора под ним предусмотрена гравийная подсыпка с бортовым ограждением, которые совместно образуют маслоприемник, рассчитанный на полный объем масла трансформатора.

Проект разработан применительно к районам с I и II степенью загрязненности атмосферы при высоте установки оборудования не более I000 м над уровнем моря.

D2BA СТРОИТЕЛЬНЫЕ КОНСТРУКЦИИ

Фундаменты под трансформаторы и анкерные устройства по серии 3.407.I-I48,вып.I

Ограждение маслоприемников - сборные железобетонные плиты марки ПН по серии 3.407.I-I57,вып.I,типоразмеров-I

Порталы ошиновки - металлические и железобетонные 35,II0,220 кВ по сериям 3.407.2-I62, вып.I; 3.407.I-I37, вып.I; 3.407.9-I49,вып.I,2

Опоры под оборудование - сборные железобетонные стойки марки СОН по серии 3.407.I-I57, вып.I, типоразмеров - 5 (вариант - сваи марки СН по серии 3.407.I-I57, вып.I, типоразмеров - 3).

J3OB НОРМАТИВНОЕ ЗНАЧЕНИЕ ВЕТРОВОГО ДАВЛЕНИЯ (ПО ПУЭ) - 0,50 кПа (50 кгс/м^2)

NIBD РАСЧЕТНАЯ ТЕМПЕРАТУРА НАРУЖНОГО ВОЗДУХА - минус 40 ^{o}C

G2EE ИНЖЕНЕРНО-ГЕОЛОГИЧЕСКИЕ УСЛОВИЯ - обычные

G2DD КЛИМАТИЧЕСКИЕ РАЙОНЫ СССР - I,II,III,IУ

Д О П О Л Н И Т Е Л Ь Н Ы Е Д А Н Н Ы Е

Чертежи установки трехфазных трансформаторов и автотрансформаторов выполнены в двух вариантах: с выводом ошиновки СН под углом 0°...20° и под углом 70°...90° вправо (влево) на ячейковых П-образных типовых порталах и одностоечных опорах, разработанных в данном проекте.

Для установки трансформаторов разработаны 3 типа маслоприемников.
Типовые материалы для проектирования разработаны взамен типовых проектных решений 407-03-320.

B7EA С О С Т А В П Р О Е К Т Н О Й Д О К У М Е Н Т А Ц И И

Альбом I - Электротехнические чертежи
Альбом 2 - Строительные конструкции

Объем проектных материалов, приведенных к формату А4, - 4I0 форматок

B7BA АВТОР ПРОЕКТА — СЗО института "Энергосетьпроект", I93036, Ленинград, Невский пр.д.III/3

B7BH УТВЕРЖДЕНИЕ — Утверждены и введены в действие Минэнерго СССР от 07.I2.88, протокол № 57
Срок действия - I994 год

B7KA ПОСТАВЩИК — Свердловский филиал ЦИТП 620062, Свердловск, ул.Чебышева, 4

gost.e-ecolog.ru

Инв.№

Катал.л.№ 062704

Подписано в печать 06.04.89. Тираж 8I60 экз. Заказ 485. ЦИТП Госстроя СССР