СССР	СТРОИТЕЛЬНЫЙ КАТАЛОГ ЧАСТЬ 2 ТИПОВЫЕ ПРОЕКТЫ ПРЕДПРИЯТИЙ, ЗДАНИЙ И СООРУЖЕНИЙ	ТИПОВЫЕ ПРОЕКТНЫЕ РЕШЕНИЯ 820-9-013с.89
ЦИТП	БЫСТРОТОКИ ОТКРЫТЫЕ И ДОННЫЕ ЗАПРУДЫ ДЛЯ БОРЬБЫ С ВОДНОЙ ЭРОЗИЕЙ	УДК 627.514
ОКТЯБРЬ 1989		На 5 страницах Страница I

БЫСТРОТОК ОТКРЫТЫЙ
РАЗРЕЗ I-I



ПЛАН

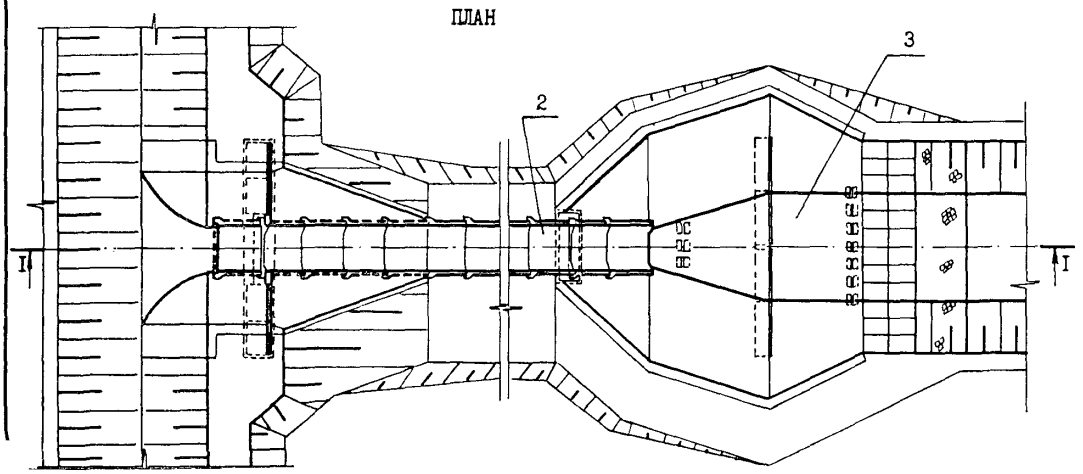

ЗАПРУДА ДОННАЯ
РАЗРЕЗ 2-2

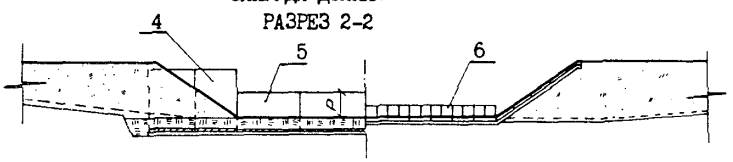

ПЛАН

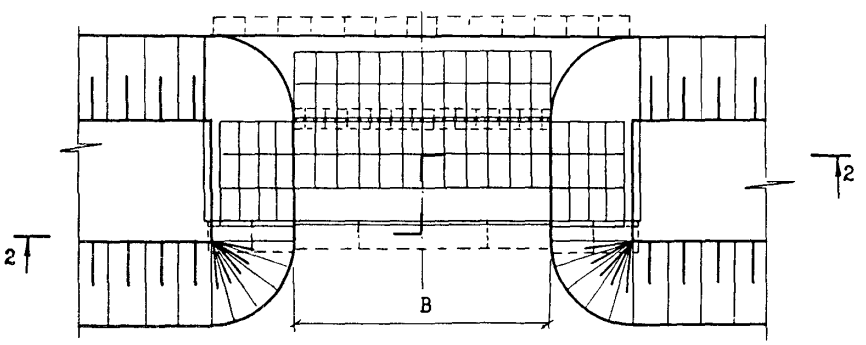

gost.e-ecolog.ru

БЫСТРОТОКИ ОТКРЫТЫЕ И ДОННЫЕ ЗАПРУДЫ ДЛЯ БОРЬБЫ С ВОДНОЙ ЭРОЗИЕЙ	ТИПОВЫЕ ПРОЕКТНЫЕ РЕШЕНИЯ 820-9-0I3с.89	Страница 2

ЭКСПЛИКАЦИЯ ЭЛЕМЕНТОВ СООРУЖЕНИЙ

Поз.	Наименование	Кол.	Поз.	Наименование	Кол.
	Быстроток открытый			Запруда донная	
I	Входной оголовок	I	4	Открылок	2
2	Лоток	I	5	Водосливная грань	I
3	Гаситель	I	6	Гаситель	I

D1AA ТЕХНИЧЕСКАЯ ХАРАКТЕРИСТИКА

Быстротоки открытые и донные запруды для борьбы с водной эрозией предназначены для обеспечения пропуска паводковых вод при осуществлении комплекса противоэрозионных мероприятий
Всем сооружениям присвоен шифр, состоящий из букв и цифр
БП-быстроток открытый противоэрозионный; 0,9; I,6; 3,5; 5,5; 7,5; I0,0; I2,5; I5,0 - максимальный расчетный расход
ЗП-запруда противоэрозионная, а цифры соответствуют расчетному расходу, ширине сливного фронта и величине перепада
В проекте разработано восемь типоразмеров быстротоков и шесть донных запруд в зависимости от расхода и их строительных характеристик

D2BA СТРОИТЕЛЬНЫЕ КОНСТРУКЦИИ И ИЗДЕЛИЯ

Быстротоки
Входной оголовок
-сборные железобетонные блоки, серия 3.820-2I, выпуск 2, типоразмеров - 4
-сборные железобетонные блоки, серия 3.820-9, выпуск 3, типоразмеров - 2
-сборные железобетонные блоки, серия 3.820-9, выпуск 5, типоразмеров - I
-сборные железобетонные блоки, серия 3.820-6, выпуск I/80, типоразмеров - 3

Лоток
-сборные железобетонные блоки, серия 3.820-2I, выпуск 2, типоразмеров - 4

Гаситель
-сборные железобетонные блоки, серия 3,820-6, выпуск 5, типоразмеров - 2
-сборные железобетонные плиты, серия 3.820-6, выпуск 5, типоразмеров - 2

Запруды
-сборные железобетонные блоки, серия 3.820-6, выпуск I/80,типоразмеров - 2
-сборные железобетонные блоки, серия 3.820-6, выпуск 5, типоразмеров - 3
-сборные железобетонные плиты, серия 3.820-I0, выпуск 2, типоразмеров - I

Наибольшая масса монтажного элемента (Г-образный блок) - 3,89 т

J3NB НОРМАТИВНОЕ ЗНАЧЕНИЕ ВЕСА СНЕГОВОГО ПОКРОВА - $\frac{\text{I,0 кПа}}{\text{I00 кгс/м}^2}$

N1BD РАСЧЕТНАЯ ТЕМПЕРАТУРА НАРУЖНОГО ВОЗДУХА - минус 30°С

G2DD КЛИМАТИЧЕСКИЕ РАЙОНЫ СССР - I, III

G2KE ИНЖЕНЕРНО-ГЕОЛОГИЧЕСКИЕ УСЛОВИЯ - обычные

G2MQ СЕЙСМИЧНОСТЬ - 8 баллов

J3UA СУММАРНАЯ НАГРУЗКА - засыпка грунтом со средним показателем γ = I,8 т/м^3, φ = 28°

G2BQ СТЕПЕНЬ АГРЕССИВНОСТИ СРЕДЫ - неагрессивная

БЫСТРОТОКИ ОТКРЫТЫЕ И ДОННЫЕ ЗАПРУДЫ ДЛЯ БОРЬБЫ С ВОДНОЙ ЭРОЗИЕЙ

ТИПОВЫЕ ПРОЕКТНЫЕ РЕШЕНИЯ 820-9-0I3с.89

	Наименование		Шифр сооружения							
			БП-0,9	БП-I,6	БП-3,5	БП-5,5	БП-7,5	БП-I0,0	БП-I2,5	БП-I5,0
V1IA	СТОИМОСТЬ									
V1IB	Общая сметная стоимость	тыс.руб.	2,46	2,58	4,36	6,58	9,II	8,39	9,67	II,76
	в том числе:									
V1IL	строительно-монтажных работ	"	2,46	2,58	4,36	6,58	9,II	8,39	9,67	II,76
V1IV	стоимость общая на расчетный показатель	"	2,73	I,6I	I,24	I,20	I,2I	0,84	0,77	0,79
V1JA	ТРУДОЕМКОСТЬ									
V1JF	Построечные трудовые затраты	чел.час	I0308	I0908	23I78	35358	485I7	42959	50338	60I8I
V1JV	То же, на расчетный показатель	"	I2009	68I8	6622	6429	6469	4296	4027	40I2
V1KA	РАСХОДЫ									
V1KB	Расход строительных материалов									
	цемент	т	6,27	6,88	II,38	I7,64	24,47	2I,34	25,2I	30,0I
	цемент, приведенный к М 400	"	6,20 (3,66)	6,8I (4,02)	II,I8 (8,50)	I7,35 (I2,99)	24,I0 (I7,88)	20,99 (I5,49)	24,79 (I8,76)	29,49 (22,58)
	Сталь	"	0,67	0,70	I,30	2,I9	2,94	2,73	3,24	3,60
	Сталь, приведенная к классам AI и Ст.3	"	0,78 (0,I0)	0,82 (0,I2)	I,52 (0,82)	2,40 (I,25)	3,25 (I,63)	3,0I (I,69)	3,53 (2,II)	3,96 (2,22)
	То же, на расчетный показатель	"	0,67	0,5I	0,43	0,44	0,43	0,30	0,28	0,26
	Бетон и железобетон	$м^3$	24,22	25,82	50,39	77,74	I07,28	93,80	III,28	I32,76
	в том числе:									
	монолитный	"	I4,30	I5,90	40,50	6I,70	84,40	73,I0	89,I0	I07,30
	сборный	"	9,92	9,92	9,89	I6,04	22,88	20,70	22,I8	25,46
	ТЕХНИЧЕСКИЕ ХАРАКТЕРИСТИКИ									
	Пропускная способность сооружения	$м^3/с$	0,9	I,6	3,5	5,5	7,5	I0,0	I2,5	I5,0
	Высота оголовка	h м	I,55	I,75	I,75	2,45	3,05	2,45	2,75	3,05
	Длина оголовка	L_1 "	8,I5	8,I5	8,I5	8,20	I3,2	8,2	8,2	I3,2
	Длина гасителя	L_2 "	-	-	7,5	9,5	II,0	II,0	I2,0	I2,5
G30C	Площадь застройки	$м^2$	420	440	530	630	800	820	840	880

БЫСТРОТОКИ ОТКРЫТЫЕ И ДОННЫЕ ЗАПРУДЫ ДЛЯ БОРЬБЫ С ВОДНОЙ ЭРОЗИЕЙ

ТИПОВЫЕ ПРОЕКТНЫЕ РЕШЕНИЯ 820-9-013с.89

	Наименование		Шифр сооружения					
			ЗП-2,6-3,0-0,6	ЗП-3,5-4,0-0,6	ЗП-3,5-3,0-I,2	ЗП-7,0-6,0-I,2	ЗП-II,0-9,0-I,2	ЗП-I5,0-I2,0-I,2
V1IA	СТОИМОСТЬ							
V1IB	Общая сметная стоимость	тыс.руб.	0,79	0,90	2,62	3,20	3,80	4,29
	в том числе:							
V1IL	строительно-монтажных работ	"	0,79	0,90	2,62	3,20	3,80	4,29
V1IV	стоимость общая на расчетный показатель	"	0,3I	0,26	0,75	0,46	0,35	0,29
V1JA	ТРУДОЕМКОСТЬ							
V1JF	Построечные трудовые затраты	чел.час.	2608	2848	8698	I0492	I2376	I3800
V1JV	То же, на расчетный показатель	"	I003	8I4	2485	I499	II25	925
V1KA	РАСХОДЫ							
V1KB	Расход строительных материалов							
	цемент	т	I,87	2,04	4,84	5,99	7,I4	7,87
	цемент, приведенный к М 400	"	I,8I (I,I8)	I,98 (I,2I)	4,8I (I,67)	5,94 (2,06)	6,64 (2,46)	7,82 (2,72)
	Сталь	"	0,I2 (0,0I)	0,I5 (0,0I)	0,8I (0,02)	0,99 (0,04)	I,I7 (0,06)	I,25 (0,05)
	Сталь, приведенная к классам AI и Ст.3		0,I4	0,I6	0,94	I,I4	I,35	I,44
	То же, на расчетный показатель		0,05	0,04	0,23	0,I4	0,II	0,08
	Бетон и железобетон	$м^3$	8,I3	8,80	I8,85	23,32	27,87	30,78
	в том числе:							
	монолитный	"	5,90	6,I0	7,30	9,02	I0,83	I2,00
	сборный	"	2,23	2,70	II,55	I4,30	I7,04	I8,78
	ТЕХНИЧЕСКИЕ ХАРАКТЕРИСТИКИ							
	Пропускная способность сооружения	$м^3/с$	2,6	3,5	3,5	7,0	II,0	I5,0
	Ширина сливного фронта В	м	3,0	4,0	3,0	6,0	9,0	I2,0
	Перепад	м	0,6	0,6	I,2	I,2	I,2	I,2
G30C	Площадь застройки	$м^2$	60,0	70,0	70,0	I40,0	220,0	260,0

В скобках указана потребность в строительных материалах без учета расходов на изготовление сборных изделий, конструкций

ДОПОЛНИТЕЛЬНЫЕ ДАННЫЕ

Типовые проектные решения разработаны взамен типового проекта 820-233
Расчетный показатель - I $м^3/с$ пропускной способности сооружения
Сметная стоимость определена для лотка длиной I0 м
Сметная документация составлена в нормах и ценах I984 года

В7ЕА СОСТАВ ПРОЕКТНОЙ ДОКУМЕНТАЦИИ

Альбом	I	ПЗ	Общая пояснительная записка
		КЖ	Конструкции железобетонные
Альбом	2	КЖИ	Арматурные изделия
Альбом	3	ВМ	Ведомости потребности в материалах
Альбом	4	С	Сметы

Объем проектных материалов, приведенных к формату А4, 546 форматок

В7ВА АВТОР ПРОЕКТА — Институт "Укргипроводхоз", 252035
г.Киев - 35, ул.Урицкого, 45

В7НА УТВЕРЖДЕНИЕ — Утверждены и введены в действие
Минводхозом СССР
Протокол от I5.03.I989 г. №792
Срок действия типовых проектных решений-I994 г

В7КА ПОСТАВЩИК — Киевский филиал ЦИТП, 252057
г.Киев - 57, ул.Жена Потье, I2

Инв. №
Катал. л. № 063743

gost.e-ecolog.ru