СССР	СТРОИТЕЛЬНЫЙ КАТАЛОГ Часть 2 **ТИПОВЫЕ ПРОЕКТЫ ПРЕДПРИЯТИЙ, ЗДАНИЙ И СООРУЖЕНИЙ**	ТИПОВОЙ ПРОЕКТ 704-5-29.88
ЦИТП		УДК 725.42:662.76
СЕНТЯБРЬ 1988	СКЛАД ДЛЯ НЕВЗРЫВООПАСНЫХ И ВЗРЫВООПАСНЫХ ГАЗОВ ВМЕСТИМОСТЬЮ 248 БАЛЛОНОВ	На 3 листах На 5 страницах Страница 1

ФАСАД 1-5

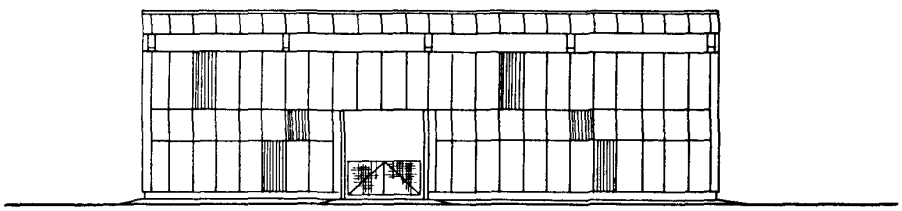

ПЛАН НА ОТМ. 0,000

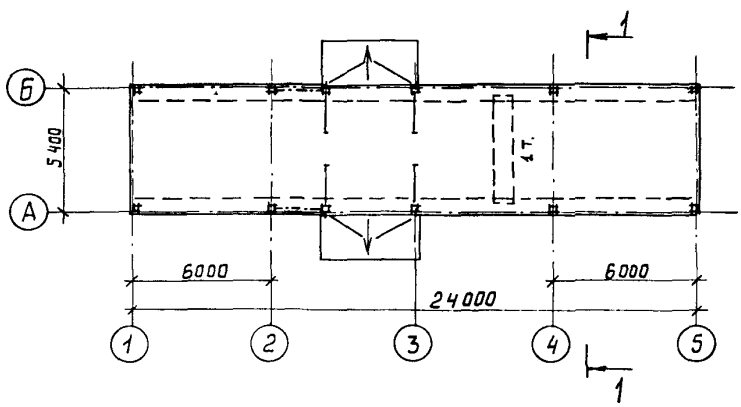

РАЗРЕЗ 1-1

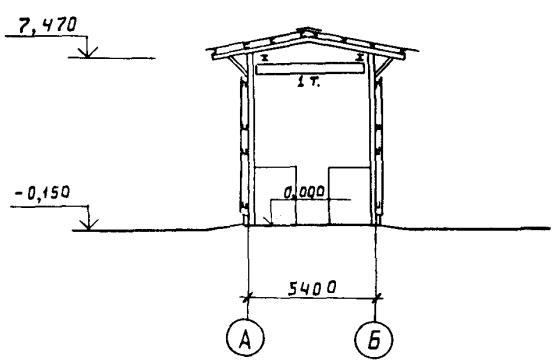

gost.e-ecolog.ru

СКЛАД ДЛЯ НЕВЗРЫВООПАСНЫХ И ВЗРЫВООПАСНЫХ ГАЗОВ ВМЕСТИМОСТЬЮ 248 БАЛЛОНОВ

ТИПОВОЙ ПРОЕКТ 704-5-29.88

Лист 1

Страница 2

ТЕХНИКО-ЭКОНОМИЧЕСКИЕ ДАННЫЕ И ПОКАЗАТЕЛИ

Наименование показателей					Код	Всего	Удельные показатели			
							на 1 м² общей площади	на 1 м³ строительного объема	на расчетную единицу	на 1 млн. руб. СМР
Производственная программа	Мощность предприятия	Расчетные единицы	Единица годового объема товарной продукции	Единица мощности бал.	ЕА05	I				
G3DB				в натуральном выражении бал.	ЕА07	I				
				в оптовых ценах, тыс. руб.	ЕА08					
		Количество расчетных единиц		Мощность бал.	ЕД06	248				
			Годовой объем товарной продукции	в натуральном выражении бал.	ЕД09	30256				
				в оптовых ценах, тыс. руб. (удельные показатели, руб.)	ЕД10					
	Себестоимость годового объема продукции, тыс. руб. (удельные показатели, руб.)				СП02	I,08			0,035	
	Прибыль (годовая), тыс. руб. (удельные показатели, руб.)				СП07					
	Уровень рентабельности (прибыль к производственным фондам), %				СП03					
	Срок окупаемости капвложений (сметной стоимости), год				СП04					
	Приведенные затраты, тыс. руб. (удельные показатели, руб.)				СП06				0,09	
	Уровень механизации и автоматизации производственных процессов, %				ШТ11	95				
	Степень охвата рабочих механизированным трудом, %				ЮА61					
	Трудоемкость изготовления продукции (годовая), чел.-ч.				ТР07					
	Производительность труда			годовой выпуск продукции на одного работающего, тыс. руб.	ШТ06					
				то же, в натуральном выражении	ШТ07					
G3DD	Режим работы и штаты	Численность работающих чел.		общая	ШТ02					
			в том числе	рабочих	ШТ03					
				в наиболее многочисленную смену	ШТ04					
		количество рабочих дней в году			ШТ08	260				
		количество смен в сутки			ШТ01	I				
		продолжительность смены, ч.			ШТ09					
		коэффициент сменности по рабочим			ШТ05					
		коэффициент использования основного оборудования			ШТ10					
G3OC	Техническая характеристика	площадь, м²		застройки	ХП01	I37,0			0,0045	
G3OB				общая	ХП02	I29,0			0,0042	
			в том числе	подземной части	ХП03					
				встроенных (бытовых) помещений	ХП09					
G3NB		объем строительный, м³		общий	ХБ01	I088,0			0,035	
			в том числе	подземной части	ХБ02					
				встроенных (бытовых) помещений	ХБ03					

СКЛАД ДЛЯ НЕВЗРЫВООПАСНЫХ И ВЗРЫВООПАСНЫХ ГАЗОВ ВМЕСТИМОСТЬЮ 248 БАЛЛОНОВ

ТИПОВОЙ ПРОЕКТ 704-5-29.88

Лист 2

Страница 3

	Наименование показателей	Код	Всего	Удельные показатели			
				на 1 м² общей площади	на 1 м³ строительного объема	на расчетную единицу	на 1 млн. руб. СМР
V1IA	**Стоимость** — Сметная стоимость, тыс. руб. (удельные показатели, руб.) — общая	CC01	I0,58	82,0I	9,72	0,35	
V1IB	строительно-монтажных работ	CC02	9,32	72,24	8,56	0,3I	
V1IL	оборудования	CC03	I,26	9,76	I,I5	0,042	
V1IO	общая с учетом условной привязки	CC10					
V1IL	**Трудоемкость** — трудозатраты построечные, чел.-ч	TP06	I594	I2,35	I,46	0,052	I7I030
V1IF	продолжительность строительства, мес.	ПС01					
V1GB	**Материалоемкость** — Цемент, т (удельные показатели, кг) — всего	РЦ01	8,37	64,88	7,69	0,276	898069
V1KB	приведенный к М—400	РЦ02	8,37	64,88	7,69	0,276	898069
	в том числе на индустриальные изделия	РЦ03					
	Сталь, т (удельные показатели, кг) — всего	РС01	II,35	87,98	I0,43	0,375	I2I78II
	приведенная к классам А-I и Ст3	РС02	II,53	89,37	I0,59	0,38I	I237I24
	в том числе на индустриальные изделия	РС03					
	Бетон и железобетон, м³ — всего	РБ01	35,97	0,278	0,033	0,00I2	3859,4
	в том числе — монолитный	РБ02	35,97	0,278	0,033	0,00I2	3859,4
	сборный тяжелый	РБ04					
	сборный легкий	РБ05					
	Лесоматериалы, м³ — всего	РЛ01	2,67	0,020	0,0024	0,000088	286,4
	приведенные к круглому лесу	РЛ02	4,00	0,03I	0,0036	0,000I3	429,I
	Кирпич, тыс. шт.	РК01					
	Стекло строительное, м²	РД01					
	Асбестоцемент, м²	РД02	668	5,I78	0,6I4	0,022	7I674
	Рулонные кровельные и гидроизоляционные материалы, м²	РД03					
	Трубы пластмассовые — м	РД04					
	Трубы пластмассовые — т	РД05					
	Трубы стеклянные, м	РД06					
V1LL	Расход электроэнергии, годовой, мВт·ч (удельные показатели, кВт·ч)	ПС08	4,I2				
V1LK	Потребная электрическая мощность, кВт	ЭМ01	3,43				

СКЛАД ДЛЯ НЕВЗРЫВООПАСНЫХ И ВЗРЫВООПАСНЫХ ГАЗОВ ВМЕСТИМОСТЬЮ 248 БАЛЛОНОВ	ТИПОВОЙ ПРОЕКТ 704-5-29.88	Лист 2 Страница 4

D1AA ТЕХНИЧЕСКАЯ ХАРАКТЕРИСТИКА

Склад предназначен для приема, совместного хранения и выдачи невзрывоопасных и взрывоопасных технических газов в контейнерах по 8 баллонов.
В складе могут храниться продукты:
- невзрывоопасные - воздух, кислород, азот, аргон, углекислый газ и др. газы в баллонах по ГОСТ 949-73 вместимостью 40 литров;
- взрывоопасные - ацетилен, метан и др. газы, удовлетворяющие условиям хранения и транспортировки на данном складе в баллонах по ТУ 6-21-32-78 и ГОСТ 949-73 вместимостью 40 литров.

Склад рассчитан на хранение газов в контейнерах по 8 баллонов в количестве 248 наполненных баллонов (расположенных либо вдоль оси А, либо вдоль оси Б) и 248 порожних баллонов.
Соотношение между количествами баллонов с разными газами - в различных комбинациях в пределах общей вместимости склада, причем баллоны с разными газами должны быть сгруппированы и разделены легкими перегородками.
Невзрывоопасные и взрывоопасные газы должны храниться раздельно по разные стороны от сквозного проезда склада.
Общее количество наполненных баллонов на складе не должно превышать 250 шт., причем для ацетилена в это количество входят и порожние баллоны.
Разгрузка-погрузка на автомашины, транспортировка контейнеров с 8-ю баллонами внутри склада производится краном подвесным электрическим.

D2BA СТРОИТЕЛЬНЫЕ КОНСТРУКЦИИ И ИЗДЕЛИЯ

Фундаменты - железобетонные, столбчатые, индивидуальные, типоразмеров - 3.

Цоколь - из монолитного бетона класса В-15

Колонны - стальные, тонкостенные, типоразмеров - 2

Балки - стальные, типоразмеров - 1

Прогоны - стальные, холодногнутые, типоразмеров - 1

Стены - асбестоцементные волокнистые листы ГОСТ 16233-77

Кровля - асбестоцементные волокнистые листы ГОСТ 16233-77 по металлическим прогонам

Полы - асфальтобетонные с добавлением волокнистого асбеста

Ворота - стальные, сетчатые, типоразмеров - 1

Наибольший вес конструкции - стальные балки - 0,25 т

C36A ИНЖЕНЕРНОЕ ОБОРУДОВАНИЕ

Электроснабжение от сети предприятия напряжением 380 - 220 В

Электроосвещение - лампы накаливания

J30B НОРМАТИВНОЕ ЗНАЧЕНИЕ ВЕТРОВОГО ДАВЛЕНИЯ - $\frac{0{,}23\ кПа}{23\ кгс/м^2}$

J3NB НОРМАТИВНОЕ ЗНАЧЕНИЕ ВЕСА СНЕГОВОГО ПОКРОВА - $\frac{1{,}0\ кПа}{100\ кгс/м^2}$

NIBD РАСЧЕТНАЯ ТЕМПЕРАТУРА НАРУЖНОГО ВОЗДУХА - минус 30°С

G2EE ИНЖЕНЕРНО-ГЕОЛОГИЧЕСКИЕ УСЛОВИЯ - обычные

G2DD КЛИМАТИЧЕСКИЕ РАЙОНЫ СССР - I-III

R2C0 СТЕПЕНЬ ОГНЕСТОЙКОСТИ - IIIа

G3DD РЕЖИМ РАБОТЫ И ШТАТЫ

Специального штата для обслуживания склада не требуется.

Склад обслуживается персоналом основного производства.

Режим работы - периодический

ДОПОЛНИТЕЛЬНЫЕ ДАННЫЕ

Расчетный показатель - 1 наполненный баллон годового объема хранения
Всего расчетных единиц - 30256
Сметная документация составлена в нормах и ценах 1984 г.
Проект разработан взамен типового проекта 704-5-15

СКЛАД ДЛЯ НЕВЗРЫВООПАСНЫХ И ВЗРЫВООПАСНЫХ ГАЗОВ ВМЕСТИМОСТЬЮ 248 БАЛЛОНОВ	ТИПОВОЙ ПРОЕКТ 704-5-29.88	Лист 3 Страница 5

B7EA СОСТАВ ПРОЕКТНОЙ ДОКУМЕНТАЦИИ

Альбом I. Пояснительная записка. Технология производства. Нестандартизированное оборудование. Электрическое оборудование. Электроосвещение. Ведомости потребности в материалах

Альбом 2. Архитектурно-строительные решения. Конструкции железобетонные. Конструкции металлические

Альбом 3. Спецификации оборудования

Альбом 4. Сметы

Объем проектных материалов, приведенных к формату А4, - I96

B7BA АВТОР ПРОЕКТА Гипрокислород, I253I5, Москва, 2-й Амбулаторный проезд, дом 8

B7HA УТВЕРЖДЕНИЕ Утвержден и введен в действие Минхимпромом СССР, письмо от 22 марта I988 г. № 42-I754.
Срок действия - I993 год

B7KA ПОСТАВЩИК Казахский филиал ЦИТПа, 480OI0, Алма-Ата, I0 проспект Абая, 50а

Инв. № 23I40

Каталожный л. № 06I47I

gost.e-ecolog.ru