СССР	СТРОИТЕЛЬНЫЙ КАТАЛОГ Часть 2 ТИПОВЫЕ ПРОЕКТЫ ПРЕДПРИЯТИЙ, ЗДАНИЙ И СООРУЖЕНИЙ	ТИПОВОЙ ПРОЕКТ 704-5-25.88
ЦИТП	СКЛАД ДЛЯ НЕВЗРЫВООПАСНЫХ ГАЗОВ ВМЕСТИМОСТЬЮ 192 БАЛЛОНА	УДК 725.42:662.76
СЕНТЯБРЬ 1988		На 3 листах На 5 страницах Страница 1

Фасад 1-4

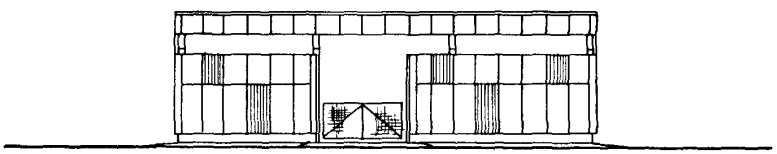

План на отм. 0,000

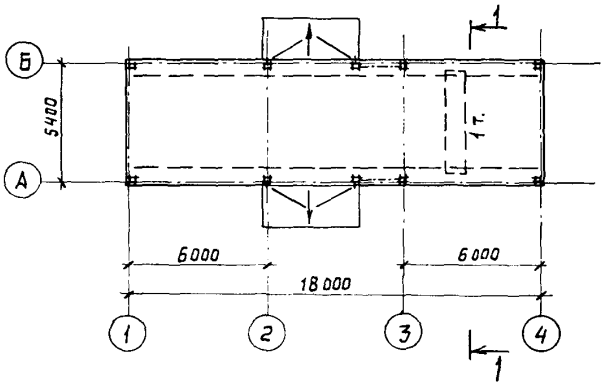

Разрез 1-1

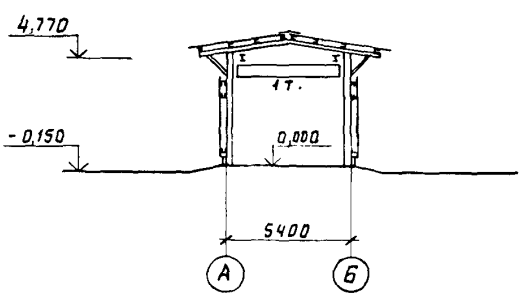

gost.e-ecolog.ru

СКЛАД ДЛЯ НЕВЗРЫВООПАСНЫХ ГАЗОВ ВМЕСТИМОСТЬЮ 192 БАЛЛОНА	ТИПОВОЙ ПРОЕКТ 704-5-25.88	Лист 1 Страница 2

ТЕХНИКО-ЭКОНОМИЧЕСКИЕ ДАННЫЕ И ПОКАЗАТЕЛИ

	Наименование показателей					Код	Всего	Удельные показатели: на 1 м² общей площади	на 1 м³ строительного объема	на расчетную единицу	на 1 млн. руб. СМР
G3DB	Производственная программа	Мощность предприятия	Расчетные единицы	Единица годового объема товарной продукции	Единица мощности бал.	ЕА05	I				
					в натуральном выражении бал.	ЕА07	I				
					в оптовых ценах, тыс. руб.	ЕА08					
			Количество расчетных единиц		Мощность бал.	ЕД06	I92				
				Годовой объем товарной продукции	в натуральном выражении бал	ЕД09	23424				
					в оптовых ценах, тыс. руб. (удельные показатели, руб.)	ЕД10					
		Себестоимость годового объема продукции, тыс. руб. (удельные показатели, руб.)				СП02	0,79			0,033	
		Прибыль (годовая), тыс. руб. (удельные показатели, руб.)				СП07					
		Уровень рентабельности (прибыль к производственным фондам), %				СП03					
		Срок окупаемости капвложений (сметной стоимости), год				СП04					
		Приведенные затраты, тыс. руб. (удельные показатели, руб.)				СП06				0,75	
		Уровень механизации и автоматизации производственных процессов, %				ШТ11	95				
		Степень охвата рабочих механизированным трудом, %				ЮА61					
		Трудоемкость изготовления продукции (годовая), чел.-ч.				ТР07					
		Производительность труда	годовой выпуск продукции на одного работающего, тыс. руб.			ШТ06					
			то же, в натуральном выражении			ШТ07					
G3DD	Режим работы и штаты	Численность работающих чел.	общая			ШТ02					
			в том числе	рабочих		ШТ03					
				в наиболее многочисленную смену		ШТ04					
		количество рабочих дней в году				ШТ08	260				
		количество смен в сутки				ШТ01	I				
		продолжительность смены, ч.				ШТ09					
		коэффициент сменности по рабочим				ШТ05					
		коэффициент использования основного оборудования				ШТ10					
G3OC	Техническая характеристика	площадь, м²	застройки			ХП01	103,0			0,0043	
G3OB			общая			ХП02	98,0			0,004I	
			в том числе	подземной части		ХП03					
				встроенных (бытовых) помещений		ХП09					
G3NB		объем строительный, м³	общий			ХБ01	643,0			0,027	
			в том числе	подземной части		ХБ02					
				встроенных (бытовых) помещений		ХБ03					

СКЛАД ДЛЯ НЕВЗРЫВООПАСНЫХ ГАЗОВ ВМЕСТИМОСТЬЮ 192 БАЛЛОНА | ТИПОВОЙ ПРОЕКТ 704-5-25.88 | Лист 2 Страница 3

	Наименование показателей	Код	Всего	Удельные показатели: на 1 м² общей площади	на 1 м³ строительного объема	на расчетную единицу	на 1 млн. руб. СМР
V1IA	Стоимость, Сметная стоимость, тыс. руб. (удельные показатели, руб.): общая	CC01	7,07	72,14	10,99	0,302	
V1IB	строительно-монтажных работ	CC02	6,06	61,84	9,42	0,259	
V1IL	оборудования	CC03	1,01	10,31	1,57	0,043	
V1IO	общая с учетом условной привязки	CC10					
V1L	Трудоемкость: трудозатраты построечные, чел.-ч	TP06	1071	10,92	1,66	0,046	176733
V1JF	продолжительность строительства, мес.	ПС01					
V1GB	Материалоемкость: Цемент, т (удельные показатели, кг): всего	РЦ01	5,07	51,73	7,88	0,216	836634
V1KB	приведенный к М-400	РЦ02	5,07	51,73	7,88	0,216	836634
	в том числе на индустриальные изделия	РЦ03					
	Сталь, т (удельные показатели, кг): всего	РС01	7,70	78,57	11,97	0,329	1270628
	приведенная к классам А-I и Ст3	РС02	7,74	78,98	12,04	0,330	1277228
	в том числе на индустриальные изделия	РС03					
	Бетон и железобетон, м³: всего	РБ01	22,55	0,230	0,035	0,00096	3712,8
	в том числе: монолитный	РБ02	22,55	0,230	0,035	0,00096	3712,8
	сборный тяжелый	РБ04					
	сборный легкий	РБ05					
	Лесоматериалы, м³: всего	РЛ01	1,14	0,0163	0,0018	0,00005	188,1
	приведенные к круглому лесу	РЛ02	1,71	0,0174	0,0027	0,00007	282,2
	Кирпич, тыс. шт.	РК01					
	Стекло строительное, м²	РД01					
	Асбестоцемент, м²	РД02	394	4,02	0,61	0,016	65016
	Рулонные кровельные и гидроизоляционные материалы, м²	РД03					
	Трубы пластмассовые, м	РД04					
	Трубы пластмассовые, т	РД05					
	Трубы стеклянные, м	РД06					
V1LL	Расход электроэнергии, годовой, мВт·ч (удельные показатели, кВт·ч)	ПС08	3,13				
V1LK	Потребная электрическая мощность, кВт	ЭМ01	3,13				

СКЛАД ДЛЯ НЕВЗРЫВООПАСНЫХ ГАЗОВ ВМЕСТИМОСТЬЮ I92 БАЛЛОНА	ТИПОВОЙ ПРОЕКТ 704-5-25.88	Лист 2 Страница 4

D IAA ТЕХНИЧЕСКАЯ ХАРАКТЕРИСТИКА

Склад предназначен для приема, совместного хранения и выдачи невзрывоопасных технических газов в контейнерах по 8 баллонов.
В складе могут храниться продукты: воздух, кислород, азот, аргон, углекислый газ и другие невзрывоопасные газы в баллонах по ГОСТ 949-73 вместимостью 40 литров.
Склад рассчитан на хранение в контейнерах по 8 баллонов в количестве I92 наполненных баллонов (расположенных либо вдоль оси А, либо вдоль оси Б) и I92 порожних баллонов.
Соотношение между количествами баллонов с разными газами - в различных комбинациях в пределах общей вместимости склада, причем баллоны с разными газами должны быть сгруппированы и разделены легкими перегородками.
Общее количество наполненных баллонов на складе не должно превышать 250 шт.
Разгрузка-погрузка на автомашины, транспортировка контейнеров с 8-ю баллонами внутри склада производится краном подвесным электрическим.

D 2BA СТРОИТЕЛЬНЫЕ КОНСТРУКЦИИ И ИЗДЕЛИЯ

Фундаменты - железобетонные, столбчатые, индивидуальные, типоразмеров - 3

Цоколь - из монолитного бетона класса В-I5

Колонны - стальные, тонкостенные, типоразмеров - 2

Балки - стальные, типоразмеров - I

Прогоны - стальные, холодногнутые, типоразмеров - I

Стены - асбестоцементные волокнистые листы ГОСТ I6233-77

Кровля - асбестоцементные волокнистые листы ГОСТ I6233-77 по металлическим прогонам

Полы - асфальтобетонные с добавлением волокнистого асбеста

Ворота - стальные, сетчатые, типоразмеров - I

Наибольший вес конструкции - стальные балки - 0,2 т

J3OB НОРМАТИВНОЕ ЗНАЧЕНИЕ ВЕТРОВОГО ДАВЛЕНИЯ - 0,23 кПа / 23 кгс/м^2

J3WB НОРМАТИВНОЕ ЗНАЧЕНИЕ ВЕСА СНЕГОВОГО ПОКРОВА - I,0 кПа / I00 кгс/м^2

WIBD РАСЧЕТНАЯ ТЕМПЕРАТУРА НАРУЖНОГО ВОЗДУХА - минус 30°С

G2EE ИНЖЕНЕРНО-ГЕОЛОГИЧЕСКИЕ УСЛОВИЯ - обычные

G2DD КЛИМАТИЧЕСКИЕ РАЙОНЫ СССР - I - III

P2CO СТЕПЕНЬ ОГНЕСТОЙКОСТИ - III а

C3GA ИНЖЕНЕРНОЕ ОБОРУДОВАНИЕ

Электроснабжение от сети предприятия напряжением 380 - 220 В

Электроосвещение - лампы накаливания

G3DD РЕЖИМ РАБОТЫ И ШТАТЫ

Специального штата для обслуживания склада не требуется

Склад обслуживается персоналом основного производства

Режим работы - периодический

ДОПОЛНИТЕЛЬНЫЕ ДАННЫЕ

Расчетный показатель - I наполненный баллон годового объема хранения.
Всего расчетных единиц - 23424.
Сметная документация составлена в нормах и ценах I984 г.
Проект разработан взамен типового проекта 704-5-II

СКЛАД ДЛЯ НЕВЗРЫВООПАСНЫХ ГАЗОВ ВМЕСТИМОСТЬЮ 192 БАЛЛОНА	ТИПОВОЙ ПРОЕКТ 704-5-25.88	Лист 3 Страница 5

B7EA СОСТАВ ПРОЕКТНОЙ ДОКУМЕНТАЦИИ

Альбом I. Пояснительная записка. Технология производства. Нестандартизированное оборудование. Электрическое оборудование. Электроосвещение. Ведомости потребности в материалах

Альбом 2. Архитектурно-строительные решения. Конструкции железобетонные. Конструкции металлические

Альбом 3. Спецификации оборудования

Альбом 4. Сметы

Объем проектных материалов, приведенных к формату А4, - 169

B7BA АВТОР ПРОЕКТА Гипрокислород, 125315, Москва, 2-й Амбулаторный проезд, дом 8

B7HA УТВЕРЖДЕНИЕ Утвержден и введен в действие Минхимпромом СССР, письмо от 22 марта 1988 г. № 42-1755
Срок действия - 1993 год

B7KA ПОСТАВЩИК Казахский филиал ЦИТПа, 480010, Алма-Ата, 10 проспект Абая, 50а

Инв. № 23136

Каталожный л. № 061467

gost.e-ecolog.ru