СССР	СТРОИТЕЛЬНЫЙ КАТАЛОГ Часть 2 ТИПОВЫЕ ПРОЕКТЫ ПРЕДПРИЯТИЙ, ЗДАНИЙ И СООРУЖЕНИЙ	ТИПОВОЙ ПРОЕКТ 501-3-31.87
ЦИТП	СКЛАД СУХОГО ПЕСКА ВМЕСТИМОСТЬЮ 3800 м^3 (ЗАГРУЗКА ПЕСКОМ ИЗ ВАГОНА)	УДК 625.282
ИЮНЬ 1988		На 3 листах На 5 страницах Страница 1

I-I

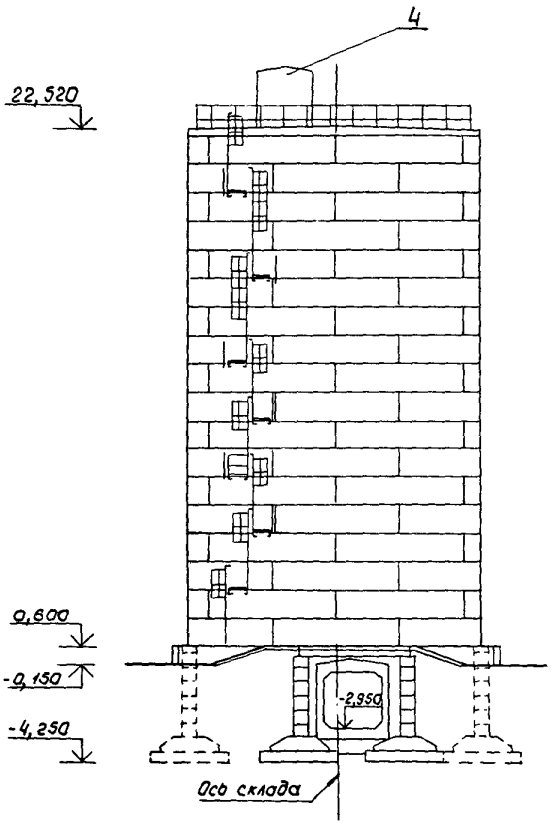

ПЛАН

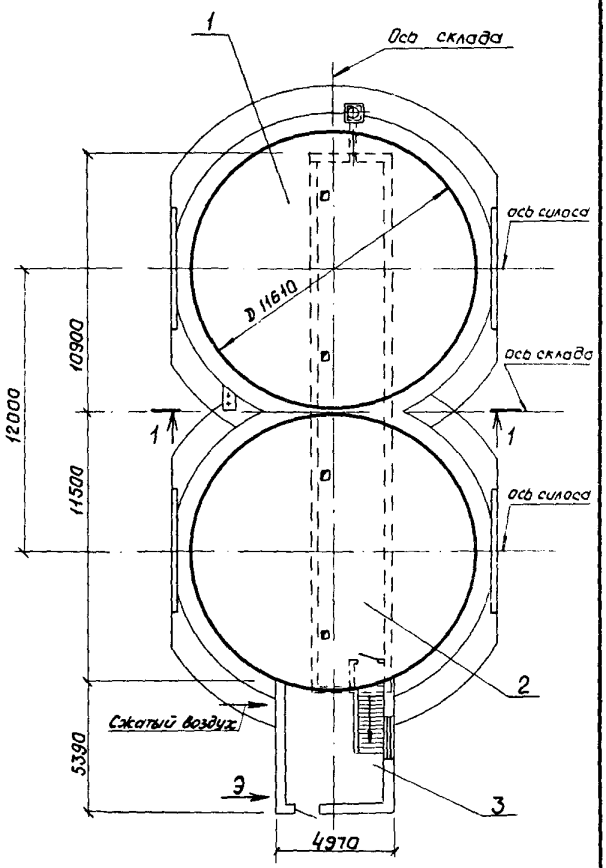

ЭКСПЛИКАЦИЯ ПОМЕЩЕНИЙ

Номер	Наименование	Площадь, м^2
I	Силос	224,9
2	Подземная галерея	78,3
3	Тамбур	24,4
4	Будка укрытия фильтра	4,0

gost.e-ecolog.ru

СКЛАД СУХОГО ПЕСКА ВМЕСТИМОСТЬЮ 3800 м^3 (ЗАГРУЗКА ПЕСКОМ ИЗ ВАГОНА)	ТИПОВОЙ ПРОЕКТ 501-3-31.87	Лист I Страница 2

ПЛАНЫ РАЗМЕЩЕНИЯ ТЕХНОЛОГИЧЕСКОГО ОБОРУДОВАНИЯ

ПЛАН НА ОТМ. 22,520

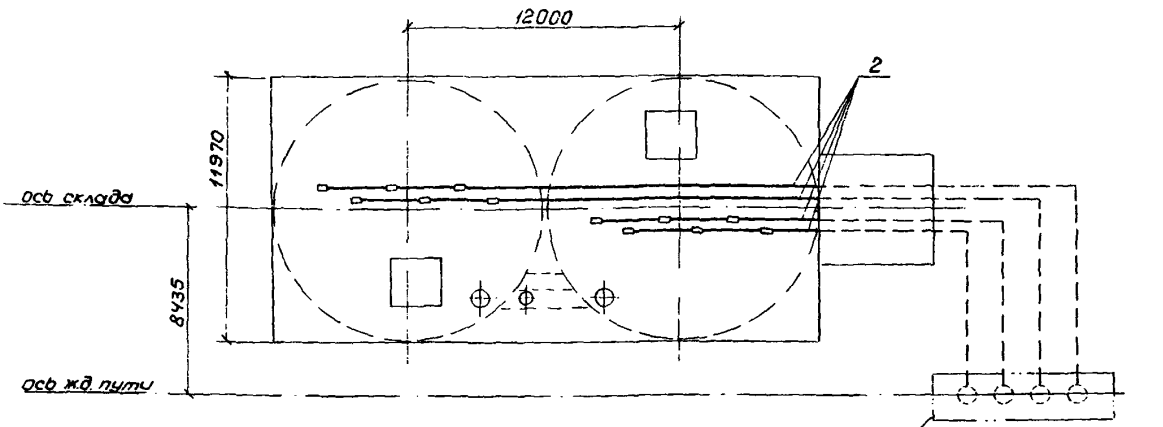

ПЛАН НА ОТМ. -2,950

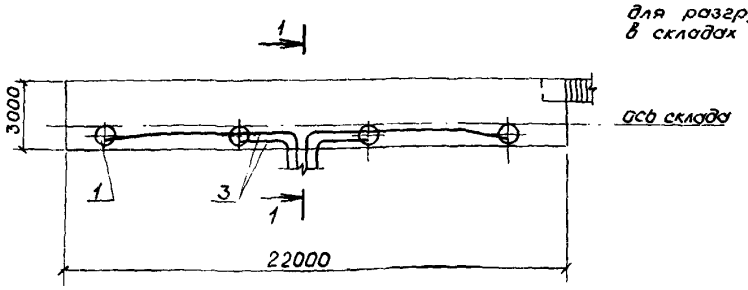

I-I

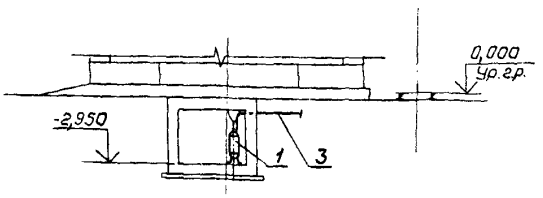

ЭКСПЛИКАЦИЯ ОБОРУДОВАНИЯ

Поз.	Наименование и марка	Кол.
I	Бак выжимной	4
2	Пескопроводы от приемного	
	устройства для разгрузки вагонов	4
3	Пескопроводы к пескораздаточным	
	бункерам	4

СКЛАД СУХОГО ПЕСКА ВМЕСТИМОСТЬЮ 3800 м³ (ЗАГРУЗКА ПЕСКОМ ИЗ ВАГОНА)	ТИПОВОЙ ПРОЕКТ 501-3-31.87	Лист 2 Страница 3

D2BA СТРОИТЕЛЬНЫЕ КОНСТРУКЦИИ И ИЗДЕЛИЯ

Фундаменты - сборные бетонные блоки по ГОСТ 13579-78; типоразмеров - 7; сборные железобетонные плиты по ГОСТ 13580-85; типоразмеров - 2

Фундаментные балки - сборные железобетонные балки по серии I.415-I вып. I; типоразмеров - I

Стены силосов - сборные железобетонные блоки индивидуальные; типоразмеров - 5

Стены тамбура - кирпичная кладка

Стены подземной галереи - сборные железобетонные блоки серии 3.501-104 часть 3; типоразмеров - I
сборные железобетонные блоки индивидуальные; типоразмеров - 3

Лестницы, площадки, стремянки-металлические индивидуальные; типоразмеров - I; серии I.450.3-3 вып. I; типоразмеров - 9

Покрытие силосов - сборные железобетонные плиты индивидуальные; типоразмеров - 4

Покрытие тамбура - сборные железобетонные плиты серии I.141-I, вып.15; типоразмеров - I

Кровля -трехслойная рулонная

Полы - бетонные

Оконные переплеты - по ГОСТ 12506-81

Двери - по ГОСТ 14624-84

Наибольшая масса монтажного элемента (блок подземной галереи) - 10 т

H5UA ОТДЕЛКА

НАРУЖНАЯ

Силос и подземная галерея - затирка и железнение швов; тамбур-кирпичная кладка с расшивкой швов.

ВНУТРЕННЯЯ

Силос и подземная галерея - затирка и железнение швов; тамбур- штукатурка, известковая окраска

C3GA ИНЖЕНЕРНОЕ ОБОРУДОВАНИЕ

Вентиляция - приточно-вытяжная с механическим побуждением

Электроснабжение - от электросети 380/220 В

Воздухоснабжение - сжатый воздух 0,8 МПа (8 кГс/см2)

J3NB ВЕС СНЕГОВОГО ПОКРОВА - $\frac{1{,}0 \text{ кПа}}{100 \text{ кГс/м}^2}$

J3OB ВЕТРОВОЕ ДАВЛЕНИЕ - $\frac{0{,}23 \text{ кПа}}{23 \text{ кГс/м}^2}$

R2CO СТЕПЕНЬ ОГНЕСТОЙКОСТИ - вторая

G2EE ИНЖЕНЕРНО-ГЕОЛОГИЧЕСКИЕ УСЛОВИЯ - обычные

N1BD РАСЧЕТНАЯ ТЕМПЕРАТУРА НАРУЖНОГО ВОЗДУХА - минус 30 (основной вариант), 40°С

G2DD КЛИМАТИЧЕСКИЕ РАЙОНЫ И ПОДРАЙОНЫ СССР - I, II, III, IУ

G3DT ТЕХНОЛОГИЧЕСКИЙ ПРОЦЕСС

Склад является частью комплекса сооружений для снабжения сухим песком локомотивов и моторвагонного подвижного состава и предназначается для приема, накопления, хранения зимнего запаса сухого кварцевого песка и выдачи его непосредственно в пескораздаточные бункеры.

Склад представляет собой сооружение, состоящее из двух наземных силосов, подземной галереи и тамбура - наземного помещения, примыкающего к стене силоса. Склад оснащен технологическим, электротехническим, сантехническим оборудованием. Кроме того, в складе предусмотрен железнодорожный путь, на котором размещается приемное устройство для перегрузки песка из вагона цементовоза (хоппера) в склад.

На покрытии силосов расположены пескопроводы выжимной пневмотранспортной системы, подающей песок от приемного устройства для разгрузки вагонов. На каждом пескопроводе предусмотрено по три отвода, которые обеспечивают более полное заполнение силоса песком. На случай ремонта пескопроводов предусмотрена возможность переключения потока песка из одного пескопровода в другой.

Подача песка из силосов в раздаточные бункеры на экипировочных позициях осуществляется выжимными пневмотранспортными системами посредством выжимных баков, установленных по два бака под каждым силосом.

Пневмотранспортные системы подачи песка в склад и выдачи песка из склада в раздаточные бункеры полностью автоматизированы. Предусмотрена возможность, при необходимости, отключения автоматизации пневмотранспортных систем и временного перевода на ручное управление со световой сигнализацией о потребности в подаче песка в пескораздаточные бункеры на позициях экипировки локомотивов.

Наличие песка в силосах контролируется посредством сигнализаторов уровня, установленных в стенах силосов в трех уровнях.

Постоянный штат работников на складе не предусматривается. Ремонтно-профилактические работы на складе осуществляются работниками депо по мере необходимости. На выполнение операций по перегрузке песка из вагона-цементовоза в склад привлекаются работники экипировочного пункта.

СКЛАД СУХОГО ПЕСКА ВМЕСТИМОСТЬЮ 3800 $м^3$ (ЗАГРУЗКА ПЕСКОМ ИЗ ВАГОНА)	ТИПОВОЙ ПРОЕКТ 501-3-31.87	Лист 2 Страница 4

ТЕХНИКО-ЭКОНОМИЧЕСКИЕ ДАННЫЕ И ПОКАЗАТЕЛИ

	Наименование		Всего	Удельн. показатель
G3DB	ПРОИЗВОДСТВЕННАЯ ПРОГРАММА			
	Вместимость склада,	м3	3800	-
	Расчетная единица,	м3	I	-
	Уровень механизации и автоматизации производственных процессов,	%	I00	-
G3DD	РЕЖИМ РАБОТЫ И ШТАТЫ			
	Количество рабочих дней в году		365	-
	Количество смен в сутки		3	-
	Продолжительность смены,	ч	8	-
	ТЕХНИЧЕСКАЯ ХАРАКТЕРИСТИКА			
G3OC	Площадь застройки,	м2	249,4	-
G3OB	Площадь общая,	м2	327,7	-
	в том числе площадь подземной части,	м2	78,3	-
V1OK	Площадь общая на расчетную единицу,	м2	-	0,09
G3NB	Объем строительный,	м3	5270	-
	в том числе подземной части,	м3	260	-
V1NP	Объем строительный на расчетную единицу,	м3	-	I,39
V1IA	СТОИМОСТЬ			
V1IB	Общая сметная стоимость	тыс. руб	I28,87	-
	в том числе:			
V1IL	строительно-монтажных работ,	тыс. руб	I22,70	-
V1IO	оборудования,	тыс. руб	6,I7	-
V1IS	Стоимость строительно-монтажных работ на I м2 общей площади сооружения,	руб	-	374,43
V1IR	Стоимость строительно-монтажных работ на I м3 строительного объема,	руб	-	23,28
V1IV	Стоимость общая на расчетную единицу,	руб	-	33,9I
V1JA	ТРУДОЕМКОСТЬ			
V1JF	Трудозатраты постройечные,	чел-ч	II944	-
V1JV	То же, на расчетную единицу,	чел-ч	-	3,I4
V1GB	Продолжительность строительства,	мес.	6	-

	Наименование		Всего	Удельн. показатель
V1KB	МАТЕРИАЛОЕМКОСТЬ			
	Цемент,	т	220,83	-
	Цемент, приведенный к М-400,	т	226,03	-
	в том числе на индустриальные изделия,	т	I89,06	-
	То же, на I м2 общей площади,	кг	-	689,75
	То же, на расчетную единицу,	кг	-	59,48
	Сталь,	т	I24,3I	-
	Сталь, приведенная к классам А-I и Ст3,	т	I4I,69	-
	в том числе на индустриальные изделия,	т	I04,2	-
	То же, на I м2 общей площади,	кг	-	432,38
	То же, на расчетную единицу,	кг	-	37,29
	Бетон и железобетон,	м3	750,90	-
	в том числе:			
	монолитный,	м3	I30,77	-
	сборный,	м3	620,I3	-
	То же, на I м2 общей площади,	м3	-	2,29
	Лесоматериалы,	м3	4,83	-
	Лесоматериалы, приведенные к круглому лесу,	м3	7,45	-
	Кирпич,	тыс. шт	6,79	-
	Стекло строительное,	м2	3,45	-
	Рулонные кровельные и гидроизоляционные материалы,	м2	I340	-
V1LA	РЕСУРСЫ НА ПРОИЗВОДСТВЕННЫЕ И ЭКСПЛУАТАЦИОННЫЕ НУЖДЫ			
	Расход сжатого воздуха годовой,	м3	360	-
	То же, расчетный,	м3/ч	0,5	-
V1LL	Расход электроэнергии годовой,	МВт.ч	I,2I7	-
	То же, на расчетную единицу,	кВт.ч	-	0,32
	Потребная электрическая мощность,	кВт	0,4	-

СКЛАД СУХОГО ПЕСКА ВМЕСТИМОСТЬЮ 3800 м^3 (ЗАГРУЗКА ПЕСКОМ ИЗ ВАГОНА)	ТИПОВОЙ ПРОЕКТ 50I-3-3I.87	Лист 3 Страница 5

Д О П О Л Н И Т Е Л Ь Н Ы Е Д А Н Н Ы Е

Настоящий проект разработан взамен типового проекта 50I-223.

В проекте предусмотрено два исполнения склада по размещению приемного устройства для разгрузки вагонов.

Расчетный показатель - I м3 вместимости склада, всего 3800 расчетных показателей.

Сметная документация разработана в нормах и ценах I984 г.

В7ЕА С О С Т А В П Р О Е К Т Н О Й Д О К У М Е Н Т А Ц И И

Альбом I - Пояснительная записка

Альбом 2 - Технология производства. Архитектурно-строительные решения. Отопление и вентиляция. Электрическое освещение. Силовое электрооборудование. Автоматизация технологии производства. Основные положения по производству строительных и монтажных работ.

Альбом 3 - Спецификации оборудования.

Альбом 4 - Ведомости потребности в материалах.

Альбом 5 - Сметы

Объем проектных материалов, приведенных к формату А4 - 430 форматок

В7ВА АВТОР ПРОЕКТА Трансэлектропроект, I29822, Москва, ГСП-IIO, 3-я Мытищинская, IO.

В7НА УТВЕРЖДЕНИЕ Утвержден и введен в действие Министерством путей сообщения, указание от 26.II.87 г. № А 5993у.

Срок действия - I992 г.

В7КА ПОСТАВЩИК Новосибирский филиал ЦИТП, 630051, Новосибирск-51, проспект Дзержинского, 81/2

Инв. № 23024
Катал.л.№ 061173

gost.e-ecolog.ru