СК-2	СТРОИТЕЛЬНЫЙ КАТАЛОГ ЧАСТЬ ТИПОВЫЕ ПРОЕКТЫ ПРЕДПРИЯТИЙ, ЗДАНИЙ И СООРУЖЕНИЙ	903-2-37.91
АПП ЦИТП	МАЗУТОНАСОСНАЯ Q=6,5/13 и 13/16 м^3/ч ЗДАНИЕ ИЗ СБОРНЫХ ЖЕЛЕЗОБЕТОННЫХ КОНСТРУКЦИЙ	
ИЮНЬ 1992	ТИПОВОЙ ПРОЕКТ	На 10 страницах Страница 1

ФАСАД 1-4

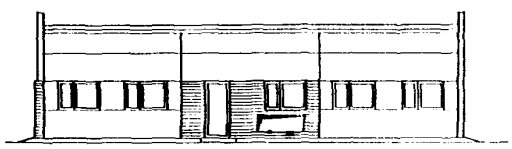

РАЗРЕЗ 1-1

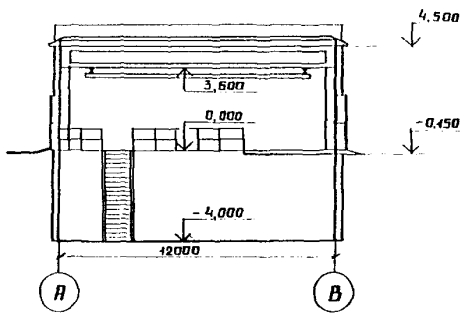

ПЛАН НА ОТМ.0,000

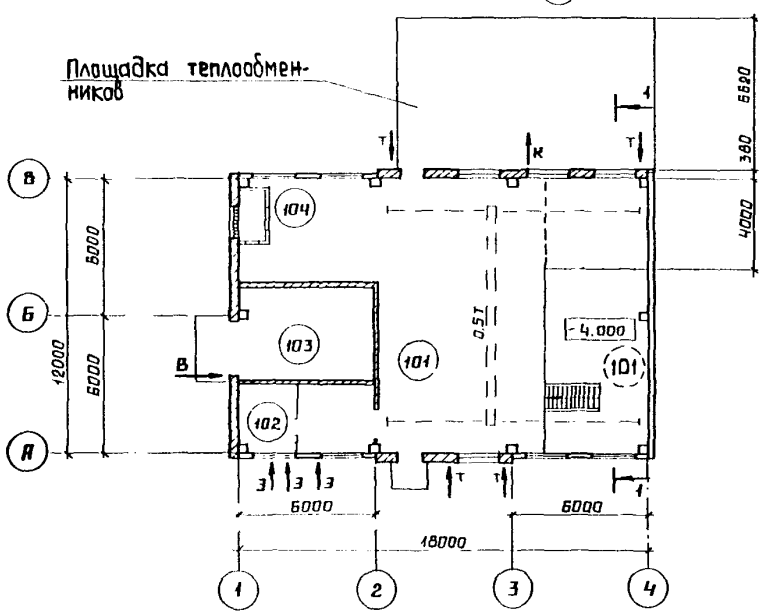

ЭКСПЛИКАЦИЯ ПОМЕЩЕНИЙ

Номер	Наименование	Площадь, м^2
101	Мазутонасосная	223,0
102	Электрощитовая и КИП	10,3
103	Помещение для хранения пожарного	
	инвентаря	7,7
104	Воздухозаборная камера	1,8

gost.e-ecolog.ru

МАЗУТОНАСОСНАЯ Q=6,5/13 и 13/16 м3/ч ЗДАНИЕ ИЗ СБОРНЫХ ЖЕЛЕЗОБЕТОННЫХ КОНСТРУКЦИЙ	ТИПОВОЙ ПРОЕКТ 903-2-37.91	Страница 2

План оборудования мазутонасосной (Q=6,5/13 м³/ч)

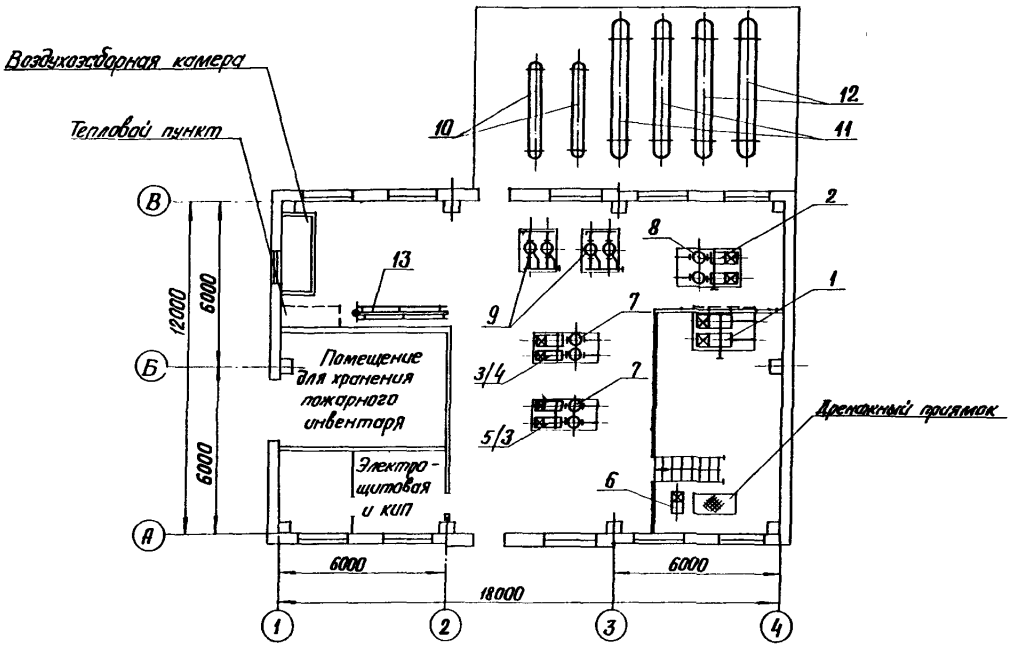

Фрагмент плана (Q=13/16 м³/ч)

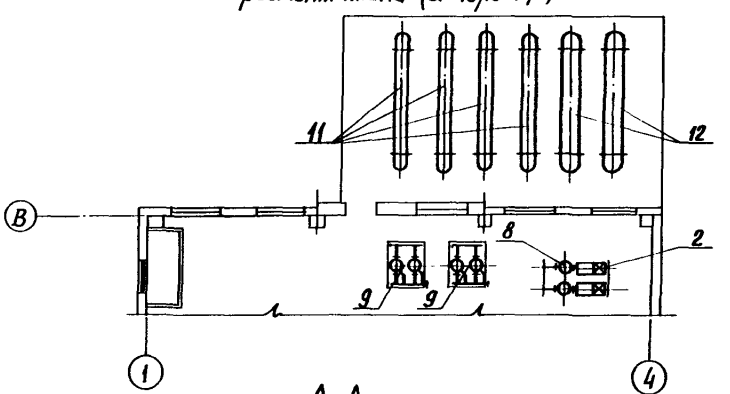

А-А

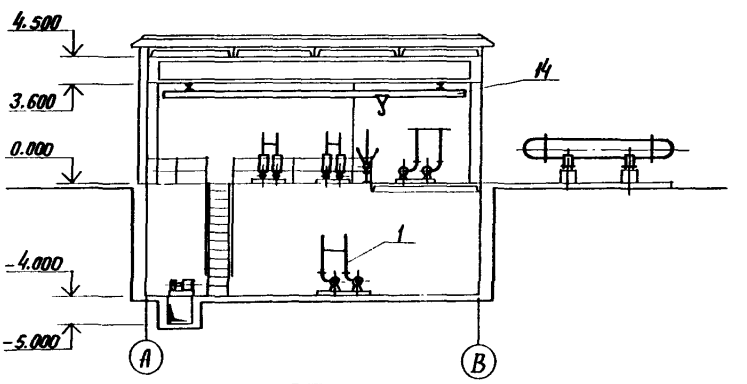

МАЗУТОНАСОСНАЯ Q=6,5/I3 и I3/I6 м3/ч ЗДАНИЕ ИЗ ЖЕЛЕЗОБЕТОННЫХ КОНСТРУКЦИЙ	ТИПОВОЙ ПРОЕКТ 903-2-37.9I	Страница 3

Схема трубопроводов

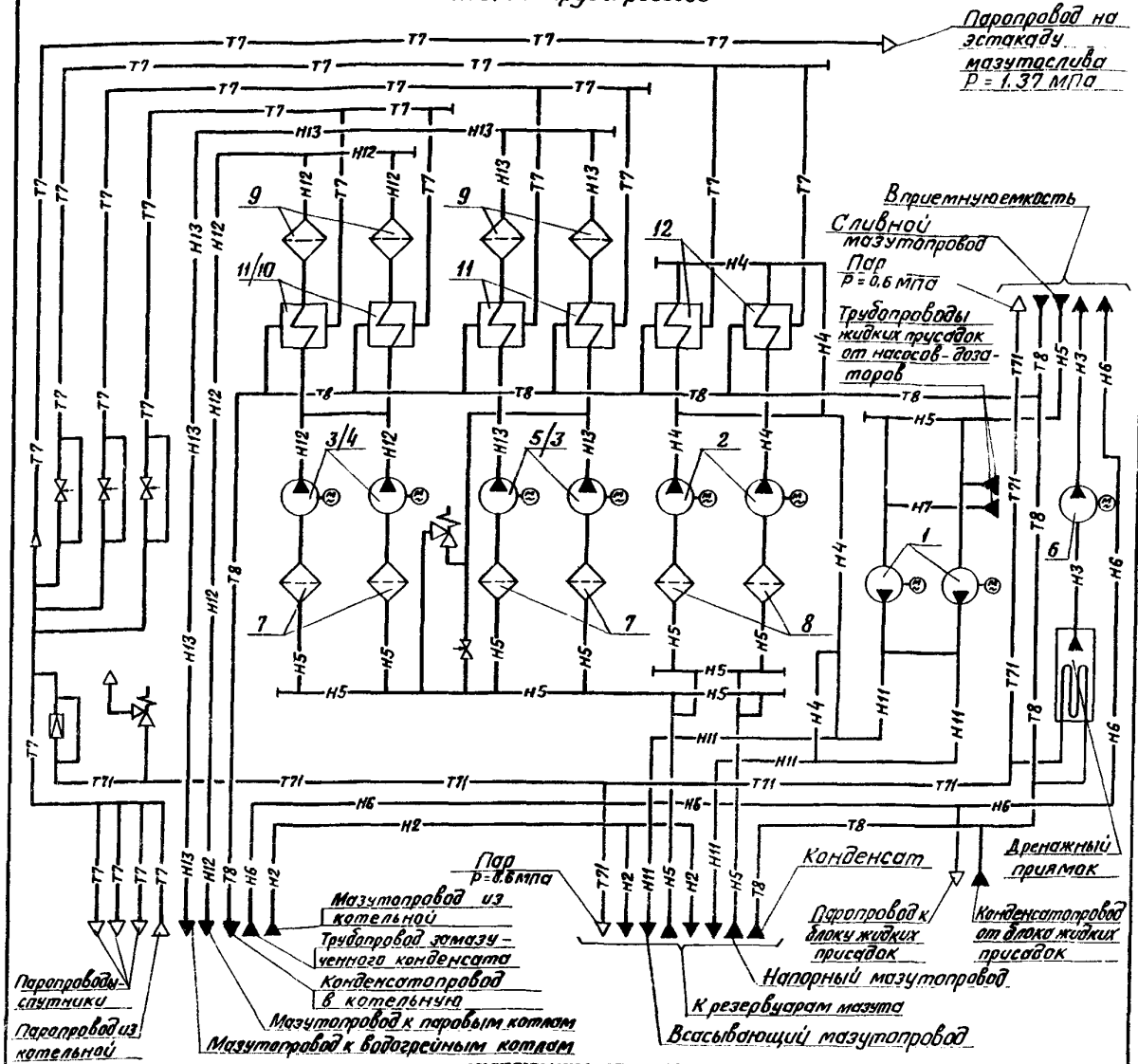

ЭКСПЛИКАЦИЯ ОБОРУДОВАНИЯ

Поз.	Наименование	Кол.	Поз.	Наименование	Кол.
I	Насос перекачки мазута 6НКЭ-9хI	2	9	Фильтр тонкой очистки мазута ФМ-25-30-40	4
2	Насос рециркуляции мазута 4НКЭ-5хI	2	I0	Подогреватель мазута ПМ-25-6	-/2
	Насос подачи мазута к котлам:		II	Подогреватель мазута ПМР-64-I5	4/2
3	3В-4/25-6,4/25-I	2	I2	Подогреватель мазута ПМР-64-30	2
4	3В-4/25-3/25-I	-/2	I3	Паровой коллектор	I
5	3В-I6/25-8/25-I	2/-	I4	Кран Р = 0,5 тс	I
6	Насос дренажный НМШ-8-25-6,3/25Б-I	I		В числителе приведены позиции для варианта производительности I3/I6 м3/ч, а в знаменателе - 6,5/I3 м3/ч.	
7	Фильтр грубой очистки мазута Ду100	4			
8	Фильтр грубой очистки мазута Ду150	2			

МАЗУТОНАСОСНАЯ Q=6,5/I3 и I3/I6 м3/ч ЗДАНИЕ ИЗ СБОРНЫХ ЖЕЛЕЗОБЕТОННЫХ КОНСТРУКЦИЙ	ТИПОВОЙ ПРОЕКТ 903-2-37.9I	Страница 4

D1AA ТЕХНИЧЕСКАЯ ХАРАКТЕРИСТИКА

Мазутонасосная по типовому проекту 903-2-37.9I в составе установок мазутоснабжения предназначена для обеспечения работы котельных на мазуте. Здание мазутонасосной выполнено в сборных железобетонных конструкциях.

D28A СТРОИТЕЛЬНЫЕ КОНСТРУКЦИИ И ИЗДЕЛИЯ

Фундаменты	Монолитные железобетонные столбчатые в инвентарной опалубке по серии I.4I2.I-6 вып.0,2; типоразмеров - 3; по серии I.4I2.I-4, типоразмеров - I
Фундаментные балки	Сборные железобетонные по серии I.4I5.I-2 вып.I, типоразмеров - 3
Фундаментные блоки	Сборные бетонные по ГОСТ I3579-78, типоразмеров - 3
Фундаментные плиты	Сборные железобетонне по ГОСТ I3580-85, типоразмеров - I
Колонны	Сборные железобетонные по серии I.423.I-3/88 вып.I,2, типоразмеров - I; по серии I.427.I-3 вып.0,I/87, типоразмеров - I
Балки покрытия	Сборные железобетонные по серии I.462.I-I/88 вып.I, типоразмеров - I
Плиты покрытия	Сборные железобетонные по серии I.465.I-I8 вып.I; I.465.I-I7 вып.I;2, типоразмеров - 5
Стены наружные	Керамзитобетонные стеновые панели γ = I000 кг/м^3 по серии I.030.I-I/88 вып.2-2; кирпичные из керамического кирпича КРП75/I480/I5 ГОСТ 530-80
внутренние	Кирпичные толщиной 250 мм
Перегородки	Кирпичные толщиной I20 мм
Лестница	Металлическая по серии I.450.3-6 вып.0-I,I; типоразмеров - I
Окна	Деревянные по ГОСТ I2506-8I, типоразмеров - I
Двери	Деревянные по ГОСТ I4624-84, типоразмеров - I, деревянные по ГОСТ I4624-84, типоразмеров - I
Ворота	Распашные по серии I.435.9-I7, вып.0; 3; 3, типоразмеров - I
Кровля	Рулонная, трёхслойная на битумной мастике
Полы	Бетонные, цементно-песчаные
Наибольшая масса монтажного элемента	(балка покрытия) - 4,5 т

H5UA ОТДЕЛКА

НАРУЖНАЯ	Стеновые панели с цветным фактурным слоем, кирпичная кладка из керамического обыкновенного кирпича с расшивкой швов в подрезку
ВНУТРЕННЯЯ	Затирка швов; штукатурка, окраска известковая, клеевая

D30B НОРМАТИВНОЕ ЗНАЧЕНИЕ ВЕТРОВОГО ДАВЛЕНИЯ

0,23 (основное решение)	0,30	0,38	0,48	кПа
23	30	38	48	кгс/м2

D3NB НОРМАТИВНОЕ ЗНАЧЕНИЕ ВЕСА СНЕГОВОГО ПОКРОВА

0,5	0,7	I,0	I,5	кПа
50	70	I00	I50	кгс/м2

R2C0 СТЕПЕНЬ ОГНЕСТОЙКОСТИ - II

N160 РАСЧЁТНАЯ ТЕМПЕРАТУРА НАРУЖНОГО ВОЗДУХА - - 20°С; - 30°С (основное решение); - 40°С

G2EE ИНЖЕНЕРНО-ГЕОЛОГИЧЕСКИЕ УСЛОВИЯ - обычные (есть вариант с грунтовыми водами)

G3GA ИНЖЕНЕРНОЕ ОБОРУДОВАНИЕ

Водопровод	- хозяйственно-питьевой-производственно-пожарный из внеплощадочных сетей. Напор на вводе I4 м
Канализация	- раздельная: производственно-дождевая,замазученных стоков во внеплощадочные сети
Отопление	- водяное с температурой воды I50/70°С из котельной
Вентиляция	- приточно-вытяжная с механическим побуждением и естественная
Электроснабжение	- осуществляется двумя кабельными линиями на напряжение 0,4 кВ от ТП котельной
Слаботочные устройства	- телефон

G3DT ТЕХНОЛОГИЧЕСКИЙ ПРОЦЕСС

Установленное в мазутонасосной оборудование обеспечивает перекачивание прибывающего мазута из приёмной ёмкости в резервуары мазутохранилища, добавление жидких присадок, проведение рециркуляционного разогрева и перемешивания мазута в резервуарах, подготовку мазута к сжиганию (подогрев и очистка) и подачу в котельную.

Перекачивание мазута осуществляется блоком перекачивающих насосов, сблокированным с блоком жидких присадок, который обеспечивает дозированный ввод жидкой присадки в перекачиваемый мазут.

Средняя температура хранения мазута в резервуарах принята равной 65°С. Для разогрева и перемешивания мазута в резервуарах предусмотрен контур рециркуляции, включающий в себя рециркуляционные насосы и подогреватели.

Схемой предусмотрена возможность "холодной" рециркуляции мазута и перемешивания без его подогрева. Подача мазута в котельную осуществляется трёхвинтовыми насосами, входящими в состав блоков подачи мазута к котлам.

Перед подачей мазута осуществляется его подогрев до температуры, обеспечивающей распыл, грубая и тонкая очистка.

Необходимое давление в подающем трубопроводе поддерживается регулятором, установленным в котельной.

Теплоносителем для технологических нужд установки мазутоснабжения является насыщенный пар давлением I,37 МПа (I4 кгс/см2). Предусматривается частичное редуцирование пара до 0,69 МПа (7 кгс/см2) для подачи в резервуары мазутохранилища, на подогреватель жидких присадок и на продувку трубопроводов и фильтров.

Проектом предусмотрен возврат конденсата греющего пара в котельную для использования тепла и самого конденсата.

МАЗУТОНАСОСНАЯ Q=6,5/I3 и I3/I6 м3/ч ЗДАНИЕ ИЗ СБОРНЫХ ЖЕЛЕЗОБЕТОННЫХ КОНСТРУКЦИЙ	ТИПОВОЙ ПРОЕКТ 903-2-37.9I	Страница 6

ТЕХНИКО-ЭКОНОМИЧЕСКИЕ ДАННЫЕ И ПОКАЗАТЕЛИ

	Наименование показателей				Код	Всего	Удельные показатели			
							на 1м2 общей площади	на 1м3 строит. объёма	на расчетную единицу	на 1млн. руб.СМР
G3BD	Производственная программа	Мощность предприятия	Расчетные единицы	Единица мощности, м3/ч	ЕА05	I				
				Единица годового объёма товарной продукции: в натуральном выражении, т	ЕА07	I				
				в оптовых ценах, руб.	ЕА08					
			Количество расчётных единиц	Мощность, м3/ч	ЕД06	29,0				
				Годовой объём товарной продукции: в натуральном выражении, т	ЕД09	I07340				
				в оптовых ценах, тыс. руб. (удельные показатели, руб.)	ЕД10					
		Себестоимость годового объёма продукции, тыс.руб. (удельные показатели, руб./т)			СП02	I05,4I			0,98	
		Прибыль (годовая), тыс.руб. (удельные показатели, руб.)			СП07					
		Уровень рентабельности (прибыль к производственным фондам), %			СП03					
		Срок окупаемости капвложений (сметной стоимости), год			СП04					
		Приведенные затраты, тыс.руб. (удельные показатели, руб./т)			СП06	I27,64			I,I9	
		Уровень механизации и автоматизации производственных процессов, %			ШТII					
		Степень охвата рабочих механизированным трудом, %			ЮА6I					
		Трудоёмкость производства работ (годовая), чел.-ч			ТР07					
		Производительность труда		годовой выпуск продукции на одного работающего, тыс.руб.	ШТ06					
				то же, в натуральном выражении, т/чел.	ШТ07	35780				
G3DD	Режим работы и штаты	Численность работающих, чел.		Общая	ШТ02	3				
			в том числе	рабочих	РТ03	3				
				в наиболее многочисленную смену	ШТ04	I				
		Количество рабочих дней в году			ШТ08	365				
	Трудоёмкость	Продолжительность строительства, мес.			ПС0I	3,0				

МАЗУТОНАСОСНАЯ Q = 6,5/13 и 13/16 м3/ч ЗДАНИЕ ИЗ СБОРНЫХ ЖЕЛЕЗОБЕТОННЫХ КОНСТРУКЦИЙ	ТИПОВОЙ ПРОЕКТ 903-2-37.91	Страница 7

	Наименование показателей				Код	Всего	Удельные показатели			
							на 1м² общей площади	на 1 м3 строит. объема	на расчетную единицу	на 1млн. руб.СМР
	Режим работы и штаты	Количество смен в сутки			ШТ01	3				
		Продолжительность смены, ч			ШТ09	8				
		Коэффициент сменности по рабочим			ШТ0	3,0				
		Коэффициент использования основного оборудования			ШТ10					
G30B	Техническая характеристика	Площадь, м2	застройки		ХП01	236			8,1	
			общая		ХП02	234			8,1	
			в том числе	подземной части	ХП03	54				
				встроенных (бытовых) помещений	ХП09					
G3NB		Объём строительный, м3	Общий		ХБ01	1536,2			53,0	
			в том числе	подземной части	ХБ02	291,8				
				встроенных (бытовых) помещений	ХБ03					
V1JA	Стоимость	Сметная стоимость, тыс.руб.(удельные показатели, руб.)	Общая		СС01	120,10 185,26			4141 6388	
V1B			в том числе	строительно-монтажных работ	СС02	72,04 113,10	308 483	50,6 79,4		
V1IL				оборудования	СС03	47,10 70,65				
V1D			Общая с учётом условной привязки		СС10	156,1 240,8			5383 8304	
V1L										
V1JF	Трудоемкость	Нормативная трудоёмкость, чел.-ч			ТР08	15266	65,2	10,7	526	
		Трудозатраты построечные, чел.-ч			ТР06	14451	61,8	10,1	498	127772
V1KB		Цемент, т (удельные показатели, кг)	всего		РЦ01	86,05	368	60,4	2967	760831
			приведенный к М400		РЦ02	83,4	356	58,6	2875	737400
			в том числе на индустриальные изделия		РЦ03	0,224	1,0	0,2	7,7	1981

Данные в таблице приведены по варианту производительности 13/16 м3/ч, в числителе - в ценах 1984 г., в знаменателе - в ценах 1991 г.

Наименование показателей				Код	Всего	Удельные показатели			
						на Iм2 общей площади	на I м3 строит. объёма	на расчетную единицу	на Iмлн. руб.СМР
Материалоёмкость	Сталь, т (удельные показатели, кг)		всего	РС0I	I3,98	59,7	9,8	482	I23607
			приведенная к классам А-I и СтЗ	РС02	22,4	95,7	I5,7	772	I98055
			в том числе на индустриальные изделия	РС03	0,I24	0,5	0,09	4,3	I096
	Бетон и железобетон, м3		всего	РБ0I	287,8	I,23	0,20	9,9	2545
		в том числе	монолитный	РБ02	2II,9	0,9	0,I5	7,3	I874
			сборный тяжелый	РБ04	27,6	0,II	0,02	0,95	244
			сборный лёгкий	РБ0	48,3	0,2I	0,03	I,67	427
	Лесоматериалы, м3		всего	РЛ0I	I3,58	0,06	0,0I	0,47	I20
			приведенные к круглому лесу	РЛ02	I5,95	0,07	0,0I0	0,55	I4I
	Кирпич, тыс.шт.			РК0I	I3,6	0,06	0,0I	0,47	I20
	Стекло строительное, м2			РД0I	28,9	0,I2	0,02	I,0	256
	Асбестоцемент, м2			РД02					
	Рулонные кровельные и гидроизоляционные материалы, м2			РД03	I292,3	5,5	0,9I	44,6	II426
	Трубы пластмассовые		м	РД04					
			т	РД05					
	Трубы стеклянные, м			РД06					
Ресурсы на производственные и эксплуатационные нужды	Расход воды холодной	расчётный		мЗ/сут.	ЭВI3	0,9I			
				л/с	ЭСII	0,3			
		годовой, мЗ		ЭВI4	78				

VILH

Данные в таблице приведены в ценах I99I года по варианту производительности I3/I6 м3/ч.

МАЗУТОНАСОСНАЯ Q = 6,5/I3 и I3/I6 м3/ч ЗДАНИЕ ИЗ СБОРНЫХ ЖЕЛЕЗОБЕТОННЫХ КОНСТРУКЦИЙ	ТИПОВОЙ ПРОЕКТ 903-2-37.9I	Страница 9

	Наименование показателей						Код	Всего	Удельные показатели			
									на Iм2 общей площади	на Iм3 строит. объёма	на расчетную единицу	на Iмлн. руб.СМР
	Ресурсы на производственные и эксплуатационные нужды	Расходы воды горячей	расчётный			м3/сут.	ЭВ23					
						л/с	ЭВ2I					
			годовой,			м3	ЭВ24					
VIL	Ресурсы на производственные и эксплуатационные нужды	Расход пара	расчётный,			кг/ч	ПС09	3700			I27,6	
			годовой,			Гкал	ПС07	5I90			I79,0	
		Расход сжатого воздуха	расчётный,			м3/ч	ЭС02					
			годовой,			м3	ЭС03					
		Расход тепла	всего	расчетный,		кВт ккал/ч	ЭТ0I	89I80 76880			3075 265I	
				годовой,		ГДж Гкал (удельные показатели, ГДж)	ЭТ2I					
VILN			в том числе	на отопление	расчётный,		кВт ккал/ч	ЭТ02	8329 7I80			0,287 246
					годовой,		ГДж Гкал (удельные показатели, ГДж)	ЭТ22				
				на вентиляцию	расчётный,		кВт ккал/ч	ЭТ03	80852 69700			2788 2403
					годовой,		ГДж Гкал (удельные показатели, ГДж)	ЭТ23				
				на горячее водоснабжение	расчётный,		кВт ккал/ч	ЭТ04				
					годовой,		ГДж Гкал (удельные показатели, ГДж)	ЭТ24				
VILI		Канализационные стоки, расчётный					м3/сут.	ЭК0I	0,06			
VILI		Расход газа	расчётный,				м3/ч	ЭГ0I				
			годовой,				м3	ЭГ02				
VIL		Расход электроэнергии, годовой, (удельные показатели,					МВт-ч кВт-ч)	ПС08	I82,2	779	I27,9	6283
VILK		Потребная электрическая мощность,					кВт	ЭМ0I	II6,6			4,0

Данные в таблице приведены в ценах I99I года по варианту производительности I3/I6 м3/ч.

МАЗУТОНАСОСНАЯ Q=6,5/I3 и I3/I6 м3/ч ЗДАНИЕ ИЗ СБОРНЫХ ЖЕЛЕЗОБЕТОННЫХ КОНСТРУКЦИЙ	ТИПОВОЙ ПРОЕКТ 903-2-37.9I	Страница I0

ДОПОЛНИТЕЛЬНЫЕ ДАННЫЕ

Показатели приведены для условий строительства при расчётной температуре наружного воздуха минус 30°С.

Сметная документация составлена в нормах и ценах I984 г., пересчитана в цены I99I г. по индексам и приведена дробью.

Расчётная единица – I м3/ч производительности мазутонасосной.
Всего расчётных единиц – 29 (суммарная производительность мазутонасосной).

Проект разработан взамен типового проекта № 903-2-20.84

B7EA

СОСТАВ ПРОЕКТНОЙ ДОКУМЕНТАЦИИ

Альбом I	ПЗ	Пояснительная записка
Альбом 2	МСI	Мазутоснабжение
Альбом 3	МС2	Мазутоснабжение, блоки оборудования
Альбом 4		Металлоконструкции вспомогательного оборудования. Конструкторская документация
Альбом 5	АР	Решения архитектурные. КЖ Конструкции железобетонные
	КМ	Конструкции металлические
Альбом 6	СИ	Строительные изделия
Альбом 7	АТМ	Автоматизация. АП Пожарная сигнализация
Альбом 11	ОВ	Отопление и вентиляция. ВК Внутренние водопровод и канализация ТС Тепловые сети
Альбом 8		Щиты автоматики и КИП. Задание заводу-изготовителю
Альбом 9	ЭМ	Силовое электрооборудование. ЭО Внутреннее освещение. СС Связь и сигнализация
Альбом I0		Низковольтные комплектные устройства. Задание заводу-изготовителю
Альбом I2	СО	Спецификации оборудования
Альбом I3	ВМ	Ведомости потребности в материалах
Альбом I4 кн.I...6	С	Сметы

Объём проектных материалов, приведенных к формату А4, 1285 форматок.

B78A АВТОР ПРОЕКТА — Проектный институт "Латгипропром", 226367, ГСП, г.Рига, ул.Калькю,I5

B7HA УТВЕРЖДЕН — Утвержден ГПКНИИ "СантехНИИпроект". Протокол № 30 от 22.0I.I992 г. Срок действия I997 г.

B7KA ПОСТАВЩИК — АПП ЦИТП, I25878, г.Москва, А-445, ГСП, ул.Смольная,22

Инв.№ 25306
Катал.л.№ 067289

gost.e-ecolog.ru

... 07.05.92 Тираж 6850 экз. Заказ N 507. АПП ЦИТП