СК-2	СТРОИТЕЛЬНЫЙ КАТАЛОГ Часть 2 ТИПОВЫЕ ПРОЕКТЫ ПРЕДПРИЯТИЙ, ЗДАНИЙ И СООРУЖЕНИЙ	901-3-285.91
АПП ЦИТП	ГЛАВНЫЙ КОРПУС ДЛЯ СТАНЦИИ ОЧИСТКИ ВОДЫ ПОВЕРХНОСТНЫХ ИСТОЧНИКОВ МУТНОСТЬЮ ДО 120 МГ/Л ПРОИЗВОДИТЕЛЬНОСТЬЮ 3,2 ТЫС.М3/СУТ.	
АПРЕЛЬ **1992**	ТИПОВОЙ ПРОЕКТ	На 7 страницах Страница 1

ФАСАД А-Л

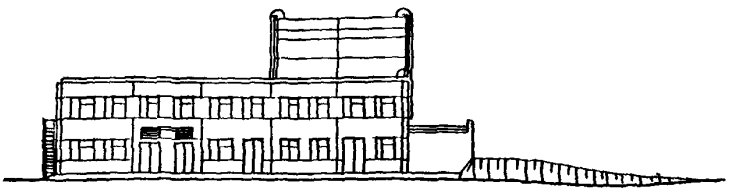

ПЛАН НА ОТМ. -2.400; -1.800; -1.400; -0.600; 0.000

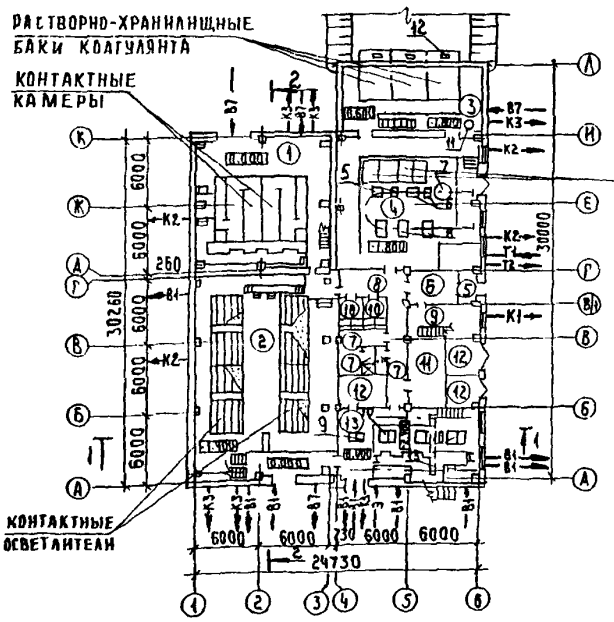

ПЛАН НА ОТМ. 2.400; 3.600

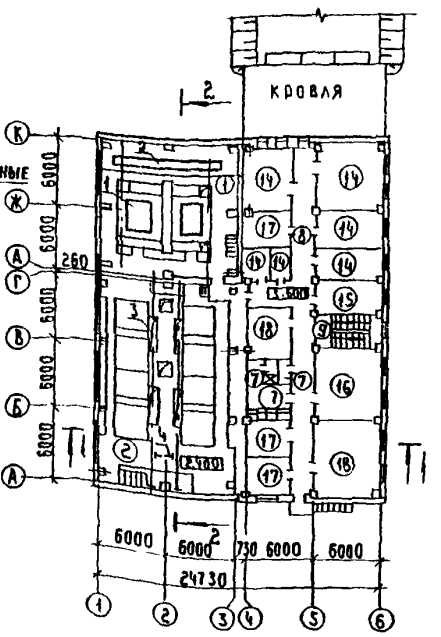

РАЗРЕЗ 1-1

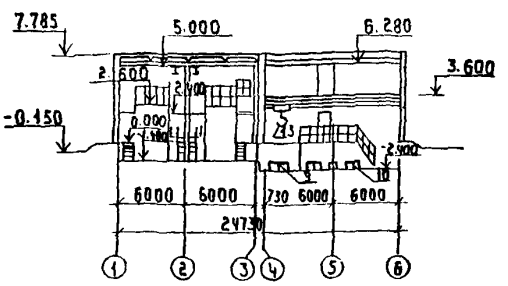

gost.e-ecolog.ru

ГЛАВНЫЙ КОРПУС ДЛЯ СТАНЦИИ ОЧИСТКИ ВОДЫ ПОВЕРХНОСТНЫХ ИСТОЧНИКОВ МУТНОСТЬЮ ДО 120 МГ/Л ПРОИЗВОДИТЕЛЬНОСТЬЮ 3,2 ТЫС.М3/СУТКИ	ТИПОВОЙ ПРОЕКТ 901-3-285.91	Лист 1 Страница 2

РАЗРЕЗ 2-2

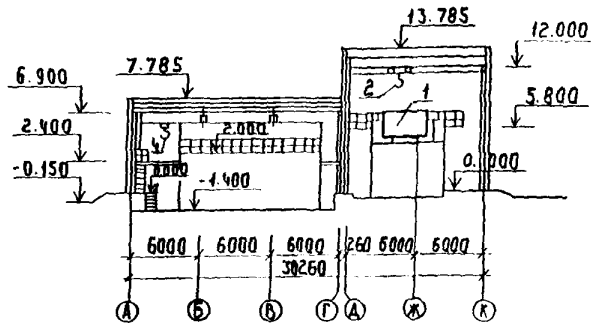

ЭКСПЛИКАЦИЯ ПОМЕЩЕНИЙ

Номер	Наименование	Площадь м2
1	Входные устройства с барабанными сетками	143,4
2	Зал контактных осветлителей	228,8
3	Отделение растворных баков коагулянта	67,8
4	Дозаторная. Воздуходувная	150,4
5	Тамбур	3,1
6	Вестибюль	12,7
7	Бытовые помещения	39,2
8	Коридор	90,1
9	Лестничная клетка	17,6
10	Кладовые	6,4
11	Щитовая	17,3
12	Помещение ТП	15,4
13	Насосная станция II подъема	73,9
14	Лабораторные помещения	100,2
15	Мастерская	17,6
16	Диспетчерская	35,8
17	Служебные помещения	50,1
18	Венткамеры	56,2
19	РУ	11,4

ЭКСПЛИКАЦИЯ ОБОРУДОВАНИЯ

Поз	Наименование	Кол.
1	Барабанная сетка БСМ 1,5х1,9	2
2	Кран подвесной однопролетный 3,2-10,2-9-12	1
3	Таль ТЭ 100-5112-01 ГОСТ 22584-83	2
4	Таль передвижная червячная 1 т ГОСТ 28408-89Е	1
5	Насос-дозатор НД-1,0 160/25 К 14А	3
6	Насос-дозатор НД-1,0 160/25 Д 14А	3
7	Установка полиакриламида УРП-3	1
8	Компрессор водокольцевой ВК-6М-1	3
9	Насос К 90/20	2
10	Насос КМ 100-65-200	5
11	Насос ГНОМ 16-15	1
12	Лебедка Л4Р-0,5	3
13	Кран ручной 1-5,1 ТУ 2400.4912-88	1

D1AA ТЕХНИЧЕСКАЯ ХАРАКТЕРИСТИКА

Главный корпус предназначен для очистки воды поверхностных источников мутностью до 120 мг/л на барабанных сетках и контактных осветлителях до соответствия требованиям ГОСТа 2874-82 "Вода питьевая".

В состав главного корпуса также входят реагентное хозяйство на два основных реагента (коагулянт и полиакриламид), насосная станция II подъема, лаборатории и другие служебные помещения.

ГЛАВНЫЙ КОРПУС ДЛЯ СТАНЦИИ ОЧИСТКИ ВОДЫ ПОВЕРХНОСТНЫХ ИСТОЧНИКОВ МУТНОСТЬЮ ДО 120 МГ/Л ПРОИЗВОДИТЕЛЬНОСТЬЮ 3,2 ТЫС.М3/СУТКИ	ТИПОВОЙ ПРОЕКТ 901-3-285.91	Лист 2 Страница 3

D28A СТРОИТЕЛЬНЫЕ КОНСТРУКЦИИ И ИЗДЕЛИЯ

Фундаменты	- монолитные ж.б. по серии I.412.I-6, вып.0÷3 из бетона класса В15 типоразмеров-10; по серии I.412.I-4, вып.1, типоразмеров-3 - сборные ж.б. по серии I.020-1/83 вып.I-I, типоразмеров-2; блоки бетонные для стен подвалов по ГОСТ 13579-78, типоразмеров-6; плиты ж.б. ленточных фундаментов по ГОСТ 13580-85, типоразмеров-6
Фундаментные балки	- сборные ж.б. по серии I.415.I-2 вып.I, типоразмеров-5
Стены наружные	- сборные керамзитобетонные стеновые панели по серии I.030.I-I/88, вып.0-I; 0-3; I-I; 2-I; 3-I; 4-I; 4-2, типоразмеров-16
Колонны	- сборные ж.б. по серии I.423.I-3/88,вып.I; 2; типоразмеров-3; по серии I.423.I-5/88, вып.3, типоразмеров-2; по серии I.020-I/83,вып.2-I, типоразмеров-4; по серии I.427.I-3, вып.I; 2, типоразмеров-2
Балки покрытия	- сборные ж.б. по серии I.462.I-I/88, вып.0;I;2;3 типоразмеров-I
Ригели	- сборные ж.б. по серии I.020-I/83, вып.3-I, типоразмеров-5
Покрытия, перекрытия	- сборные ж.б. плиты по серии I.465.I-10/82, вып.0,1,2, типоразмеров-2; по серии I.041.I-2, вып.I÷6, типоразмеров-5; по серии 3.006.I-2.87, вып.I÷4, типоразмеров-I3; по ГОСТ 22701.0-77, типоразмеров4
Диафрагмы	- сборные ж.б. по серии I.020-I/83, вып.4-I, типоразмеров-5
Лестницы	- сборные ж.б. по серии I.050.I-2, вып.I, типоразмеров-I
Перегородки	- сборные ж.б. по серии I.030.9-2, вып.0;I;4;6;7 (части I и 2), типоразмеров-I4
Кровля	- из 2-х слоев рубероида РКП-350А на битумной мастике по комплексным плитам, из 4-х слоев рубероида РКП-350А на битумной мастике и утеплителя-пенобетона γ =300 кг/м3
Полы	- из керамической, кислотоупорной плитки, цементно-песчаного раствора, линолеума
Окна	- по серии I.236.5-I2,вып.I, типоразмеров-2; по ГОСТ I2506-8I, типоразмеров-I
Двери	- по ГОСТ 6629-88, типоразмеров-2; по серии I.236.5-I2,вып.I,типоразмеров-I; по серии I.I36.5-I9,типоразмеров-I; по серии I.236-5,вып.I, типоразмеров-I; по ГОСТ I4624-84,типоразмеров-I
Ворота	- по серии I.435.9-I7, вып.I типоразмеров-I; типовой проект 407-3-444.87, альбом П, типоразмеров-I
Перемычки	- сборные ж.б. по серии I.038.I-I, вып.I, типоразмеров-I2

Наибольшая масса монтажного элемента (балка покрытия) - II400 кг

H5UA ОТДЕЛКА НАРУЖНАЯ	- окраска цементно-перхлорвиниловыми красками
ВНУТРЕННЯЯ	- окраска поливинилацетатная, известковая, облицовка керамической плиткой

G3GA ИНЖЕНЕРНОЕ ОБОРУДОВАНИЕ

Водопровод	- производственный и хозяйственно-питьевой от насосной станции II подъема, напор на вводе-60 м вод.ст.
Канализация	- производственная, присоединение к местной сети площадки; хозяйственно-бытовая в городскую сеть; водосток внутренний
Отопление	- водяное с параметрами теплоносителя I50-70°С от наружных тепловых сетей и 95-70°С (как вариант)
Горячее водоснабжение	- от узла управления через регулятор температуры
Вентиляция	- приточно-вытяжная с механическим побуждением
Электроснабжение	- от сети напряжением 380/220В
Освещение	- лампы накаливания и люминесцентные лампы
Связь и сигнализация	- телефонизация, радиофикация, пожарная сигнализация, электрочасификация
Кран	- электрический, ручной
Таль	- ручная

J30B	НОРМАТИВНОЕ ЗНАЧЕНИЕ СКОРОСТНОГО НАПОРА ВЕТРА	- 23 кгс/м2 0,23 кПа
R2C0	СТЕПЕНЬ ОГНЕСТОЙКОСТИ	- II
N18D	РАСЧЕТНАЯ ТЕМПЕРАТУРА НАРУЖНОГО ВОЗДУХА	- минус 30°С
G20D	КЛИМАТИЧЕСКИЙ РАЙОН СССР	- II
J3N8	НОРМАТИВНОЕ ЗНАЧЕНИЕ ВЕСА СНЕГОВОГО ПОКРОВА	- 100 кгс/м2 I,00 кПа
G2EE	ИНЖЕНЕРНО-ГЕОЛОГИЧЕСКИЕ УСЛОВИЯ	- обычные

ГЛАВНЫЙ КОРПУС ДЛЯ СТАНЦИИ ОЧИСТКИ ВОДЫ ПОВЕРХНОСТНЫХ ИСТОЧНИКОВ МУТНОСТЬЮ ДО 120 МГ/Л ПРОИЗВОДИТЕЛЬНОСТЬЮ 3,2 ТЫС.М3/СУТКИ	ТИПОВОЙ ПРОЕКТ 901-3-285.91	Лист 2 Страница 4

V1MA

ТЕХНИКО-ЭКОНОМИЧЕСКИЕ ДАННЫЕ И ПОКАЗАТЕЛИ

						Код	Типовая проектная документация				Примечание*
							Всего	Удельные показатели			
								на 1 м² общей площади на 1 м³ строительного объема	на расчетную единицу	на 1 млн. руб. СМР	
G3DB	Производственная программа	Мощность предприятия	Расчетные единицы		Единица мощности м3/сут.	EA05	1000				
				Единица годового объема товарной продукции	в натуральном выражении м3/сут.	EA07	1000				
					в оптовых ценах, тыс. руб.	EA08					
			Количество расчетных единиц		Мощность	ЕД06	3,2				
				Годовой объем товарной продукции	в натуральном выражении	ЕД09	1168,0				
					в оптовых ценах, тыс. руб.	ЕД10					
		Затраты производства (себестоимость), тыс. руб. (удельные показатели на 1 руб. товарной продукции, коп.)				СП02	181,0				
		Прибыль (годовая), тыс. руб. (удельные показатели на 1 руб. товарной продукции, коп.)				СП07					
		Уровень рентабельности (прибыль к себестоимости), %				СП03					
		Срок окупаемости капиталовложений (сметной стоимости), год				СП04					
		Приведенные затраты, тыс. руб. (удельные показатели, руб.)				СП06	257,5		80468,7		
		Уровень механизации и автоматизации производственных процессов, %				ШТ11	97				
		Удельный вес рабочих, занятых ручным трудом, %				ЮА62	3				
		Трудоемкость изготовления продукции (годовая), чел.-ч.				ТР07	53822,0		16819,4		
		Производительность труда	годовой выпуск продукции на одного работающего, тыс. руб.			ШТ06					
			то же, в натуральном выражении м3			ШТ07	36,5				
G3DD	Режим работы и штаты	Численность работающих чел.	общая			ШТ02	32				
			в том числе	рабочих		ШТ03	21				
				в наиболее многочисленную смену		ШТ04	14				
		количество рабочих дней в году				ШТ08	365				
		количество смен в сутки				ШТ01	3				
		продолжительность смены, ч.				ШТ09	8,2				
		коэффициент сменности по рабочим				ШТ05	1,5				
		коэффициент загрузки оборудования				ШТ10	0,91				
G3OC	Техническая характеристика	площадь, м²	застройки			ХП01	861,0		269,1		
G3OB			общая			ХП02	1280		400,0		
			в том числе	подземной части		ХП03	433,3				
				встроенных (бытовых) помещений		ХП09	69				
G3NB		объем строительный, м³	общий			ХБ01	7650		2390,6		
			в том числе	подземной части		ХБ02	876		273,7		
				встроенных (бытовых) помещений		ХБ03	248,4				

* для заполнения данных проекта привязки

ГЛАВНЫЙ КОРПУС ДЛЯ СТАНЦИИ ОЧИСТКИ ВОДЫ ПОВЕРХНОСТНЫХ ИСТОЧНИКОВ МУТНОСТЬЮ ДО 120 МГ/Л ПРОИЗВОДИТЕЛЬНОСТЬЮ 3,2 ТЫС.М3/СУТКИ

ТИПОВОЙ ПРОЕКТ 901-3-285.91

Лист 3

Страница 5

	Наименование показателей				Код	Типовая проектная документация: Всего	Удельные показатели: на 1 м² общей площади / на 1 м³ строительного объема	Удельные показатели: на расчетную единицу	Удельные показатели: на 1 млн. руб. СМР	Примечание: в ценах 1991г.
V11A	Стоимость	Сметная стоимость, тыс. руб. (удельные показатели, руб.)	общая		СС01	392,42		122631,2		594,10
V11B			в том числе	строительно-монтажных работ	СС02	275,29	215,07 / 35,98			426,70
V11L				оборудования	СС03	161,91 / 0,22				167,91 / 0,22
V11O				прочие						
			общая с учетом условной привязки		СС10	510,10		1594062		772,33
	Трудоемкость	нормативная трудоемкость, чел.-ч			ТР08	44481		139003I		
V11F		трудозатраты построечные, чел.-ч			ТР06	39424	30,80 / 5,15	12320,0	143209	
V1KB	Материалоемкость	Цемент, т (удельные показатели, кг)	всего		РЦ01	577,18	450,92 / 75,45	180368,7	2096625	
			приведенный к М400		РЦ02	565,91	442,12 / 73,97	176846,9	2055686	
			в том числе на индустриальные изделия		РЦ03	145,0	113,30 / 16,90	45312,5	526717	
		Сталь, т (удельные показатели, кг)	всего		РС01	53,59	41,87 / 6,87	16746,9	194667	
			приведенная к классу А-I и Ст3		РС02	74,74	58,39 / 9,77	23356,2	271495	
			в том числе на индустриальные изделия		РС03	33,76	26,40 / 4,41	10550,0	122634	
		Бетон и железобетон, м³	всего		РБ01	1315,64	0,80 / 0,13	319,60	4779	
			в том числе	монолитный	РБ02	870,41	0,45 / 0,07	180,50	3162	
				сборный тяжелый	РБ04	225,97	0,18 / 0,03	70,60	821	
				сборный легкий	РБ05	219,26	0,17 / 0,03	68,50	796	
		Лесоматериалы, м³	всего		РЛ01	69,14	0,05 / 0,01	21,60	251	
			приведенные к круглому лесу		РЛ02	114,01	0,09 / 0,01	35,60	414	
		Кирпич, тыс. шт.			РК01	68,26	0,05 / 0,01	21,30	250	
		Стекло строительное, м²			РД01	197,60	0,15 / 0,03	61,70	718	
		Асбестоцемент, м²			РД02	29,0	0,03 / 0,004	9,06	105	
		Рулонные кровельные и гидроизоляционные материалы, м²			РГ03	3595,21	2,80 / 0,47	1123,5	13060	
		Трубы пластмассовые		м	РД04	510	0,40 / 0,07	159,40	1853	
				т	РД05	0,32				
		Трубы стеклянные, м			РД06					
V1LH	Ресурсы на производственные и эксплуатационные нужды	Расход воды	холодной	расчетный	м³/сут	ЭВ13	1,9		0,59		
					л/с	ЭВ11	1,86		0,58		
				годовой, м³		ЭВ14	693,5	0,54 / 0,09	215,30		
			горячей	расчетный	м³/сут	ЭВ23	1,6		0,50		
					л/с	ЭВ21	1,73		0,54		
				годовой м³		ЭВ24	584,0	0,46 / 0,08	182,50		

ГЛАВНЫЙ КОРПУС ДЛЯ СТАНЦИИ ОЧИСТКИ ВОДЫ ПОВЕРХНОСТНЫХ ИСТОЧНИКОВ МУТНОСТЬЮ ДО 120 МГ/Л ПРОИЗВОДИТЕЛЬНОСТЬЮ 3,2 ТЫС.М3/СУТКИ	ТИПОВОЙ ПРОЕКТ 901-3-285.91	Лист 3 Страница 6

	Наименование показателей						Код	Типовая проектная документация				Примечание
								Всего	Удельные показатели: на 1 м² общей площади / на 1 м³ строительного объема	на расчетную единицу	на 1 млн. руб. СМР	
V1LS	Ресурсы на производственные и эксплуатационные нужды	Расход пара	расчетный, кг/ч				ПС09					
			годовой, т				ПС07					
V1LA		Расход сжатого воздуха	расчетный, м³/ч				ЭС02					
			годовой, м³				ЭС03					
V1LN		Расход тепла	всего	расчетный,		кВт	ЭТ01	242,08				
						ккал/ч	ЭТ14	208486,3				
				годовой, (удельные показатели, ГДж)		ГДж	ЭТ21	2322,2	1,81 / 0,30	725,70		
						Гкал	ЭТ25	530,38				
			в том числе	на отопление	расчетный,	кВт	ЭТ02	123,44				
						ккал/ч	ЭТ15	106140				
					годовой, (удельные показатели, ГДж)	ГДж	ЭТ22	1131,38	884,00 / 147,90	3535562		
						Гкал	ЭТ26	270,02				
				на вентиляцию	расчетный,	кВт	ЭТ03	95,03				
						ккал/ч	ЭТ16	81710				
					годовой, (удельные показатели, ГДж)	ГДж	ЭТ23	870,89	680,40 / 113,84	272153I		
						Гкал	ЭТ27	207,85				
				на горячее водоснабжение	расчетный,	кВт	ЭТ04	23,61				
						ккал/ч	ЭТ17	20636,3				
					годовой, (удельные показатели, ГДж)	ГДж	ЭТ24	319,95	0,25 / 0,04	99,98		
						Гкал	ЭТ28	52,5				
V1LI		Канализационные стоки, расчетный, м³/сут.					ЭК01	3,20				
V1LJ		Расход газа	расчетный, м³/ч				ЭГ01					
			годовой, м³				ЭГ02					
V1LL		Расход электроэнергии, годовой, МВт·ч (удельные показатели, кВт·ч)					ПС08	938,4	733,12 / 122,67	293250		
V1LK		Потребная электрическая мощность, кВт					ЭМ01	184,0				
V1GB	Продолжительность строительства, мес.						ПС01	11				

ГЛАВНЫЙ КОРПУС ДЛЯ СТАНЦИИ ОЧИСТКИ ВОДЫ ПОВЕРХНОСТНЫХ ИСТОЧНИКОВ МУТНОСТЬЮ ДО 120 МГ/Л ПРОИЗВОДИТЕЛЬНОСТЬЮ 3,2 ТЫС.М3/СУТКИ	ТИПОВОЙ ПРОЕКТ 901-3-285.91	Лист 4 Страница 7

G3DT ТЕХНОЛОГИЧЕСКИЙ ПРОЦЕСС

Исходная вода подается на барабанные сетки, затем последовательно поступает в контактную камеру, смеситель, контактные осветлители и резервуары чистой воды. Из резервуаров вода насосами П-го подъема подается потребителю.

В проекте принята схема мокрого хранения коагулянта в расходно-хранилищных баках и сухого хранения полиакриламида (флокулянта). Приготовление растворов коагулянта и полиакриламида осуществляется в расходных баках, из которых насосами-дозаторами направляется к месту ввода.

ДОПОЛНИТЕЛЬНЫЕ ДАННЫЕ

Расчетный показатель - 1 тыс.м3/сутки обрабатываемой воды (всего 3,2 единицы).

Настоящий проект разработан взамен ТМП 901-3-105. Смета составлена в ценах и нормах 1984 г. с пересчетом в цены 1991г. по индексам

B7EA СОСТАВ ПРОЕКТНОЙ ДОКУМЕНТАЦИИ

Альбом 1	ПЗ	Пояснительная записка
Альбом 2	ТХ	Технология производства
	ТХН	Эскизные чертежи общих видов
	ВК	Внутренний водопровод и канализация
	ОВ	Отопление и вентиляция
Альбом 3 часть 1	АР	Архитектурные решения
	КМ	Конструкции металлические
	АЗ	Антикоррозионная защита конструкций
	ОС	Организация строительства
часть 2	КЖ	Конструкции железобетонные
Альбом 4 часть 1	ЭМ	Силовое электрооборудование
	ЭО	Электрическое освещение
	СО	Связь и сигнализация
часть 2	АТХ	Автоматизация
Альбом 5	КЖИ	Строительные изделия
Альбом 6	АТХ	Задание заводу-изготовителю
Альбом 7	ВМ	Ведомости потребности в материалах
Альбом 8	СО	Спецификации оборудования
Альбом 9	С	Сметы
часть 1		
часть 2		
часть 3		

Примененные материалы: ТМП 407-3-444.87. „Распределительный пункт 10(6)/0,4 кВ совмещенный с трансформаторной подстанцией 10(6)/0,4 кВ для городских электрических сетей тип П РПК-2ТИ." Альбом II
Распространяет Уралтиппроект.

Объем проектных материалов, приведенных к формату А4, - 1903 форматок

B7BA АВТОР ПРОЕКТА ЦНИИЭП инженерного оборудования
Москва, 117279, ул.Профсоюзная, 93а

B7HA УТВЕРЖДЕНИЕ Утвержден Госгражданстроем. Приказ от 29 июля 1986 г. № 242
Срок действия - 1996 г.

B7KA ПОСТАВЩИК Арендное производственное предприятие ЦИТП
125878, ГСП, Москва, А-445, ул.Смольная, 22

gost.e-ecolog.ru