СССР	СТРОИТЕЛЬНЫЙ КАТАЛОГ ЧАСТЬ 2 ТИПОВЫЕ ПРОЕКТЫ ПРЕДПРИЯТИЙ, ЗДАНИЙ И СООРУЖЕНИЙ	ТИПОВОЙ ПРОЕКТ 802-6-22.87 УДК 725.4.055:631.22.014
ЦИТП	КОРМОЦЕХ ПРОИЗВОДИТЕЛЬНОСТЬЮ 6 Т/Ч ДЛЯ СВИНОВОДЧЕСКИХ ФЕРМ, ФУНКЦИОНИРУЮЩИХ НА МЕСТНЫХ КОРМАХ	ОВГВ
ФЕВРАЛЬ 1988		На 3-х листах На 5-ти страницах Страница I

ФАСАД I-6

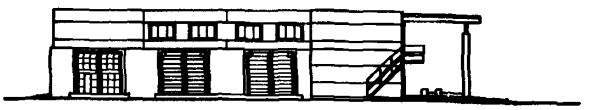

ПЛАН НА ОТМ. 0.000

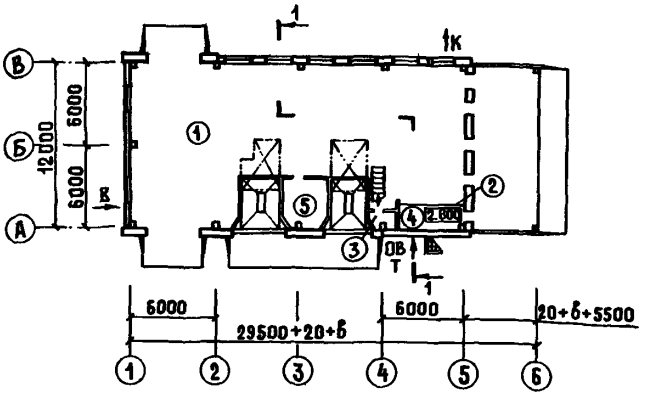

РАЗРЕЗ I-I

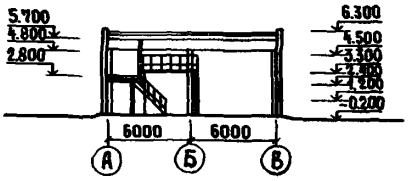

ЭКСПЛИКАЦИЯ ПОМЕЩЕНИЙ

Номер	Наименование	Площадь, м2
I	Отделение приготовления кормосмесей	239,9
2	Операторская	I5,2
3	Уборная	I,7
4	Узел ввода	9,2
5	Отделение приготовления раствора ЗОМ	II,8

gost.e-ecolog.ru

КОРМОЦЕХ ПРОИЗВОДИТЕЛЬНОСТЬЮ 6 Т/Ч ДЛЯ СВИНОВОДЧЕСКИХ ФЕРМ, ФУНКЦИОНИРУЮЩИХ НА МЕСТНЫХ КОРМАХ	ТИПОВОЙ ПРОЕКТ 802-6-22.87	Лист I Страница 2

СХЕМА ТЕХНОЛОГИЧЕСКОГО ПРОЦЕССА

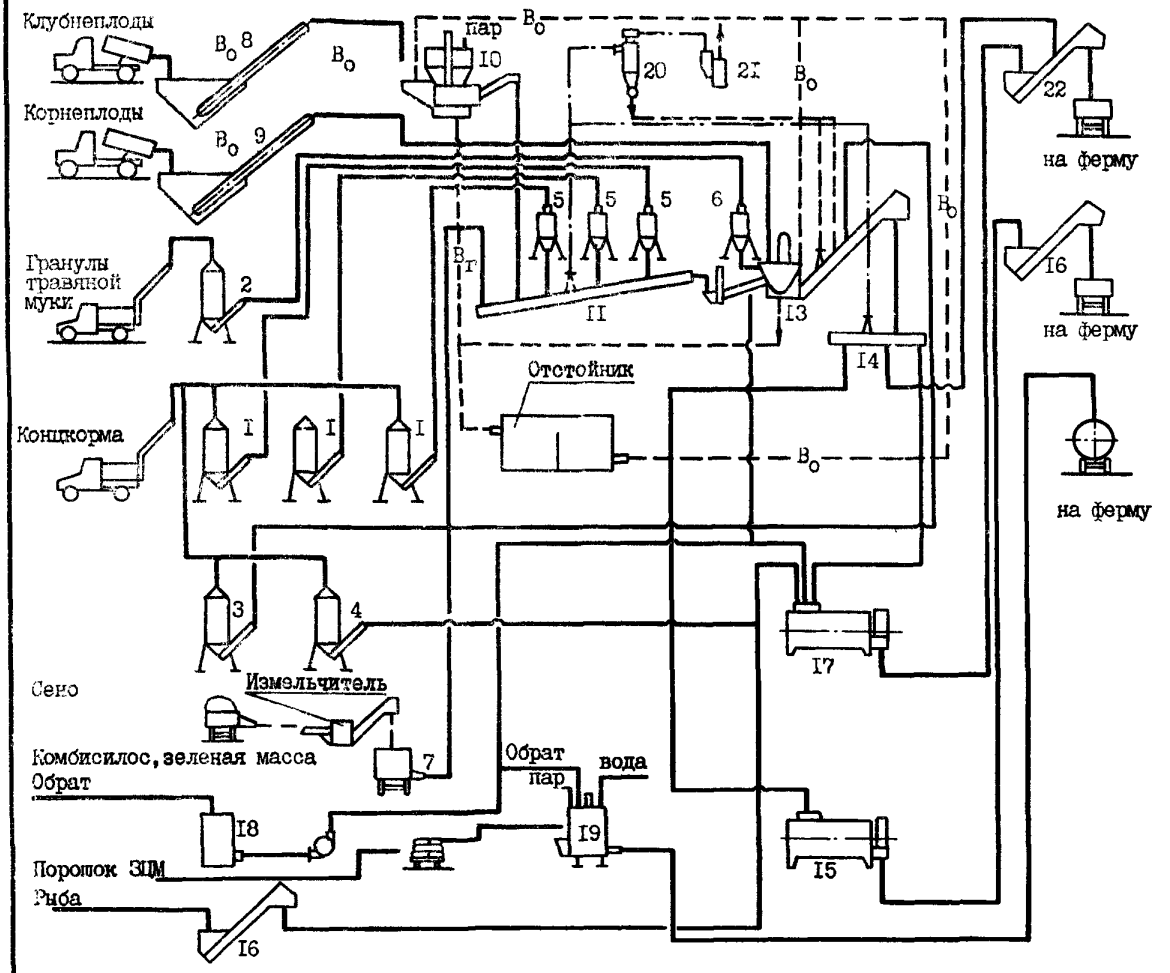

ЭКСПЛИКАЦИЯ ОБОРУДОВАНИЯ

Поз.	Наименование и марка	Кол.	Поз.	Наименование и марка	Кол.
I,2 3,4	Бункер сухих кормов БСК-I0	6	I7	Смеситель С-3	I
5,6	Дозатор концкормов ДК-I0	4	I8	Резервуар для хранения молока В2-ОМВ-2,5	I
7	Кормораздатчик тракторный КТУ-I0 и КТУ-20	I	I9	Агрегат для приготовления заменителя молока АЗМ-0,8А	I
8,9	Погрузчик кормов ковшовый ПКК-20	2	20	Батарейная установка циклонов 4БЦш-200	I
I0	Агрегат картофелезапарочный АЗК-3	I	2I	Вентилятор пылевой ВЦЛ-3	I
II	Транспортер ТЛ-65	I	22	Транспортер скребковый ТС-40.С	I
I2	Электромагнит М22В	I			
I3	Агрегат приготовления смесей АПК-I0А	I			
I4	Шнек загрузочный ШЗС-40М	I			
I5	Смеситель С-7	I			
I6	Транспортер скребковый ТС-40М	2			

КОРМОЦЕХ ПРОИЗВОДИТЕЛЬНОСТЬЮ 6 Т/Ч ДЛЯ СВИНОВОДЧЕСКИХ ФЕРМ, ФУНКЦИОНИРУЮЩИХ НА МЕСТНЫХ КОРМАХ	ТИПОВОЙ ПРОЕКТ 802-6-22.87	Лист 2 Страница 3

D2BA СТРОИТЕЛЬНЫЕ КОНСТРУКЦИИ И ИЗДЕЛИЯ

Фундаменты – сборные железобетонные башмаки по ГОСТ 24022-80, типоразмеров – I

Фундаментные балки – сборные железобетонные по серии I.415-I вып.I, типоразмеров – 2

Колонны – сборные железобетонные по серии I.823.I-2 вып.0-I, типоразмеров – I

Балки – сборные железобетонные по серии I.462.I-I/8 вып.I,2, типоразмеров – I

Покрытие – сборные железобетонные плиты по серии I.465.I-4/84 вып.I,2, типоразмеров – 3; по серии 3.006.I-2/82 вып.I-2, типоразмеров – 3

Стены – панельные из двухслойных панелей по серии I.832.I-9 вып.0,I,2, типоразмеров – I2; карнизные панели по серии I.030.I-I вып.2-1,3-3,4-I, типоразмеров – I

Панели стеновые по серии 3.900-3 вып.9,10, типоразмеров – 2 (для грязеотстойника)

Перегородки – кирпичные

Кровля – рулонная четырехслойная

Утеплитель – минераловатные плиты повышенной жёсткости γ = 200 кг/м3 по ГОСТ 22950-78

Полы – бетонные, из досок, из керамической плитки

Окна – деревянные по ГОСТ I2506-8I, типоразмеров – 3 и по ГОСТ II2I4-86, типоразмеров – I

Двери – деревянные по ГОСТ I4624-84, типоразмеров – 2

Ворота – деревянные по серии I.435.9-I7 вып.I,3, типоразмеров – 2

Перемычки – сборные железобетонные по серии I.038.I-I вып.I, типоразмеров – 5

Наибольшая масса монтажного элемента (стеновая панель) – 3,75 т

R2CO СТЕПЕНЬ ОГНЕСТОЙКОСТИ – вторая

N1BD РАСЧЕТНАЯ ТЕМПЕРАТУРА НАРУЖНОГО ВОЗДУХА – минус 20, 30 (основное решение), 40°С

H5UA ОТДЕЛКА

ВНУТРЕННЯЯ

Известковая побелка, водоэмульсионная краска, пентафталевая эмаль, облицовка глазурованной керамической плиткой

C3GA ИНЖЕНЕРНОЕ ОБОРУДОВАНИЕ

Водопровод – объединенный: хозяйственно-питьевой и производственный. Напор на вводе – – 7,2 м

Расход воды на внутреннее пожаротушение – 5,2 л/с

Канализация – объединенная: производственно-бытовая в наружную сеть

Отопление – воздушное агрегатами марки АО2 и водяное от внешнего источника. Теплоноситель – вода I30-70°С

Вентиляция – естественная

Горячее водоснабжение – централизованное от внешних сетей

Пароснабжение – пар от внешних сетей Р = 7 Па

Электроснабжение – от электросети 380/220В

Связь и сигнализация – телефон, радио, производственная громкоговорящая связь

J3MB ВЕС СНЕГОВОГО ПОКРОВА – I00 кгс/м2 0,98 кПа

G2DD КЛИМАТИЧЕСКИЕ РАЙОНЫ И ПОДРАЙОН СССР – II, III, IB

G2EE ИНЖЕНЕРНО-ГЕОЛОГИЧЕСКИЕ УСЛОВИЯ – обычные

J3OB СКОРОСТНОЙ НАПОР ВЕТРА – 27 кгс/м2 0,26 кПа

G3DT ТЕХНОЛОГИЧЕСКИЙ ПРОЦЕСС

Кормоцех предназначен для приготовления многокомпонентных влажных кормосмесей на фермах и комплексах с законченным производственным циклом на 6 тысяч свиней в год.

В проекте реализованы принципы современной организации кормоприготовления на фермах, в основу которых положена поточно-непрерывная технология на базе серийно выпускаемого оборудования.

Компоновочное решение цеха предусматривает прием всех видов местного сырья и различных кормовых добавок, обработку, смешивание, накопление и отгрузку готовых кормосмесей в кормораздатчики.

Кормоцех может быть сблокирован с корнеклубнеплодохранилищем и складом концентрированных кормов, что позволит исключить транспортные перевозки сырья.

В цехе предусмотрены технологические линии, обеспечивающие:
- прием, накопление, запаривание клубнеплодов;
- прием, накопление, дозирование корнеплодов;
- прием, накопление, дозирование концентрированных кормов;
- прием, накопление, дозирование травяной муки;
- приготовление сенной муки;
- прием, дозирование комбисилоса и зеленной массы;
- прием обрата;

КОРМОЦЕХ ПРОИЗВОДИТЕЛЬНОСТЬЮ 6 Т/Ч ДЛЯ СВИНОВОДЧЕСКИХ ФЕРМ, ФУНКЦИОНИРУЮЩИХ НА МЕСТНЫХ КОРМАХ	ТИПОВОЙ ПРОЕКТ 802-6-22.87	Лист 2 Страница 4

- приготовление и выдачу кормовых смесей;
- тепловую обработку концкормов;
- приготовление кормов для поросят-отъемышей;
- приготовление жидкого ЗЦМ.

Корнеклубнеплоды доставляют к кормоцеху самосвальным транспортом и выгружают в завальные ямы с водой. В ямах происходит оседание камней и предварительная мойка. В процессе работы корнеклубнеплоды направляют в агрегаты I0 и I3.

Клубнеплоды в агрегате АЗК-3 (I0) проходят мойку и запаривание. После чего по сигналу оператора синхронно с линией смешивания осуществляется выдача мятого картофеля на транспортер.

Корнеплоды в агрегате АПК-I0А (I3) проходят мойку, дозирование, измельчение и смешивание с другими компонентами.

В целях экономии воды, для мойки корнеклубнеплодов в цехе используется система оборотного водоснабжения.

Концкорма и гранулы травяной муки привозят в кормовозах ЗСК-I0 и разгружают в бункера БСК-I0. Дозированную подачу концкормов и травяной муки на линию приготовления кормосмесей обеспечивают дозаторы 5, 6.

В случае отсутствия в хозяйстве травяной муки, в состав рациона можно вводить сенную муку, которую получают на дробилке ДКМ-5 и подают на поперечный транспортер кормораздатчика 7.

Комбисилос и зеленую массу подвозят к цеху и подают дозированно на линию приготовления кормосмеси с помощью кормораздатчика-питателя КТУ-I0 (7) с электроприводом.

Обрат привозят в кормоцех в специальных цистернах и перекачивают в резервуар для хранения молока В2-ОМВ-2,5 (I8), а затем насосом подают в АЗМ-0,8А, смесители АПК-I0А и С-3.

Подготовленные и очищенные от ферромагнитных примесей, компоненты смешивают в агрегате АПК-I0А. Готовую кормосмесь перед выгрузкой накапливают в смесителе С-7 (I5) или выдают из шнека I4 через транспортер 22 непосредственно в кормораздатчик.

В цехе предусмотрена тепловая обработка концкормов, которая может осуществляться в смесителе I5.

Поросятам-отъемышам в цехе предусмотрена линия приготовления запаренных кормосмесей.

Заменитель цельного молока приготавливают на агрегате АЗМ-0,8 из порошка ЗЦМ, поставляемого в кормоцех в таре.

Для обеспечения нормальных санитарно-гигиенических условий труда и экономии сырья на линии концкормов предусмотрена аспирационная сеть, относы которой возвращаются в производство.

Технологические линии сблокированы в единую систему, управляемую с пульта, расположенного в операторской.

Линия приготовления ЗЦМ имеет местное управление.

G3BD ПРОИЗВОДСТВЕННАЯ ПРОГРАММА

Производительность	т/ч	6
Годовой объем производства кормосмеси (365 дней)	тыс.т	I5,2

ПОТРЕБНОСТЬ В СЫРЬЕ И РЕСУРСАХ (годовая)

Вода: холодная	м3	2729
горячая	м3	63
Расход тепла	Гкал	72
Расход электроэнергии	кВт	200750

G3DD РЕЖИМ РАБОТЫ И ШТАТЫ

Количество смен (с технологическим перерывом)	I
Общее количество работающих	2
в том числе:	
рабочих	2

	Наименование		Всего	Удельн. показатель
V1IA	СТОИМОСТЬ			
V1IB	Общая сметная стоимость	тыс. руб.	89,48	-
	в том числе:			
V1IL	строительно-монтажных работ	то же	58,83	-
V1IO	оборудования	"	30,59	-
	Прочие	"	0,06	-
V1IS	Стоимость строительно-монтажных работ I м2 общей площади	руб.	-	I93,I4
V1IR	Стоимость строительно-монтажных работ на I м3 строительного объема	"	-	30,02
V1IV	Стоимость общая на расчетный показатель	"	-	5,90
V1JA	ТРУДОЕМКОСТЬ			
V1JF	Построечные трудовые затраты	чел.-ч	9871	-
J1JR	То же на I м3 строительного объема	то же	-	5,04
V1JV	То же на расчетный показатель	"	-	0,65
V1KA	РАСХОДЫ			
V1KB	Расход строительных материалов			
	Цемент	т	I07,54	-
	Цемент, приведенный к М400	"	I06,02	-
	То же на I м2 общей площади	"	-	0,348
	То же на расчетный показатель	т	-	0,007
	Сталь	"	26,4I	-
	Сталь, приведенная к классам А-I и Ст3	"	3I,36	-
	То же на I м2 общей площади	"	-	0,I03
	То же на расчетный показатель	"	-	0,002
	Бетон и железобетон	м3	334,24	-
	в том числе:			
	монолитный	"	I60,85	-
	сборный	"	I73,39	-
	То же на I м2 общей площади	"	-	I,097
	Лесоматериалы	м3	8,75	-
	Лесоматериалы, приведенные к круглому лесу	м3	20,3I	-
	Кирпич	тыс. шт.	24,96	-
	То же на I м2 общей площади	"	-	0,08

КОРМОЦЕХ ПРОИЗВОДИТЕЛЬНОСТЬЮ 6 Т/Ч ДЛЯ СВИНОВОДЧЕСКИХ ФЕРМ, ФУНКЦИОНИРУЮЩИХ НА МЕСТНЫХ КОРМАХ | ТИПОВОЙ ПРОЕКТ 802-6-22.87 | Лист 3 Страница 5

	Наименование		Всего	Удельн. показатель
V4KA	ЭКСПЛУАТАЦИОННЫЕ ПОКАЗАТЕЛИ			
V4KH	Расход воды холодной	м3/ч	3,05	-
	то же	м3/сут	7,478	-
	горячей	м3/ч	0,I59	-
	то же	м3/сут	0,I72	-
V4KI	Канализационные стоки	то же	0,050	-
V4KN	Тепла	ккал/ч	47545	-
		кВт	55,294	
	в том числе:			
	на отопление	то же	38800	-
			45,I24	
	на горячее водоснабжение	"	8745	-
			I0,I70	
	Тепла на отопление I м2 общей площади	"	-	I27,38
				0,I48
V4KK	Потребная электрическая мощность	кВт	II0	-

	Наименование		Всего	Удельн. показатель
	ТЕХНИЧЕСКИЕ ХАРАКТЕРИСТИКИ			
G3NB	Объем строительный	м3	I959,6	-
V1NP	Объем строительный на расчетный показатель	м3	-	0,I29
G3OC	Площадь застройки	м2	387,5	-
G3OB	Общая площадь	м2	304,6	-
V1OK	Общая площадь на расчетный показатель	м2	-	0,02

ДОПОЛНИТЕЛЬНЫЕ ДАННЫЕ

За расчетный показатель принята I т готовой продукции (всего I5200 единиц). Сметная документация составлена в нормах и ценах I984 г.

B7EA СОСТАВ ПРОЕКТНОЙ ДОКУМЕНТАЦИИ

Альбом I – Общая пояснительная записка. Технология производства. Архитектурные решения. Конструкции железобетонные. Конструкции металлические. Внутренние водопровод и канализация. Отопление и вентиляция. Пароснабжение. Электроосвещение и силовое электрооборудование. Автоматизация технологических процессов и санитарно-технических систем. Связь и сигнализация

Альбом II – Строительные изделия

Альбом III – Спецификации оборудования

Альбом IУ – Ведомости потребности в материалах

Альбом У – Сметы, части I и 2

Объем проектных материалов, приведенных к формату А4,- IIIЗ форматок

B7BA АВТОР ПРОЕКТА Гипронисельхоз, I2I002, Москва, Малый Могильцевский пер., 3

B7HA УТВЕРЖДЕНИЕ Утвержден и введен в действие Госагропромом СССР, приказ от I3.05.87г. № 387. Срок действия - I992 год

B7KA ПОСТАВЩИК ЦИТП, I25878, ГСП, Москва, А-445, ул.Смольная, 22.

Инв.№ 22570

Катал.л.№ 059710

gost.e-ecolog.ru