СССР	СТРОИТЕЛЬНЫЙ КАТАЛОГ ЧАСТЬ 2 ТИПОВЫЕ ПРОЕКТЫ ПРЕДПРИЯТИЙ, ЗДАНИЙ И СООРУЖЕНИЙ	ТИПОВОЙ ПРОЕКТ 80I-4-I75.87 УДК 728.9:63I.223.24
ЦИТП	ЗДАНИЕ ДЛЯ СОДЕРЖАНИЯ 288 ТЕЛОК В ВОЗРАСТЕ ОТ I3 ДО I9 МЕСЯЦЕВ (СТЕНЫ КИРПИЧНЫЕ)	DBDB
ЯНВАРЬ 1988		На 2-х листах На 4-х страницах Страница I

ФАСАД I-I5

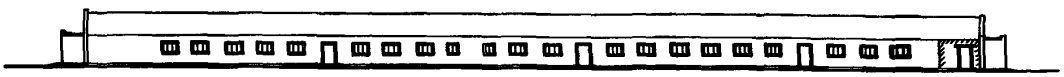

ПЛАН НА ОТМ.0.000

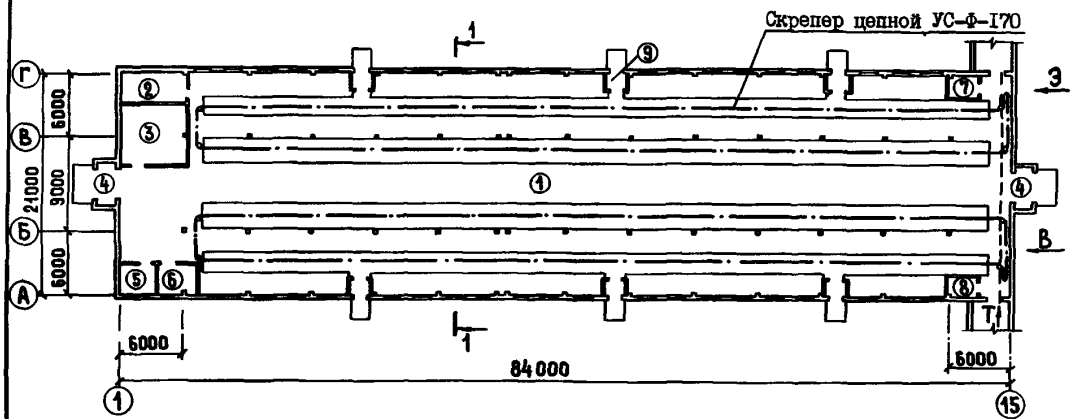

РАЗРЕЗ I-I

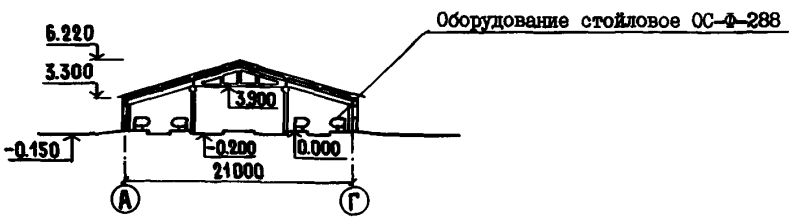

ЭКСПЛИКАЦИЯ ПОМЕЩЕНИЙ

Номер	Наименование	Площадь, м2	Номер	Наименование	Площадь, м2
I	Секции для содержания телок	I637,6	6	Моечная	9,9
2	Помещение для инвентаря	I7,7	7	Электрощитовая	5,7
3	Помещение для кормов	32,7	8	Помещение для ВЭП-600	5,7
4	Тамбур	I6,0	9	Тамбур	I3,8
5	Лаборатория	I0,8			

gost.e-ecolog.ru

ЗДАНИЕ ДЛЯ СОДЕРЖАНИЯ 288 ТЕЛОК В ВОЗРАСТЕ ОТ I3 ДО I9 МЕСЯЦЕВ (СТЕНЫ КИРПИЧНЫЕ)	ТИПОВОЙ ПРОЕКТ 80I-4-I75.87	Лист I Страница 2

D2BA СТРОИТЕЛЬНЫЕ КОНСТРУКЦИИ И ИЗДЕЛИЯ

Фундаменты – монолитные бетонные

Фундаменты под колонны – сборные железобетонные по ГОСТ 24022-80; типоразмеров – 2

Колонны – сборные железобетонные серии I.823.I-2, вып.I; типоразмеров – I

Фермы – сборные железобетонные серии I.063.I-I, вып.I; типоразмеров – I

Балки – сборные железобетонные серии I.862.I-5, вып.I; типоразмеров – I

Покрытие – сборные железобетонные плиты серии I.865.I-4/84, вып.3,5; типоразмеров – 3

Стены – кирпичные

Перегородки – кирпичные

Кровля – асбестоцементные волнистые листы УВ-7,5 по ГОСТ I6233 по деревянной обрешетке

Полы – бетонные, керамические, дощатые

Ворота – ГОСТ I8853-73; типоразмеров – I

Окна – ГОСТ I2506-8I; типоразмеров – 2

Двери – ГОСТ I4624-84; типоразмеров – 3

Наибольшая масса монтажного элемента (плита покрытия) – 2,9 т

J3OB СКОРОСТНОЙ НАПОР ВЕТРА – 27 кгс/м2 (0,26 кПа)

R2CO СТЕПЕНЬ ОГНЕСТОЙКОСТИ – вторая

N1BD РАСЧЕТНАЯ ТЕМПЕРАТУРА НАРУЖНОГО ВОЗДУХА – минус 30°С

G3DT ТЕХНОЛОГИЧЕСКИЙ ПРОЦЕСС

Здание для содержания 288 телок в возрасте от I3 до I9 месяцев предназначено для строительства в составе фермы выращивания нетелей на I,2 тыс.скотомест (при внутрихозяйственной специализации).

Телки поступают в здание каждые 28 дней группами по 48 голов и размещаются в шести секциях. По окончании периода выращивания телок переводят в здание для нетелей.

В процессе выращивания непригодных к осеменению телок выбраковывают.

Секции оборудованы индивидуальными боксами размерами 0,75 х I,7 м и железобетонными кормушками с разделителями по фронту кормления (0,5 м на одну голову). Полы в боксах деревянные, сплошные, приподнятые над навозным проходом на 20 см.

Для ежедневных прогулок животных из каждой секции предусмотрен выход на выгульные площадки, примыкающие к зданию.

В торце здания предусмотрен пункт искусственного осеменения телок.

Проектом принято нормированное кормление молодняка кормосмесями, приготовленными в блоке кормовой зоны фермы или в кормоприготовительном цехе хозяйства. Раздачу кормосмесей в кормушки производят два раза в сутки мобильным кормораздатчиком КТУ-I0А, комбикорма в летний период – кормораздатчиком КУТ-3,0А.

Уборка навоза из навозных и кормонавозных проходов в здании запроектирована с помощью двух цепных скреперов УС-Ф-I70, которые перемещают навоз к поперечному навозоуборочному конвейеру КНП-I0, расположенному в соединительной галерее фермы. Навоз на пункте искусственного осеменения убирают вручную, сбрасывая его в канал скрепера УС-Ф-I70.

G3BD ПРОИЗВОДСТВЕННАЯ ПРОГРАММА

Вместимость	голов	288
Расчетный показатель	одно скотоместо	
Количество выращенных телок в год	голов	626
Прирост живой массы за год	ц	53I,4
Расход кормов на I ц прироста живой массы	ц.к.ед.	I0

G3DD РЕЖИМ РАБОТЫ И ШТАТЫ

Количество смен	I
Общее количество работающих	I
в том числе:	
рабочих	I
То же в наиболее многочисленную смену	I

H5UA ОТДЕЛКА

НАРУЖНАЯ

Кирпичная кладка с расшивкой швов

ВНУТРЕННЯЯ

Штукатурка перегородок с последующей известковой и нефтеполимерной окраской, облицовка глазурованной плиткой

C3GA ИНЖЕНЕРНОЕ ОБОРУДОВАНИЕ

Водопровод – объединенный: хозяйственно-питьевой и производственный от внутриплощадочных сетей. Напор на вводе I3,0 м

Отопление – воздушное, совмещенное с вентиляцией, электропечью типа ПЭТ-4 и радиаторами с электрическими приставками. Теплоноситель – вода I50-70°С

Вентиляция – приточно-вытяжная с механическим побуждением и естественная

Электроснабжение – от внутриплощадочных сетей напряжением 380/220 В

Связь и сигнализация – производственная громкоговорящая связь

J3NB ВЕС СНЕГОВОГО ПОКРОВА – I00 кгс/м2 (0,98 кПа)

G2DD КЛИМАТИЧЕСКИЕ РАЙОНЫ И ПОДРАЙОН СССР – IВ, II, III

G2EE ИНЖЕНЕРНО-ГЕОЛОГИЧЕСКИЕ УСЛОВИЯ – обычные

ЗДАНИЕ ДЛЯ СОДЕРЖАНИЯ 288 ТЕЛОК В ВОЗРАСТЕ ОТ I3 ДО I9 МЕСЯЦЕВ (СТЕНЫ КИРПИЧНЫЕ)	ТИПОВОЙ ПРОЕКТ 80I-4-I75.87	Лист 2 Страница 3

ПОТРЕБНОСТЬ В СЫРЬЕ И РЕСУРСАХ

Годовая потребность в кормах	ц.к.ед.	5334
Годовой расход тепла	Гкал	I49,7
Годовой расход электроэнергии	МВт.ч	I76,9
Годовой расход воды	м3	2846

	Наименование		Всего	Удельн. показатель
V1IA	СТОИМОСТЬ			
V1IB	Общая сметная стоимость	тыс. руб.	I2I,32	-
	в том числе:			
V1IL	строительно-монтажных работ	то же	II5,6I	-
V1IO	оборудования	"	5,7I	-
V1IS	Стоимость строительно-монтажных работ I м2 общей площади	руб.	-	66,06
V1IR	Стоимость строительно-монтажных работ I м3 строительного объема	"	-	I3,87
V1IV	Стоимость общая на расчетный показатель	"	-	42I,25
V1JA	ТРУДОЕМКОСТЬ			
V1JF	Построечные трудовые затраты	чел.-дн.	I9I9	-
J1JR	То же на I м3 строительного объема	то же	-	0,23
V1IV	То же на расчетный показатель	"	-	6,66
V1KA	РАСХОДЫ			
V1KB	Расход строительных материалов			
	Цемент	т	I62,22	-
	Цемент, приведенный к М400	то же	I58,3I (78,29)	-
	То же на I м2 общей площади	"	-	0,09
	То же на расчетный показатель	"	-	0,55
	Сталь	"	23,55 (22,85)	-
	Сталь, приведенная к классам А-I и Ст3	"	34,I7	-
	То же на I м2 общей площади	"	-	0,02
	То же на расчетный показатель	"	-	0,I2
	Бетон и железобетон	м3	5I3,5I	-
	в том числе:			
	монолитный	"	323,II	-
	сборный	"	I90,4	-
	То же на I м2 общей площади	"	-	0,29

	Наименование		Всего	Удельн. показатель
	Лесоматериалы	м3	84,33 (70,43)	-
	Лесоматериалы, приведенные к круглому лесу	"	I3I,84	-
	Кирпич	тыс. шт.	I48,2	-
	То же на I м2 общей площади	"	-	0,08
V4KA	ЭКСПЛУАТАЦИОННЫЕ ПОКАЗАТЕЛИ			
V4KH	Расход воды			
	холодной	м3/ч	I,25	-
	то же	м3/сут	7,677	-
	горячей	м3/ч	I,80	-
	то же	м3/сут	0,I2I	-
V4KN	Тепла	ккал/ч	205286	-
		кВт	238,7	
	в том числе:			
	на вентиляцию	"	205286	-
			238,7	
V4KK	Потребная электрическая мощность	кВт	43,0	-
	ТЕХНИЧЕСКИЕ ХАРАКТЕРИСТИКИ			
G3NB	Объем строительный	м3	8335	-
V1NP	Объем строительный на расчетный показатель	"	-	28,94
G3OC	Площадь застройки	м2	I873	-
G3OB	Общая площадь	"	I750	-
V1OK	Общая площадь на расчетный показатель	"	-	6,08

В скобках указана потребность в строительных материалах без учета расходов на изготовление сборных изделий, конструкций

ДОПОЛНИТЕЛЬНЫЕ ДАННЫЕ

Проект разработан как конструктивный вариант 80I-4-I33.86

За расчетный показатель принято одно скотоместо (количество расчетных единиц - 288)

Сметная документация составлена в нормах и ценах I984 года

ЗДАНИЕ ДЛЯ СОДЕРЖАНИЯ 288 ТЕЛОК В ВОЗРАСТЕ ОТ I3 ДО I9 МЕСЯЦЕВ (СТЕНЫ КИРПИЧНЫЕ)	ТИПОВОЙ ПРОЕКТ 80I-4-I75.87	Лист 2 Страница 4

В7ЕА СОСТАВ ПРОЕКТНОЙ ДОКУМЕНТАЦИИ

Альбом I – Пояснительная записка. Технология производства. Архитектурные решения. Конструкции железобетонные. Конструкции металлические. Внутренние водопровод и канализация. Отопление и вентиляция. Электроосвещение и силовое электрооборудование. Автоматизация систем отопления и вентиляции. Связь и сигнализация

Альбом II – Строительные изделия (из 80I-4-I73.87)

Альбом III – Спецификации оборудования

Альбом IУ – Ведомости потребности в материалах

Альбом У – Сметы

Объем проектных материалов, приведенных к формату А4 – 443 форматки

В7ВА АВТОР ПРОЕКТА Гипронисельхоз, I2I002, Москва, Малый Могильцевский пер., 3

В7НА УТВЕРЖДЕНИЕ Утвержден и введен в действие Госагропромом СССР, приказ от 29.05.87г. № 4I9. Срок действия-I992 год

В7КА ПОСТАВЩИК ЦИТП, I25878, ГСП, Москва, А-445, ул.Смольная, 22

Инв.№ 22357

Катал.л.№ 058539

gost.e-ecolog.ru

Подписано в печать I0.II.87. Тираж 6I50 экз. Заказ I35. ЦИТП Госстроя СССР