СССР	СТРОИТЕЛЬНЫЙ КАТАЛОГ ЧАСТЬ 2 ТИПОВЫЕ ПРОЕКТЫ ПРЕДПРИЯТИЙ, ЗДАНИЙ И СООРУЖЕНИЙ	ТИПОВОЙ ПРОЕКТ 503-9-I9.86 УДК 62I.878.3:629.I4
ЦИТП	АВТОМОБИЛЬНЫЕ ВЕСЫ ГРУЗОПОДЪЕМНОСТЬЮ 30 ТОНН НА ОДИН ПРОЕЗД С ПЛАТФОРМОЙ ДЛИНОЙ I5 М	DWNB
НОЯБРЬ 1987		На 2-х листах На 3-х страницах Страница I

ФАСАД I-4

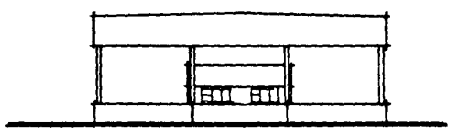

ФАСАД В-А

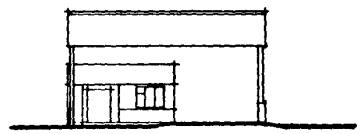

ПЛАН НА ОТМ. 0.000

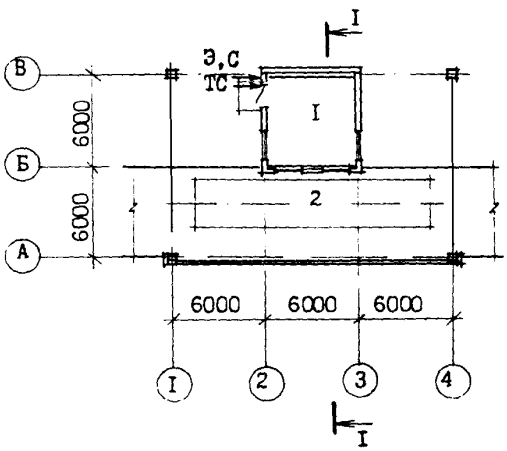

РАЗРЕЗ I-I

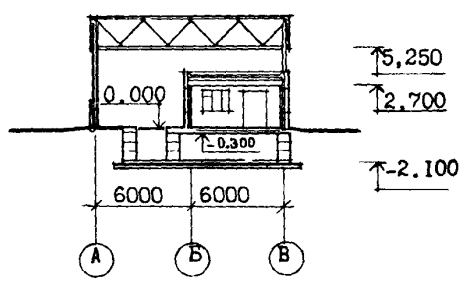

ЭКСПЛИКАЦИЯ ПОМЕЩЕНИЙ

Номер	Наименование	Площадь, м2
I	Помещение весовщика	32,9
2	Проезд автовесов	I08,04

gost.e-ecolog.ru

АВТОМОБИЛЬНЫЕ ВЕСЫ ГРУЗОПОДЪЕМНОСТЬЮ 30 ТОНН НА ОДИН ПРОЕЗД С ПЛАТФОРМОЙ ДЛИНОЙ 15 М	ТИПОВОЙ ПРОЕКТ 503-9-19.86	Лист 1 Страница 2

D2BA СТРОИТЕЛЬНЫЕ КОНСТРУКЦИИ И ИЗДЕЛИЯ

Фундаменты - монолитные железобетонные

Фундаментные балки - сборные железобетонные по серии I.415-1, вып.1. Типоразмеров-2

Стены подземной части - сборные железобетонные дырчатые блоки по серии 3.004.1-9. Типоразмеров-4

Днище - монолитное железобетонное

Колонны - сборные железобетонные по шифру 15-74, вып.1,2,3. Типоразмеров-1

Покрытие - металлические пространственные структурные конструкции типа "ЦНИИСК" по серии I.460-6/81

Ригели металлические - по серии I.432 2-17, вып.2. Типоразмеров-2

Панели цоколя - сборные железобетонные по серии I.432-15, вып.1. Типоразмеров-2

Стены помещения весовщика - наружные керамзитобетонные панели по шифру 182-82, вып.1-3. Типоразмеров-11

Стены внутренние - железобетонные панели приставного торца по шифру 182-82, вып.3-1. Типоразмеров-2

Покрытие помещения весовщика - сборные железобетонные плиты по шифру 182-82, вып.4-1. Типоразмеров-1

Кровля - рулонная, из 4-х слоев рубероида с защитным слоем гравия по оцинкованному профилированному настилу ГОСТ 24045-80

Полы - бетонные, асфальтобетонные, из линолеума

Окна - деревянные по серии 1.136.5-16 часть 1 и 2. Типоразмеров-1

Двери - деревянные по ГОСТ 14624-84. Типоразмеров-1

Наибольшая масса монтажного элемента (панель покрытия) - 5,5 т

H5UA ОТДЕЛКА

НАРУЖНАЯ

Легкобетонные поверхности стен помещения весовщика и панели цоколя окрашиваются силикатной краской

Бетонные участки цоколя и откосы дверных и оконных проемов штукатурятся цементным раствором

ВНУТРЕННЯЯ

Затирка, штукатурка, окраска водоэмульсионными красителями и известковая

C3GA ИНЖЕНЕРНОЕ ОБОРУДОВАНИЕ

Отопление - центральное водяное. Температура теплоносителя 150-70°С

Вентиляция - естественная

Электроснабжение - от внешнего источника питания напряжением 380/220 В

Электроосвещение - лампами накаливания и ртутными

Связь и сигнализация - телефонизация, пожарная сигнализация, радиофикация

J30B СКОРОСТНОЙ НАПОР ВЕТРА - 55 кгс/м2 (0,54 кПа)

R2C0 СТЕПЕНЬ ОГНЕСТОЙКОСТИ - вторая

N1BD РАСЧЕТНАЯ ТЕМПЕРАТУРА НАРУЖНОГО ВОЗДУХА - минус 20°С

G2DD КЛИМАТИЧЕСКИЕ РАЙОНЫ СССР - III и IV/для республик Средней Азии и южных областей/

J3NB ВЕС СНЕГОВОГО ПОКРОВА - 70 кгс/м2 (0,69 кПа)

G2EE ИНЖЕНЕРНО-ГЕОЛОГИЧЕСКИЕ УСЛОВИЯ - обычные и с высоким уровнем грунтовых вод

	Наименование		Всего	Удельн. показатель	Всего	Удельн. показатель
			Сухие грунты		Мокрые грунты	
V1IA	СТОИМОСТЬ					
V1IB	Общая сметная стоимость	тыс. руб.	39,91	-	44,32	-
	в том числе:					
V1IL	строительно-монтажных работ	то же	29,01	-	33,42	-
V1IO	оборудования	"	10,90	-	10,90	-
V1IS	Стоимость строительно-монтажных работ 1 м2 общей площади	руб.	-	93,79	-	108,05
V1IR	Стоимость строительно-монтажных работ на 1 м3 строительного объема	"	-	16,19	-	18,65
V1IV	Стоимость общая на расчетный показатель	"	-	129,03	-	143,29
V1JA	ТРУДОЕМКОСТЬ					
V1JF	Построечные трудовые затраты	чел.-дн.	541,06	-	718,47	-
V1JR	То же, на 1 м3 строительного объема	то же	-	0,3	-	0,4
V1JV	То же, на расчетный показатель	"	-	1,75	-	2,32

АВТОМОБИЛЬНЫЕ ВЕСЫ ГРУЗОПОДЪЕМНОСТЬЮ 30 ТОНН НА ОДИН ПРОЕЗД С ПЛАТФОРМОЙ ДЛИНОЙ 15 М	ТИПОВОЙ ПРОЕКТ 503-9-19.86	Лист 2 Страница 3

	Наименование		Всего	Удельн. показатель	Всего	Удельн. показатель
			Сухие грунты		Мокрые грунты	
V1KA	РАСХОДЫ					
V1KB	Расход строительных материалов					
	Цемент, приведенный к М 400	т	58,26 (38,44)	-	64,54 (44,72)	-
	То же, на 1 м2 общей площади	"	-	0,18	-	0,21
	Сталь	"	24,42 (17,03)	-	25,63 (18,24)	-
	Сталь, приведенная к классам А-I и Ст 3	"	33,94	-	35,58	-
	То же, на 1 м2 общей площади	"	-	0,11	-	0,11
	Бетон и железобетон	м3	189,03	-	209,96	-
	в том числе:					
	монолитный	"	128,13	-	149,06	-
	сборный	"	60,9	-	60,9	-
	То же, на 1 м2 общей площади	"	-	0,61	-	0,67
	Лесоматериалы	"	6,08	-	6,08	-
	Лесоматериалы, приведенные к круглому лесу	"	9,07 (4,64)	-	9,07 (4,64)	-
	Кирпич	тыс.шт.	0,2	-	5,0	-
	То же, на 1 м2 общей площади	то же	-	-	-	0,016

В скобках указана потребность строительных материалов без учета расходов на изготовление сборных изделий, конструкций

	Наименование		Всего	Удельн. показатель
V4KA	ЭКСПЛУАТАЦИОННЫЕ ПОКАЗАТЕЛИ			
	Расход			
V4KN	тепла			
	на отопление	ккал/ч	6240	-
		кВт	7,260	
	То же, на отопление 1 м2 общей площади	"	-	20,20 / 0,023
V4KK	Потребная электрическая мощность	кВт	2,12	-

	Наименование		Всего	Удельн. показатель
	ТЕХНИЧЕСКИЕ ХАРАКТЕРИСТИКИ			
G3NB	Объем строительный	м3	1792,3	-
	в том числе:			
	подземной части	"	238,0	-
V1NP	Объем строительный на расчетный показатель	"	-	5,8
G30C	Площадь застройки	м2	222,0	-
G30B	Общая площадь	"	309,3	-
	в том числе:			
	подземной части	"	79,0	-

Д О П О Л Н И Т Е Л Ь Н Ы Е Д А Н Н Ы Е

За расчетный показатель принят 1 м2 общей площади. Расчетных единиц - 309,3
Проект выпускается взамен типового проекта 416-7-179.
В проекте предусмотрены весы типа 5042РС-30Д24Аб.
Сметная документация составлена в нормах и ценах 1984 г.

B7EA **С О С Т А В П Р О Е К Т Н О Й Д О К У М Е Н Т А Ц И И**

Альбом I - Общая пояснительная записка. Схема генерального плана. Архитектурные решения. Конструкции железобетонные. Конструкции металлические. Отопление и вентиляция. Электрическое освещение. Связь и сигнализация
Альбом II - Изделия заводского изготовления
Альбом III - Спецификации оборудования
Альбом IУ - Ведомости потребности в материалах
Альбом У - Сметы

Объем проектных материалов, приведенных к формату А4 - 443 форматки
В том числе изделий заводского изготовления - 46 форматок

B7BA АВТОР ПРОЕКТА — Госниисибпромзернопроект, 630007, Новосибирск,7 ул.Фабричная, 4

B7HA УТВЕРЖДЕНИЕ — Утвержден ГлавУПКС Минхлебопродуктов СССР, приказ от 10.07.86 г. № 25-2-9/399. Введен в действие Госниисибпромзернопроектом, приказ от 05.09.86 г. № 58. Срок действия-1990 г.

B7KA ПОСТАВЩИК — Новосибирский филиал ЦИТП, 630051, Новосибирск, 51, пр.Дзержинского, 81/2

Инв. №
Катал.л. № 058643

Главный инженер проекта Л.Н.Емельянов
Главный инженер института А.С.Соколов

gost.e-ecolog.ru