СССР	СТРОИТЕЛЬНЫЙ КАТАЛОГ ЧАСТЬ 2 ТИПОВЫЕ ПРОЕКТЫ ПРЕДПРИЯТИЙ, ЗДАНИЙ И СООРУЖЕНИЙ	ТИПОВОЙ ПРОЕКТ 503-5-25.86 УДК 725.38
ЦИТП	ПАВИЛЬОН - КЛИЕНТСКАЯ ДЛЯ СТОЯНКИ АВТОМОБИЛЕЙ ЛИЧНОГО ТРАНСПОРТА НА 300 ЕДИНИЦ	DFEB
СЕНТЯБРЬ 1987	(ДОЛГОСРОЧНОЕ ХРАНЕНИЕ)	На 2-х листах На 3-х страницах Страница I

Ф А С А Д Б - А

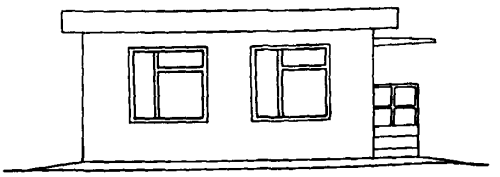

П Л А Н НА ОТМ.0.000

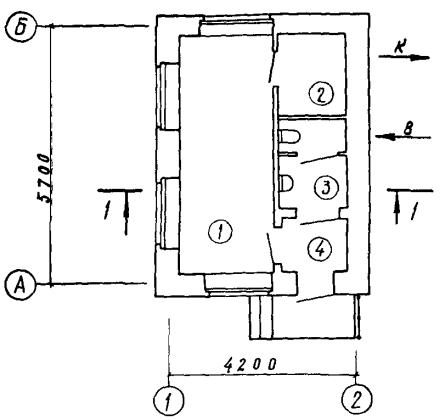

Р А З Р Е З I-I

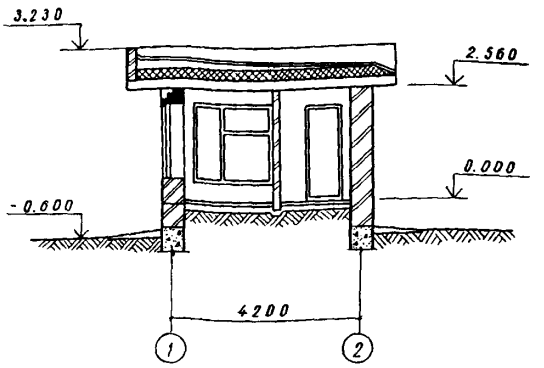

Э К С П Л И К А Ц И Я П О М Е Щ Е Н И Й

Номер	Наименование помещений	Площадь, м2
I	Клиентская	I2,83
2	Водомерный узел	2,06
3	Санузел	I,00
4	Тамбур	I,35

gost.e-ecolog.ru

ПАВИЛЬОН - КЛИЕНТСКАЯ ДЛЯ СТОЯНКИ АВТОМОБИЛЕЙ ЛИЧНОГО ТРАНСПОРТА НА 300 ЕДИНИЦ (ДОЛГОСРОЧНОЕ ХРАНЕНИЕ)	ТИПОВОЙ ПРОЕКТ 503-5-25.86	Лист I Страница 2

D2BA СТРОИТЕЛЬНЫЕ КОНСТРУКЦИИ

Фундаменты - ленточные из монолитного бетона В 7,5
Покрытие - сборные железобетонные плиты по серии I.I4I-I вып.64, типоразмеров - I
Стены и перегородки - кирпичные
Кровля рулонная из 4-х слоев рубероида на битумной мастике; утеплитель - пенобетон γ = 500 кг/м3
Полы - линолеум, керамическая плитка, бетон
Окна - деревянные по ГОСТ II2I4-78, типоразмеров - I
Наибольшая масса монтажного элемента (плита покрытия) - 2,I т

J3OB СКОРОСТНОЙ НАПОР ВЕТРА $\frac{27 \text{ кгс/м2}}{0{,}26 \text{ кПа}}$

R2CO СТЕПЕНЬ ОГНЕСТОЙКОСТИ - вторая

N1BD РАСЧЕТНАЯ ТЕМПЕРАТУРА НАРУЖНОГО ВОЗДУХА - минус 30°С

H5UA ОТДЕЛКА

НАРУЖНАЯ

Наружный слой кирпичной кладки - из силикатного кирпича с расшивкой швов

ВНУТРЕНЯЯ

Простая штукатурка, известковая побелка

C3GA ИНЖЕНЕРНОЕ ОБОРУДОВАНИЕ

Водопровод - хозяйственно-питьевой, от внутриплощадочных сетей, напор на вводе - I0 м
Канализация - бытовая в наружную сеть
Отопление - электрическое
Электроснабжение - от местных сетей напряжением 380/220В

J3NB ВЕС СНЕГОВОГО ПОКРОВА $\frac{\text{I00 кгс/м2}}{0{,}98 \text{ кПа}}$

G2DD КЛИМАТИЧЕСКИЙ РАЙОН СССР - П

G2EE ИНЖЕНЕРНО-ГЕОЛОГИЧЕСКИЕ УСЛОВИЯ - обычные

ТЕХНОЛОГИЧЕСКИЙ ПРОЦЕСС

В павильоне-клиентской размещается контрольно-пропускная служба, осуществляется проверка и оформление документов

	Наименование		Всего	Удельн. показатель
V1IA	СТОИМОСТЬ			
V1IB	Общая сметная стоимость	тыс. руб.	6,50	-
	в том числе			
V1IL	строительно-монтажных работ	то же	6,37	-
V1IO	оборудования и мебели	"	0,I3	
V1IS	Стоимость строительно-монтажных работ на I м2 общей площади	руб.	-	345,44
V1IR	То же, на I м3 строительного объема	"	-	72,22
V1IV	То же, на расчетный показатель	"	-	6370,0
V1JA	ТРУДОЕМКОСТЬ			
V1JF	Построечные трудовые затраты	чел. дн.	I48	-
V1JS	То же, на I м2 общей площади	то же	-	8,02
V1JR	То же, на I м3 строительного объема	"	-	I,68
V1JV	То же на расчетный показатель	"	-	I48
V1KB	РАСХОДЫ			
	Расход строительных материалов			
	Цемент	т	I0,8(7,9)	-
	Цемент приведенный к марке М400	"	I0,6	-
	То же, на I м2 общей площади	"	-	0,57
	То же, на I м3 строительного объема	"	-	0,I2

	Наименование		Всего	Удельн. показатель
	Сталь	т	0,44(0,I7)	-
	Сталь приведенная к классам А-I и Ст3	т	0,60	-
	То же, на I м2 общей площади	"	-	0,03
	Бетон и железобетон	м3	20,7	-
	в том числе монолитный	"	I4,2	-
	сборный	"	6,5	-
	То же, на I м2 общей площади	"	-	I,I
	Лесоматериалы	"	2,29	-
	Лесоматериалы приведенные к круглому лесу	"	3,44	-
	Кирпич	тыс.шт.	II,56	-
V4KA	ЭКСПЛУАТАЦИОННЫЕ ПОКАЗАТЕЛИ			
V4KH	Расход воды	м3/сут.	0,775	
V4KI	Канализационные стоки	то же	0,025	
VHKN	Тепла	$\frac{\text{ккал/ч}}{\text{кВт}}$	$\frac{6485}{7{,}5}$	
	в том числе на отопление	то же	$\frac{6485}{7{,}5}$	
	Тепла на отопление I м2 общей площади	"		$\frac{352}{0{,}4I}$
V4KK	Потребная электрическая мощность	кВт	8,I	
	ТЕХНИЧЕСКИЕ ХАРАКТЕРИСТИКИ			
G3NB	Объем строительный	м3	88,2	
G3OC	Площадь застройки	м2	32,9	
G3OB	Общая площадь	"	I8,44	

В скобках указывается потребность в строительных материалах без учета расходов на изготовление сборных изделий, конструкций

ПАВИЛЬОН - КЛИЕНТСКАЯ ДЛЯ СТОЯНКИ АВТОМОБИЛЕЙ ЛИЧНОГО ТРАНСПОРТА НА 300 ЕДИНИЦ (ДОЛГОСРОЧНОЕ ХРАНЕНИЕ)	ТИПОВОЙ ПРОЕКТ 503-5-25.86	Лист 2 Страница 3

Д О П О Л Н И Т Е Л Ь Н Ы Е Д А Н Н Ы Е

Сметная документация составлена в нормах и ценах 1984г. Расчетный показатель - 1 рабочее место. Всего расчетных единиц - 1

В7ЕА С О С Т А В П Р О Е К Т Н О Й Д О К У М Е Н Т А Ц И И

Альбом I - Архитектурно-строительная,сантехническая и электротехническая части

Альбом П - Сметы. Ведомости потребности в материалах

Объем проектных материалов, приведенных к формату А4 - 170 форматок

В7ВА **АВТОР ПРОЕКТА** КазНИПИАТ НПО "КАЗАВТОТРАНСТЕХНИКА" 480057, Алма-Ата,пр.Абая 76/78

В7НА **УТВЕРЖДЕНИЕ** Утвержден и введен в действие Госстроем Казахской ССР. Приказ от 24.II.86г. № 251. Срок действия - 1989 год

В7КА **ПОСТАВЩИК** Новосибирский филиал ЦИТП, 630051, Новосибирск, проспект Дзержинского, 81/2

Инв.№ Катал.л.№ 058290

Главный инженер проекта В.Г.Васильев

Главный инженер института Б.Р.Дзюба

gost.e-ecolog.ru